HESCHER®
GLOW PLUGS

CATALOGUE

GLOW PLUGS - GLÜHKERZEN - BOUGIES DE PRÉCHAUFFAGE
CANDELE DI PRERISCALDO- BUJÍAS INCANDESCENTES
VELAS DE INCANDESCENCIA

ISO 9001
BUREAU VERITAS
Certification

THE COMPANY

BR GROUP S.R.L.,is an Argentine company specialized in the design, manufacture and marketing of **glow plugs for diesel engines.**
The company consolidates in direct relationship with the practice acquired during **more than 70 years** of uninterrupted work in the country.
Ensconced in our experience, we have a range of more than **360 different models.**
We can develop and manufacture any type of glow plug, covering in this way, the requirements of the different brands and models of vehicles of the world market.
We assume a **strong commitment** by the improvement of our products and for the customers satisfaction; and we guarantee with the maintenance and continuous improvement of our **Quality Management System.**
Since 2004, this System complies with the requirements of the **ISO 9001:2008**, whose corresponding certification was issued by BVQI (Bureau Veritas Quality International), currently under N° AR-O235901, and accredited to the OAA (Accreditation Argentine Organism).
Continuously we made investments to expand and ahead with modernization. The results achieved, and the dedicated efforts allow us to **satisfy with speed, flexibility and accuracy** the different needs of our customers.
With the contribution being made by our specialized staff, we enrich the day-to-day technical knowledge, and the strength of our image.
We work to deliver **the right product**, and we intend to accompany it with an excellent service, **ALWAYS**.

LA COMPAÑÍA

BR GROUP S.R.L., es una empresa argentina especializada en el diseño, fabricación y comercialización de **bujías incandescentes para motores diesel.**
La empresa se consolida en base a la práctica adquirida durante **más de 70 años** de trabajo ininterrumpido en el país.
Afianzados en nuestra experiencia, disponemos de una **variedad de más de 360 modelos** diferentes.
Podemos desarrollar y fabricar cualquier tipo de bujía, cubriendo de este modo, los requerimientos de las distintas marcas y modelos de vehículos del mercado mundial.
Asumimos un **fuerte compromiso** por el perfeccionamiento de nuestros productos y por la satisfacción de los clientes, y lo garantizamos con el mantenimiento y mejora continua de nuestro **Sistema de Gestión de la calidad.**
Desde el año 2004, dicho Sistema cumple con los requisitos exigidos por la Norma **ISO 9001:2008,** cuya certificación correspondiente fue emitida por BVQI (Bureau Veritas Quality Internacional), actualmente bajo el N° AR-O235901, y acreditada ante el OAA (Organismo Argentino de Acreditación).
Continuamente realizamos inversiones para ampliarnos y modernizarnos. Los resultados alcanzados, y el empeño dedicado, nos permiten **satisfacer con rapidez, flexibilidad y precisión** las diferentes necesidades de nuestros clientes.
Con el aporte que realiza nuestro personal especializado, enriquecemos día a día el conocimiento técnico y la solidez de nuestra imagen.
Trabajamos para entregarle un **producto adecuado**, y pretendemos acompañarlo con un servicio excelente, **SIEMPRE**.

PRESENTATION

ABREVIATURAS

Abbreviatons / Abkürzungen / Abréviations / Abbreviazioni
Abreviaturas / Abreviações

Brand and model (Type A)
Hersteller und modell (Typ A)
Constructeur et modèle (Type A)
Costruttore e modello (Tipo A)
Constructor y modelo (Tipo A)
Montadora e modelo (Tipo A)

Engine
Motor
Moteur
Motore
Motor
Motor

Brand and model (Type B)
Hersteller und modell (Typ B)
Constructeur et modèle (Type B)
Costruttore e modello (Tipo B)
Constructor y modelo (Tipo B)
Montadora e modelo (Tipo B)

Engine capacity [lts]
Motorkapazität [lts]
Capacité du moteur [lts]
Capacità del motore [lts]
Capacidad del motor [lts]
Capacidade do motor [lts]

Brand and model (Type C)
Hersteller und modell (Typ C)
Constructeur et modèle (Type C)
Costruttore e modello (Tipo C)
Constructor y modelo (Tipo C)
Montadora e modelo (Tipo C)

cyL

Number of cylinders
Anzahl der Zilinder
Nombre de cylindres
Numero cilindri
Número de cilindros
Número dos cilindros

kW

Engine power [kW]
Motorleistung [kW]
Puissance du moteur [kW]
Potenza del motore [kW]
Potencia del motor [kW]
Potencia do motor [kW]

Hescher® reference / Hescher® Nr. / Code Hescher® / Codice Hescher® / Código Hescher® / Código Hescher®

Manufacturing year (from - to)
Baujahr (von - bis)
Fabrication année (de - à)
Anno de produzione (da - a)
Año de fabricación (desde - hasta)
Ano de fabricaçâo (de - a)

T L C
d Ø

Glow plug dimensions [mm]
Gewindegröbe [mm]
Dimensions de la bougie [mm]
Dimensioni candeletta [mm]
Dimensiones de la bujía [mm]
Dimensôes da vela [mm]

Glow plug body thread
Gewindemab
Foletage du corps de la bougie
Lilettatura corpo candeletta
Rosca del cuerpo de la bujía
Rosca del corpo de la vela

Hexagonal size [mm]
Sechskantgröbe [mm]
Clé à six pans [mm]
Dimensioni dell´esagono [mm]
Llave hexagonal [mm]
Chave exagonal [mm]

Voltage [volt]
Spannung [volt]
Voltage [volt]
Tensione [volt]
Voltaje [volt]
Voltagem [volt]

α

Angle of incidence [°]
Winkel des kegeldichtsitzes [°]
Angle d´incidence [°]
Angolo di incidenza [°]
Ángulo de incidencia [°]
Ángulo de incidência [°]

00:00

Time to warm up to 850 °C [seg]
Zeit, zu 850 °C aufzuwärmen [seg]
Temps de réchauffer à 850 °C [seg]
Tempo per raggiungere 850 °C [seg]
Tiempo en alcanzar los 850 °C [seg]
Tempo de aquecer até 850 °C [seg]

Number of coils (1-2)
Zahl der Spulen (1-2)
Nombre d´enroulements (1-2)
Numero di filamenti (1-2)
Número de filamentos (1-2)
Número das bobinas (1-2)

Glow plug instalation torque [Nm]
Drehmoment: glühkerzenmontage [Nm]
Couple d´installation de la bougie [Nm]
Coppia di serraggio per la candeletta [Nm]
Par de instalación de la bujía [Nm]
Dado de aperto de la vela [Nm]

Terminal instalation torque [Nm]
Drehmoment: rundmuttermontage [Nm]
Couple d´installation de pot [Nm]
Coppia di serraggio per la terminale [Nm]
Par de instalación de la conexión [Nm]
Dado de aperto de la terminal [Nm]

Glow Plug conection M4 / M5
Glühkerzenanschluss M4 / M5
Raccordement bougies M4 / M5
Attaco per candela M4 / M5
Conexión de bujía M4 / M5
Conexão velas M4 / M5

Glow Plug conection pin terminal
Glühkerzenanschluss Rundstecker
Raccordement bougies fiche ronde
Attaco per candela connettore tondo
Conexión de bujía terminal enchufe
Conexão velas fixa ronda

Glow Plug conection flat terminal
Glühkerze conection flacher Anschluß
Raccordement bougies fiche plate
Attaco per candela connettore piano
Conexión de bujía terminal plana
Conexão velas fixa lisa

C
Ø

With narrowed tip
Mit feiner Spitze
Avec pointe affinée
Con punta raffinata
Con punta afinada
Com ponta estreitada

S
Ø

Without narrowed tip
Ohne feine Spitze
Sans pointe affinée
Senza punta raffinata
Sin punta afinada
Sem ponta estreitada

Technical drawings
Technische Zeichnungen
Dessins techniques
Disegni tecnici
Dibujos técnicos
Desenhos técnicos

INTERACTIVO

SECCIONES

Sections / Abschnitte / Sections / Sezioni / Seções

CAPÍTULO A - APLICACION POR VEHICULOS POR ORDEN ALFABÉTICO

Pág. A 2/33

Vehicles application / Anwendungen durch Träger / Application par des véhicules / Applicazioni in veicoli / Aplicações por veículos

CAPÍTULO B - APLICACION POR VEHICULOS POR ORDEN ALFABÉTICO

Pág. B 1/15

Vehicles application / Anwendungen durch Träger / Application par des véhicules / Applicazioni in veicoli / Aplicações por veículos

CAPÍTULO C - APLICACION POR VEHICULOS POR ORDEN ALFABÉTICO

Pág. C 1/6

Brand and model (Type C) / Hersteller und modell (Typ C) / Constructeur et modèle (Type C) / Costruttore e modello (Tipo C) / Constructor y modelo (Tipo C) / Montadora e modelo (Tipo C)

CAPÍTULO D Y E - EQUIVALENCIAS

Pág. D 1/10

CAPÍTULO F - DATOS TECNICOS

Pág. F 1/5

CAPÍTULO A -
APLICACION POR VEHICULOS
POR ORDEN ALFABÉTICO

Vehicles application / Anwendungen durch Träger / Application par des véhicules / Applicazioni in veicoli / Aplicações por veículos

Vehicles application / Anwendungen durch Träger / Application par des véhicules / Applicazioni in veicoli / Aplicações por veículos

			kW	cyl			
ALEKO							
1.8 D	Ford RTE, RTS	1,8					120
ALFA ROMEO							
145 1.9 D	AR 67501	1,9	68	4	07/94	02/99	110
145 1.9 JTD	AR 32302	1,9	77	4	02/99	01/01	327*
145 1.9 JTD	AR 32302 → mot.N°1716459	1,9	77	4	02/99	01/01	272
145 1.9 JTD	AR 32302 mot.N°1716460 →	1,9	77	4	02/99	01/01	239
145 1.9 TD	AR 33601, AR 67501	1,9	66	4	10/94	02/99	110
145 2.0 TD	AR 67501	2,0	66	4	04/94	>>	110
146 1.9 D	AR 67501	1,9	68	4	05/95	09/96	110
146 1.9 JTD	AR 32302	1,9	77	4	02/99	01/01	327*
146 1.9 JTD	AR 32302 - mot.N°17164591	1,9	77	4	02/99	01/01	272
146 1.9 JTD	AR 32302 mot.N°1716460 -	1,9	77	4	11/99	01/01	239
146 1.9 TD	AR 33601, AR 6750	1,9	66	4	12/94	02/99	110
146 2.0 TD	AR 67501	2,0	66	4	12/94	>>	110
147 1.9 JTD	182 B9.000	1,9	74	4	06/03	>>	239
147 1.9 JTD	182 B9.000	1,9	74	4	06/03	>>	327*
147 1.9 JTD	937 A2.000	1,9	85	4	04/01	>>	239
147 1.9 JTD	937 A2.000	1,9	85	4	04/01	>>	327*
147 1.9 JTD 16V	192 A5.000	1,9	103	4	11/02	>>	340
147 1.9 JTD 16V	192 B1.000	1,9	100	4	10/04	>>	340
147 1.9 JTD 16V	937 A4.000	1,9	93	4	09/03	09/04	340
147 1.9 JTDM	939 A7.000	1,9	85	4	10/04	03/10	605
147 1.9 JTDM 16V	937 A5.000	1,9	110	4	07/05	>>	340
147 1.9 JTDM 16V	937 A6.000	1,9	125	4	06/08	>>	607
147 1.9 JTDM 16V	939 A7.000	1,9	85	4	10/04	>>	239
147 1.9 JTDM 8V	937 A3.000	1,9	88	4	07/05	>>	605
155 1.9 TD	AR 67501	1,9	66	4	04/93	12/97	110
155 2.5 TD	VM07B, VM31B	2,5	92	4	04/93	04/95	110
155 2.5 TD	VM07B, VM31B	2,5	92	4	05/95	12/97	152
156 1.9 JTD	192 B1.000	1,9	100	4	11/02	11/04	340
156 1.9 JTD	937 A2.000	1,9	85	4	05/01	09/05	239
156 1.9 JTD	937 A2.000	1,9	85	4	05/01	09/05	327*
156 1.9 JTD	937 A4.000	1,9	93	4	11/03	09/05	340
156 1.9 JTD	937 A5.000	1,9	110	4	07/04	09/05	340
156 1.9 JTD	AR 32302	1,9	77	4	09/97	10/00	272
156 1.9 JTD	AR 32302	1,9	77	4	09/97	10/00	327*
156 1.9 JTD	AR 37101	1,9	81	4	10/00	05/01	239
156 1.9 JTD	AR 37101	1,9	81	4	10/00	05/01	327*
156 1.9 JTD 16V	192 A5.000	1,9	103	4	11/02	09/05	340
156 2.4 JTD	839 A6.000	2,4	103	5	10/00	09/05	239
156 2.4 JTD	841 C.000	2,4	110	5	03/02	09/05	239
156 2.4 JTD	841 G.000	2,4	129	5	10/03	09/05	340
156 2.4 JTD	841 M.000	2,4	120	5	06/03	09/05	340
156 2.4 JTD	AR 32501	2,4	100	5	09/97	10/00	272
156 2.4 JTD	AR 32501	2,4	100	5	09/97	10/00	327*
156 Sportwagon 1.9 JTD	192 B1.000	1,9	100	4	11/02	11/04	340
156 Sportwagon 1.9 JTD	937 A2.000	1,9	85	4	05/01	05/06	239
156 Sportwagon 1.9 JTD	937 A2.000	1,9	85	4	05/01	05/06	327*
156 Sportwagon 1.9 JTD	937 A4.000	1,9	93	4	11/03	05/06	340
156 Sportwagon 1.9 JTD	937 A5.000	1,9	110	4	03/05	05/06	340
156 Sportwagon 1.9 JTD	AR 32302	1,9	77	4	05/00	10/00	272
156 Sportwagon 1.9 JTD	AR 32302	1,9	77	4	05/00	10/00	327*
156 Sportwagon 1.9 JTD	AR 37101	1,9	81	4	10/00	05/01	239
156 Sportwagon 1.9 JTD	AR 37101	1,9	81	4	10/00	05/01	327*
156 Sportwagon 1.9 JTD 16V	192 A5.000	1,9	103	4	11/02	05/06	340
156 Sportwagon 1.9 JTD 16V Q	937 A5.000	1,9	110	4	07/04	05/06	340
156 Sportwagon 2.4 JTD	839 A6.000	2,4	103	5	10/00	05/06	239
156 Sportwagon 2.4 JTD	841 C.000	2,4	110	5	03/02	05/06	239
156 Sportwagon 2.4 JTD	841 G.000	2,4	129	5	10/03	05/06	340
156 Sportwagon 2.4 JTD	841 G.000	2,4	129	5	10/03	05/06	327*
156 Sportwagon 2.4 JTD	841 M.000	2,4	120	5	06/03	05/06	340
156 Sportwagon 2.4 JTD	AR 32501	2,4	100	5	05/00	10/00	272
156 Sportwagon 2.4 JTD	AR 32501	2,4	100	5	05/00	10/00	327*
159 1.9 JTDM 16V	937 A8.000, 939 A8	1,9	100	4	09/05	11/11	340
159 1.9 JTDM 16V	939 A2.000	1,9	110	4	09/05	11/11	340
159 1.9 JTDM 8V	937 A7.000, 939 A7	1,9	85	4	09/05	09/06	239
159 1.9 JTDM 8V	937 A7.000, 939 A7	1,9	85	4	10/06	12/08	605
159 1.9 JTDM 8V	939 A1.000	1,9	88	4	09/05	11/11	605
159 2.0 JTDM	844 A2.000	2,0	120	4	05/09	11/11	632
159 2.0 JTDM	939 B3.000	2,0	125	4	03/09	11/11	632
159 2.0 JTDM	939 B4.000	2,0	100	4	06/10	11/11	632
159 2.4 JTDM	939 A3.000	2,4	147	5	09/05	11/11	340
159 2.4 JTDM	939 A9.000	2,4	154	5	05/07	11/11	340
159 2.4 JTDM Q4	939 A9.000	2,4	154	5	05/07	11/11	607
159 Sportwagon 1.9 JTDM 16V	937 A8.000	1,9	100	4	03/06	11/11	340
159 Sportwagon 1.9 JTDM 16V	939 A2.000	1,9	110	4	03/06	11/11	340
159 Sportwagon 1.9 JTDM 8V	937 A7.000	1,9	85	4	03/06	09/06	239
159 Sportwagon 1.9 JTDM 8V	937 A7.000	1,9	85	4	10/06	12/08	605
159 Sportwagon 1.9 JTDM 8V	939 A1.000	1,9	88	4	03/06	11/11	605
159 Sportwagon 2.4 JTDM	939 A3.000	2,4	147	5	03/06	11/11	340
159 Sportwagon 2.4 JTDM	939 A9.000	2,4	154	5	05/07	11/11	340
159 Sportwagon 2.4 JTDM Q4	939 A9.000	2,4	154	5	05/07	11/11	607
164 2.5 TD	VM 84A	2,5	84	4	06/87	09/92	127
164 2.5 TD	VM08B, VM32B	2,5	92	4	09/92	04/95	110
164 2.5 TD	VM08B, VM32B	2,5	92	4	05/95	09/98	152
166 2.4 JTD	839 A6.000	2,4	103	5	10/00	06/07	239
166 2.4 JTD	841 C.000	2,4	110	5	04/02	06/07	239
166 2.4 JTD	841 G.000, 841 H.0	2,4	129	5	10/03	06/07	340
166 2.4 JTD	841 M.000	2,4	132	5	07/06	06/07	340
166 2.4 JTD	841 M.000	2,4	136	5	07/05	06/07	340
166 2.4 JTD	AR 34202	2,4	100	5	09/98	10/00	272
166 2.4 JTD	AR 34202	2,4	100	5	09/98	10/00	327*
33 1.8 TD	VM 82A	1,8	54	3	02/90	06/90	127
33 1.8 TD	VM 96A	1,8	62	3	07/90	03/94	127
33 Sportwagon 1.8 TD	VM 96A	1,8	62	4	01/86	12/89	127
6 2.5 TD	VM-HR 588 HT	2,5	77	5	06/83	05/86	127
75 2.0 TD	VM 80A	2,0	70	4	05/85	09/92	127
75 2.4 TD	VM 81A	2,4	82	4	01/89	02/92	127
90 2.4 TD	VM 81A	2,4	81	4	10/84	01/87	127
Brera 2.0 JTDM	844 A2.000	2,0	120	4	03/08	12/11	632
Brera 2.0 JTDM	939 B3.000	2,0	125	4	03/09	>>	632
Brera 2.4 JTDM 20V	939 A3.000	2,4	147	5	01/06	>>	340
Brera 2.4 JTDM 20V	939 A9.000	2,4	154	5	05/07	>>	607
Giulietta 1.6 JTDM	940 A3.000	1,6	77	4	03/10	>>	632
Giulietta 2.0 JTDM	940 A4.000	2,0	125	4	03/10	>>	632
Giulietta 2.0 JTDM	940 A5.000	2,0	103	4	04/10	>>	632
Giulietta 2.0 JTDM	940 A7.000	2,0	120	4	04/10	>>	632
Giulietta 2.0 JTDM	940 A8.000	2,0	100	4	04/10	>>	632
Giulietta 2.0 TD	VM4 HT	2,0	61	4	01/83	12/85	127
GT 1.9 JTD	937 A5.000	1,9	110	4	11/03	09/10	340
GT 1.9 JTD	937 A6.000	1,9	125	4	05/08	09/10	607
Mito 1.3 JTDM	199 A3.000	1,3	66	4	09/08	>>	351
Mito 1.3 JTDM 16V	199 B1.000	1,3	70	4	10/09	>>	616
Mito 1.3 JTDM 16V Eco	199 B4.000	1,3	62	4	01/11	>>	616
Mito 1.6 JTDM 16V	955 A3.000	1,6	88	4	08/08	>>	632
Mito 1.6 JTDM 16V	955 A4.000	1,6	85	4	08/08	>>	632
Spider 2.0 JTDM	844 A2.000	2,0	120	4	12/11	>>	632
Spider 2.0 JTDM	939 B3.000	2,0	125	4	12/11	>>	632
Spider 2.4 JTDM	939 A3.000	2,4	147	5	04/07	>>	340
Spider 2.4 JTDM	939 A3.000	2,4	154	5	03/08	>>	340
ALPINA							
D10 3.0 D Biturbo		3,0	180	6	04/00	10/03	347
D10 Kombi 3.0 D Biturbo		3,0	180	6	04/00	10/03	347
AM GENERAL							
6500cc	V8 FI Diesel	6,5		8	01/92	12/96	458
Hummer	V8 379 (X)	6,2		8	01/92	12/96	457
Hummer	V8 395 (Y)	6,5		8	01/92	12/96	457
Hummer	V8 395 (Z)	6,5		8	01/97	>>	458
ARO							
10.1-10.4, 1.9 D	Renault F8Q 248	1,9	47	4	03/86	02/91	119
240-244 2.5 D	XD3P	2,5	52	4	01/83	12/98	110
240-244 2.5 TD	VM-425HLT	2,5	74	4	01/92	12/06	110
240-244 2.5 TD	XD3TP	2,5	70	4	01/92	12/06	110
240-244 2.7 D	Aro L-27D	2,7	52	4	04/85	12/98	110
240-244 2.7 D	Aro L-27D	2,7	60	4	01/83	12/98	110
240-244 2.7 D		2,7	50	4	09/89	12/98	110
AUDI							
100 (44, 44Q, C3) 2.0 D	CN	2,0	51	5	08/82	07/88	112
100 (44, 44Q, C3) 2.0 D Turbo	DE	2,0	64	5	08/82	02/88	112
100 (44, 44Q, C3) 2.0 D Turbo	NC	2,0	74	5	03/88	11/90	112
100 (44, 44Q, C3) 2.4 D	3D	2,4	60	5	08/89	07/91	112
100 (44, 44Q, C3) 2.5 TDI	1T	2,5	88	5	01/90	11/90	153
100 (4A, C4) 2.4 D	AAS	2,4	60	5	12/90	06/94	112
100 (4A, C4) 2.5 TDI	AAT, ABP	2,5	85	5	12/90	06/94	153
100 Avant (44, 44Q, C3) 2.0 D	CN	2,0	51	5	03/83	11/90	112
100 Avant (44, 44Q, C3) 2.0 TD	DE	2,0	64	5	03/83	10/87	112
100 Avant (44, 44Q, C3) 2.0 TD	NC	2,0	74	5	03/88	11/90	112
100 Avant (44, 44Q, C3) 2.4 D	3D	2,4	60	5	08/89	11/90	112
100 Avant (44, 44Q, C3) 2.5 TD	1T	2,5	88	5	01/90	11/90	153
100 Avant (4A, C4) 2.4 D	AAS	2,4	60	5	12/90	06/94	112
100 Avant (4A, C4) 2.5 TDI	AAT, ABP	2,5	85	5	12/90	06/94	153
4000 1.6 D	CR, JK	1,6	40	4	08/81	07/83	112
4000 1.6 TD	CY	1,6	51	4	07/82	07/83	112
5000 2.0	CN	2,0	51	5	05/79	05/83	112
5000 2.0 TD	DE	2,0	66	5	06/82	12/82	112
80 (81, 85, B2) 1.6 D	CR, JK	1,6	40	4	08/80	08/86	112
80 (81, 85, B2) 1.6 TD	CY	1,6	51	4	08/81	05/86	112
80 (89, 89Q, 8A, B3) 1.6 TD	JK	1,6	40	4	09/86	08/91	112
80 (89, 89Q, 8A, B3) 1.6 TD	RA, SB	1,6	59	4	09/86	08/91	112
80 (89, 89Q, 8A, B3) 1.9 D	1Y	1,9	50	4	08/89	08/91	112
80 (8C, B4) 1.9 TD	AAZ	1,9	55	4	09/91	12/94	112
80 (8C, B4) 1.9 TDI	1Z	1,9	66	4	09/91	12/94	153
80 (8C, B4) 1.9 TDI	1Z	1,9	66	4	09/91	12/94	112*
80 (8C, B4) 1.9 TDI	1Z	1,9	66	4	09/91	12/94	271*
80 Avant (8C, B4) 1.9 TD	AAZ	1,9	55	4	09/91	12/94	112
80 Avant (8C, B4) 1.9 TDI	1Z	1,9	66	4	07/92	01/96	153
80 Avant (8C, B4) 1.9 TDI	1Z	1,9	66	4	07/92	01/96	112*
80 Avant (8C, B4) 1.9 TDI	1Z	1,9	66	4	07/92	01/96	271*
90 Avant 1.6 TD	CY	1,6	51	4	10/85	01/87	112
90 Avant 1.6 TD	RA, SB	1,6	59	4	04/87	09/91	112
A1 1.6 TDI	CAYC	1,6	77	4	05/10	>>	602
A2 (8Z0) 1.2 TDI	ANY	1,2	45	3	03/01	08/05	328
A2 (8Z0) 1.4 TDI	AMF, BHC	1,4	55	3	09/03	08/05	300
A2 (8Z0) 1.4 TDI	AMF, BHC	1,4	55	3	02/00	08/03	328
A2 (8Z0) 1.4 TDI	ATL	1,4	66	3	11/03	08/05	300
A3 (8L1) 1.9 TDI	AGR, ALH	1,9	66	4	09/96	07/01	153
A3 (8L1) 1.9 TDI	AGR, ALH	1,9	66	4	09/96	07/01	112*
A3 (8L1) 1.9 TDI	AGR, ALH	1,9	66	4	09/96	07/01	271*
A3 (8L1) 1.9 TDI	AHF, ASV	1,9	81	4	08/97	07/01	153
A3 (8L1) 1.9 TDI	AHF, ASV	1,9	81	4	08/97	07/01	112*
A3 (8L1) 1.9 TDI	AHF, ASV	1,9	81	4	08/97	07/01	271*

			kW	cyl			
A3 (8L1) 1.9 TDI	ASZ	1,9	96	4	06/03	>>	328
A3 (8L1) 1.9 TDI	ASZ	1,9	96	4	08/00	05/03	153
A3 (8L1) 1.9 TDI	ASZ	1,9	96	4	08/00	05/03	112*
A3 (8L1) 1.9 TDI	ASZ	1,9	96	4	08/00	05/03	271*
A3 (8L1) 1.9 TDI	ATD, AXR	1,9	74	4	10/00	>>	153
A3 (8L1) 1.9 TDI	ATD, AXR	1,9	74	4	10/00	>>	112*
A3 (8L1) 1.9 TDI	ATD, AXR	1,9	74	4	10/00	>>	271*
A3 (8L1) 1.9 TDI quattro	ASZ	1,9	96	4	06/03	>>	328
A3 (8L1) 1.9 TDI quattro	ASZ	1,9	96	4	08/00	05/03	153
A3 (8L1) 1.9 TDI quattro	ASZ	1,9	96	4	08/00	05/03	112*
A3 (8L1) 1.9 TDI quattro	ASZ	1,9	96	4	08/00	05/03	271*
A3 (8P1) 1.6 TDI	CAYB	1,6	66	4	05/09	>>	602
A3 (8P1) 1.6 TDI	CAYC	1,6	77	4	05/09	>>	602
A3 (8P1) 1.9 TDI	BKC, BLS mot.N°70251 →	1,9	77	4	05/03	>>	300
A3 (8P1) 2.0 TDI	AZV	2,0	100	4	05/03	>>	301
A3 (8P1) 2.0 TDI	BMM	2,0	103	4	06/05	05/07	538
A3 (8P1) 2.0 TDI	BMM mot.N°8P-6A138 001 →	2,0	103	4	06/05	>>	300
A3 (8P1) 2.0 TDI	BMM mot.N°8P-6B019 001 →	2,0	103	4	06/05	>>	300
A3 (8P1) 2.0 TDI	BMN	2,0	125	4	06/06	>>	622
A3 (8P1) 2.0 TDI	BUY	2,0	120	4	06/06	05/07	622
A3 (8P1) 2.0 TDI	CBAA	2,0	100	4	05/03	>>	602
A3 (8P1) 2.0 TDI	CBBB	2,0	125	4	03/06	>>	602
A3 (8P1) 2.0 TDI 16V	BKD	2,0	103	4	05/03	>>	301
A3 (8P1) 2.0 TDI 16V quattro	BKD	2,0	103	4	08/04	>>	301
A3 (8P1) 2.0 TDI 16V quattro	CFFB	2,0	103	4	08/04	>>	602
A3 (8P1) 2.0 TDI quattro	BMM mot.N°8P-6A138 001 →	2,0	103	4	01/06	>>	300
A3 (8P1) 2.0 TDI quattro	BMM mot.N°8P-6B019 001 →	2,0	103	4	01/06	>>	300
A3 (8P1) 2.0 TDI quattro	CBBB	2,0	125	4	03/06	>>	602
A3 Cabriolet 1.6 TDI	CAYC	1,6	77	4	05/09	>>	602
A3 Cabriolet 1.9 TDI	BLS	1,9	77	4	04/08	>>	300
A3 Cabriolet 2.0 TDI	CBAA	2,0	100	4	04/08	>>	602
A3 Cabriolet 2.0 TDI	CBAB	2,0	103	4	04/08	>>	602
A3 Sportback (8PA) 1.6 TDI	CAYB	1,6	66	4	05/09	>>	602
A3 Sportback (8PA) 1.6 TDI	CAYC	1,6	77	4	05/09	>>	602
A3 Sportback (8PA) 1.9 TDI	BKC, BLS mot.N°70251 →	1,9	77	4	09/04	>>	300
A3 Sportback (8PA) 2.0 TDI	AZV	2,0	100	4	09/04	>>	301
A3 Sportback (8PA) 2.0 TDI	BMM mot.N°8P-6A138 001 →	2,0	103	4	06/05	>>	300
A3 Sportback (8PA) 2.0 TDI	BMM mot.N°8P-6B019 001 →	2,0	103	4	06/05	>>	300
A3 Sportback (8PA) 2.0 TDI	CBAA	2,0	100	4	09/04	>>	602
A3 Sportback (8PA) 2.0 TDI 16V	BKD	2,0	103	4	09/04	>>	301
A3 Sportback (8PA) 2.0 TDI 16V	CBAB, CFFB, CLJA	2,0	103	4	09/04	>>	602
A3 Sportback (8PA) 2.0 TDI 16V quattro	BKD	2,0	103	4	11/05	>>	301
A3 Sportback (8PA) 2.0 TDI quattro	BMM mot.N°8P-6A138 001 →	2,0	103	4	01/06	>>	300
A3 Sportback (8PA) 2.0 TDI quattro	BMM mot.N°8P-6B019 001 →	2,0	103	4	01/06	>>	300
A3 Sportback (8PA) 2.0 TDI quattro	CBBB	2,0	125	4	03/06	>>	602
A4 (8D2, B5) 1.9 TDI	1Z, AHH, AHU	1,9	66	4	01/95	11/00	153
A4 (8D2, B5) 1.9 TDI	1Z, AHH, AHU	1,9	66	4	01/95	11/00	112*
A4 (8D2, B5) 1.9 TDI	1Z, AHH, AHU	1,9	66	4	01/95	11/00	271*
A4 (8D2, B5) 1.9 TDI	AFF	1,9	55	4	12/95	11/00	153
A4 (8D2, B5) 1.9 TDI	AFF	1,9	55	4	12/95	11/00	112*
A4 (8D2, B5) 1.9 TDI	AFF	1,9	55	4	12/95	11/00	271*
A4 (8D2, B5) 1.9 TDI	AFN, AVG	1,9	81	4	10/95	11/00	153
A4 (8D2, B5) 1.9 TDI	AFN, AVG	1,9	81	4	10/95	11/00	112*
A4 (8D2, B5) 1.9 TDI	AFN, AVG	1,9	81	4	10/95	11/00	271*
A4 (8D2, B5) 1.9 TDI	AJM	1,9	85	4	03/00	11/00	153
A4 (8D2, B5) 1.9 TDI	AJM	1,9	85	4	03/00	11/00	112*
A4 (8D2, B5) 1.9 TDI	AJM	1,9	85	4	03/00	11/00	271*
A4 (8D2, B5) 1.9 TDI quattro	AFN, AVG	1,9	81	4	10/95	11/00	153
A4 (8D2, B5) 1.9 TDI quattro	AFN, AVG	1,9	81	4	10/95	11/00	112*
A4 (8D2, B5) 1.9 TDI quattro	AFN, AVG	1,9	81	4	10/95	11/00	271*
A4 (8D2, B5) 1.9 TDI quattro	AJM, ATJ	1,9	85	4	03/00	11/00	153
A4 (8D2, B5) 1.9 TDI quattro	AJM, ATJ	1,9	85	4	03/00	11/00	112*
A4 (8D2, B5) 1.9 TDI quattro	AJM, ATJ	1,9	85	4	03/00	11/00	271*
A4 (8D2, B5) 2.5 D	AKE	2,5	132	6	10/00	05/03	310
A4 (8D2, B5) 2.5 TDI	AFB, AKN	2,5	110	6	09/97	11/00	310
A4 (8D2, B5) 2.5 TDI quattro	AFB, AKN	2,5	110	6	09/97	11/00	310
A4 (8E2, B6) 1.9 TDI	AVB	1,9	74	4	05/01	12/04	153
A4 (8E2, B6) 1.9 TDI	AWX, AVF → mot.N°8E-2-148 697	1,9	96	4	11/00	12/04	153
A4 (8E2, B6) 1.9 TDI	AWX, AVF → mot.N°8E-2-148 697	1,9	96	4	11/00	12/04	112*
A4 (8E2, B6) 1.9 TDI	AWX, AVF → mot.N°8E-2-148 697	1,9	96	4	11/00	12/04	271*
A4 (8E2, B6) 1.9 TDI	AWX, AVF mot.N°8E-2-148 698 →	1,9	96	4	11/00	12/04	328
A4 (8E2, B6) 1.9 TDI	BKE mot.N°8E-5-070-251 →	1,9	85	4	06/04	12/04	300
A4 (8E2, B6) 1.9 TDI quattro	AVF → mot.N°8E-2-148 697	1,9	96	4	11/01	12/04	153
A4 (8E2, B6) 1.9 TDI quattro	AVF → mot.N°8E-2-148 697	1,9	96	4	11/01	12/04	112*
A4 (8E2, B6) 1.9 TDI quattro	AVF → mot.N°8E-2-148 697	1,9	96	4	11/01	12/04	271*
A4 (8E2, B6) 1.9 TDI quattro	AVF mot.N°8E-2-148 698 →	1,9	96	4	11/01	12/04	328
A4 (8E2, B6) 2.5 D	AKE	2,5	132	6	10/00	05/03	310
A4 (8E2, B6) 2.5 D quattro	AKE, BAU, BDH	2,5	132	6	11/00	12/04	310
A4 (8E2, B6) 2.5 TDI	AYM	2,5	114	6	08/01	07/02	310
A4 (8E2, B6) 2.5 TDI	BCZ, BDG, BFC	2,5	120	6	07/02	12/04	310
A4 (8EC) 1.9 TDI	BKE mot.N°8E-5-070-251 →	1,9	85	4	11/04	06/08	300
A4 (8EC) 1.9 TDI	BRB	1,9	85	4	11/05	>>	538
A4 (8EC) 2.0 TDI	BNA mot.N°8E-5-400 001 →	2,0	100	4	11/04	06/08	301
A4 (8EC) 2.0 TDI	BPW	2.0	103	4	11/04	>>	538
A4 (8EC) 2.0 TDI	BRD	2,0	125	4	06/06	>>	622
A4 (8EC) 2.0 TDI	BRE	2,0	103	4	10/05	>>	622
A4 (8EC) 2.0 TDI	BRF	2,0	100	4	11/05	>>	622
A4 (8EC) 2.0 TDI	BVA	2,0	120	4	06/06	>>	622
A4 (8EC) 2.0 TDI	BVF	2,0	93	4	11/05	11/06	622
A4 (8EC) 2.0 TDI	BVG	2,0	89	4	01/06	09/06	622
A4 (8EC) 2.0 TDI 16V	BLB mot.N°8E-5-400 001 →	2,0	103	4	11/04	06/08	301

			kW	cyl			
A4 (8EC) 2.5 TDI	BDG	2,5	120	6	11/04	05/06	310
A4 (8EC) 2.7 TDI	BPP mot.N°F4F-5-028 001 →	2,7	132	6	01/06	06/08	602
A4 (8EC) 2.7 TDI	BSG	2,7	120	6	11/05	06/08	602
A4 (8EC) 3.0 TDI quattro	ASB mot.N°F4F-5-028 001 →	3,0	171	6	01/06	06/08	602
A4 (8EC) 3.0 TDI quattro	BKN	3,0	150	6	11/04	06/08	602
A4 (8K2) 2.0 TDI	CAGA	2,0	105	4	11/07	>>	602
A4 (8K2) 2.0 TDI	CAGB	2,0	100	4	11/07	>>	602
A4 (8K2) 2.0 TDI	CAGC	2,0	88	4	06/08	>>	602
A4 (8K2) 2.0 TDI	CAHA	2,0	125	4	01/08	>>	602
A4 (8K2) 2.0 TDI	CAHB	2,0	120	4	08/08	>>	602
A4 (8K2) 2.0 TDI quattro	CAGA	2,0	105	4	11/08	>>	602
A4 (8K2) 2.0 TDI quattro	CAHA	2,0	125	4	01/08	>>	602
A4 (8K2) 2.7 TDI	CAMA	2,7	140	6	11/07	>>	602
A4 (8K2) 2.7 TDI	CAMB	2,7	120	6	11/07	>>	602
A4 (8K2) 3.0 TDI quattro	CAPA, CCWA	3,0	176	6	11/07	>>	602
A4 (8K2) 3.0 TDI quattro	CCLA	3,0	176	6	11/07	>>	602
A4 (8K2) 3.0 TDI quattro	CCWB	3,0	155	6	06/08	>>	602
A4 Allroad (8KH) 2.0 TDI quattro	CAGA	2,0	105	4	09/09	>>	602
A4 Allroad (8KH) 2.0 TDI quattro	CAGB	2,0	100	4	09/09	>>	602
A4 Allroad (8KH) 2.0 TDI quattro	CAHA	2,0	125	4	04/09	>>	602
A4 Allroad (8KH) 2.0 TDI quattro	CAHB	2,0	120	4	04/09	>>	602
A4 Allroad (8KH) 3.0 TDI quattro	CCWA	3,0	176	6	04/09	>>	602
A4 Avant (8D5, B5) 1.9 TDI	1Z, AHH, AHU	1,9	66	4	02/96	09/01	153
A4 Avant (8D5, B5) 1.9 TDI	1Z, AHH, AHU	1,9	66	4	02/96	09/01	112*
A4 Avant (8D5, B5) 1.9 TDI	1Z, AHH, AHU	1,9	66	4	02/96	09/01	271*
A4 Avant (8D5, B5) 1.9 TDI	AFF	1,9	55	4	03/96	09/01	153
A4 Avant (8D5, B5) 1.9 TDI	AFF	1,9	55	4	03/96	09/01	112*
A4 Avant (8D5, B5) 1.9 TDI	AFF	1,9	55	4	03/96	09/01	271*
A4 Avant (8D5, B5) 1.9 TDI	AHU	1,9	66	4	03/98	09/01	153
A4 Avant (8D5, B5) 1.9 TDI	AHU	1,9	66	4	03/98	09/01	112*
A4 Avant (8D5, B5) 1.9 TDI	AHU	1,9	66	4	03/98	09/01	271*
A4 Avant (8D5, B5) 1.9 TDI	AJM	1,9	85	4	03/00	09/01	153
A4 Avant (8D5, B5) 1.9 TDI	AJM	1,9	85	4	03/00	09/01	112*
A4 Avant (8D5, B5) 1.9 TDI	AJM	1,9	85	4	03/00	09/01	271*
A4 Avant (8D5, B5) 1.9 TDI	AVG, AFN	1,9	81	4	02/96	09/01	153
A4 Avant (8D5, B5) 1.9 TDI	AVG, AFN	1,9	81	4	02/96	09/01	112*
A4 Avant (8D5, B5) 1.9 TDI	AVG, AFN	1,9	81	4	02/96	09/01	271*
A4 Avant (8D5, B5) 1.9 TDI quattro	AJM, ATJ	1,9	85	4	03/00	09/01	153
A4 Avant (8D5, B5) 1.9 TDI quattro	AJM, ATJ	1,9	85	4	03/00	09/01	112*
A4 Avant (8D5, B5) 1.9 TDI quattro	AJM, ATJ	1,9	85	4	03/00	09/01	271*
A4 Avant (8D5, B5) 1.9 TDI quattro	AVG, AFN	1,9	81	4	09/96	09/01	153
A4 Avant (8D5, B5) 1.9 TDI quattro	AVG, AFN	1,9	81	4	09/96	09/01	112*
A4 Avant (8D5, B5) 1.9 TDI quattro	AVG, AFN	1,9	81	4	09/96	09/01	271*
A4 Avant (8D5, B5) 2.5 TDI	AFB, AKN	2,5	110	6	09/97	09/01	310
A4 Avant (8D5, B5) 2.5 TDI quattro	AFB, AKN	2,5	110	6	09/97	09/01	310
A4 Avant (8D5, B6) 1.9 TDI	AWX, AVF mot.N°8E-2-148 698 →	1,9	96	4	09/01	12/04	328
A4 Avant (8E5, B6) 1.9 TDI	AVB	1,9	74	4	11/01	12/04	153
A4 Avant (8E5, B6) 1.9 TDI	AWX, AVF → mot.N°8E-2-148 697	1,9	96	4	09/01	12/04	153
A4 Avant (8E5, B6) 1.9 TDI	AWX, AVF → mot.N°8E-2-148 697	1,9	96	4	09/01	12/04	112*
A4 Avant (8E5, B6) 1.9 TDI	AWX, AVF → mot.N°8E-2-148 697	1,9	96	4	09/01	12/04	271*
A4 Avant (8E5, B6) 1.9 TDI	BKE mot.N°8E-5-070-251 →	1,9	85	4	06/04	12/04	300
A4 Avant (8E5, B6) 1.9 TDI quattro	AVF → mot.N°8E-2-148 697	1,9	96	4	11/01	12/04	153
A4 Avant (8E5, B6) 1.9 TDI quattro	AVF → mot.N°8E-2-148 697	1,9	96	4	11/01	12/04	112*
A4 Avant (8E5, B6) 1.9 TDI quattro	AVF → mot.N°8E-2-148 697	1,9	96	4	11/01	12/04	271*
A4 Avant (8E5, B6) 1.9 TDI quattro	AVF mot.N°8E-2-148 698 →	1,9	96	4	11/01	12/04	328
A4 Avant (8E5, B6) 2.5 TDI	AKE	2,5	132	6	10/00	05/03	310
A4 Avant (8E5, B6) 2.5 TDI	AYM	2,5	114	6	09/01	07/02	310
A4 Avant (8E5, B6) 2.5 TDI	BCZ, BDG, BFC	2,5	120	6	07/02	12/04	310
A4 Avant (8E5, B6) 2.5 TDI quattro	AKE, BAU, BDH	2,5	132	6	09/01	12/04	310
A4 Avant (8ED) 1.9 TDI	BKE mot.N°8E-5-070-251 →	1,9	85	4	11/04	06/08	300
A4 Avant (8ED) 2.0 TDI	BNA mot.N°8E-5-400 001 →	2,0	100	4	11/04	06/08	301
A4 Avant (8ED) 2.0 TDI 16V	BLB mot.N°8E-5-400 001 →	2,0	103	4	11/04	06/08	301
A4 Avant (8ED) 2.5 TDI	BDG	2,5	120	6	11/04	05/06	310
A4 Avant (8ED) 2.7 TDI	BPP mot.N°8E-7-065-820 →	2,7	132	6	01/06	06/08	602
A4 Avant (8ED) 2.7 TDI	BSG	2,7	120	6	11/05	03/08	602
A4 Avant (8ED) 3.0 TDI quattro	BKN	3,0	150	6	11/04	06/08	602
A4 Avant (8ED) 3.0 TDI quattro	BPP mot.N°8E-7-065-820 →	3,0	171	6	01/06	06/08	602
A4 Avant (8K5) 2.0 TDI	CAGA	2,0	105	4	04/08	>>	602
A4 Avant (8K5) 2.0 TDI	CAGB	2,0	100	4	04/08	>>	602
A4 Avant (8K5) 2.0 TDI	CAGC	2,0	88	4	06/08	>>	602
A4 Avant (8K5) 2.0 TDI	CAHA	2,0	125	4	04/08	>>	602
A4 Avant (8K5) 2.0 TDI	CAHB	2,0	120	4	08/08	>>	602
A4 Avant (8K5) 2.0 TDI quattro	CAGA	2,0	105	4	04/08	>>	602
A4 Avant (8K5) 2.0 TDI quattro	CAHA	2,0	125	4	08/08	>>	602
A4 Avant (8K5) 2.7 TDI	CAMA	2,7	140	6	04/08	>>	602
A4 Avant (8K5) 2.7 TDI	CAMB	2,7	120	6	06/08	>>	602
A4 Avant (8K5) 3.0 TDI quattro	CAPA, CCWA	3,0	176	6	04/08	>>	602
A4 Avant (8K5) 3.0 TDI quattro	CCLA	3,0	176	6	04/08	>>	602
A4 Avant (8K5) 3.0 TDI quattro	CCWB	3,0	155	6	06/08	>>	602
A4 Cabriolet (8H7, 8HE) 2.5 TDI	BCZ, BDG, BFC	2,5	120	6	08/02	12/05	310
A4 Cabriolet (8H7, 8HE) 2.7 TDI	BPP mot.N°8E-7-065-820 →	2,7	132	6	06/06	03/09	602
A4 Cabriolet (8H7, 8HE) 3.0 TDI quattro	ASB mot.N°8E-7-065-820 →	3,0	171	6	01/06	03/09	602
A4 Cabriolet (8H7, 8HE) 3.0 TDI quattro	BKN	3,0	150	6	01/06	03/09	602
A5 (8T) 2.0 TDI	CAHA	2,0	125	4	08/08	>>	602
A5 (8T) 2.0 TDI	CAHB	2,0	120	4	08/08	>>	602
A5 (8T) 2.0 TDI quattro	CAHA	2,0	125	4	08/08	>>	602
A5 (8T) 2.7 TDI	CAMA	2,7	140	6	06/07	>>	602
A5 (8T) 2.7 TDI	CAMB	2,7	120	6	09/07	>>	602
A5 (8T) 3.0 TDI quattro	CAPA, CCWA	3,0	176	6	06/07	>>	602
A5 (8T) 3.0 TDI quattro	CCWB	3,0	155	6	03/08	>>	602
A5 Cabriolet (8F) 2.0 TDI	CAHA	2,0	125	4	05/09	>>	602

			kW	cyl			
A5 Cabriolet (8F) 2.0 TDI	CAHB	2,0	120	4	05/09	>>	602
A5 Cabriolet (8F) 2.7 TDI	CGKA	2,7	140	6	03/09	>>	602
A5 Cabriolet (8F) 2.7 TDI	CGKB	2,7	120	6	05/09	>>	602
A5 Cabriolet (8F) 3.0 TDI quattr	CCWA	3,0	176	6	03/09	>>	602
A5 Sportback 2.0 TDI	CAGA	2,0	105	4	09/09	>>	602
A5 Sportback 2.0 TDI	CAGB	2,0	100	4	09/09	>>	602
A5 Sportback 2.0 TDI	CAHA	2,0	125	4	09/09	>>	602
A5 Sportback 2.0 TDI quattro	CAHA	2,0	125	4	09/09	>>	602
A5 Sportback 2.7 TDI	CGKA	2,7	140	6	09/09	>>	602
A5 Sportback 2.7 TDI	CGKB	2,7	120	6	09/09	>>	602
A5 Sportback 3.0 TDI quattro	CCWA	3,0	176	6	09/09	>>	602
A6 (4A, C4) 1.9 TDI	1Z, AHU	1,9	66	4	06/94	10/97	153
A6 (4A, C4) 1.9 TDI	1Z, AHU	1,9	66	4	06/94	10/97	112*
A6 (4A, C4) 1.9 TDI	1Z, AHU	1,9	66	4	06/94	10/97	271*
A6 (4A, C4) 2.5 TDI	AAT	2,5	84	5	01/95	10/97	153
A6 (4A, C4) 2.5 TDI	AAT	2,5	85	5	06/94	10/97	153
A6 (4A, C4) 2.5 TDI	AEL	2,5	103	5	08/94	10/97	153
A6 (4A, C4) 2.5 TDI quattro	AEL	2,5	103	5	10/95	10/97	153
A6 (4B, C5) 1.9 TDI	AFN, AVG	1,9	81	4	04/97	10/00	153
A6 (4B, C5) 1.9 TDI	AFN, AVG	1,9	81	4	04/97	10/00	112*
A6 (4B, C5) 1.9 TDI	AFN, AVG	1,9	81	4	04/97	10/00	271*
A6 (4B, C5) 1.9 TDI	AJM	1,9	85	4	07/00	01/05	153
A6 (4B, C5) 1.9 TDI	AJM	1,9	85	4	07/00	01/05	112*
A6 (4B, C5) 1.9 TDI	AJM	1,9	85	4	07/00	01/05	271*
A6 (4B, C5) 1.9 TDI	AVF, AWX	1,9	96	4	08/01	01/05	328
A6 (4B, C5) 1.9 TDI	AVF, AWX	1,9	96	4	08/01	01/05	112*
A6 (4B, C5) 1.9 TDI	AVF, AWX	1,9	96	4	08/01	01/05	271*
A6 (4B, C5) 2.5 TDI	AFB, AKN	2,5	110	6	07/97	01/05	310
A6 (4B, C5) 2.5 TDI	AKE, BAU, BDH	2,5	132	6	02/00	01/05	310
A6 (4B, C5) 2.5 TDI	AYM	2,5	114	6	08/01	01/05	310
A6 (4B, C5) 2.5 TDI	BCZ, BDG, BFC	2,5	120	6	07/02	01/05	310
A6 (4B, C5) 2.5 TDI quattro	AFB, AKN	2,5	110	6	07/97	01/05	310
A6 (4B, C5) 2.5 TDI quattro	AKE, BAU, BDH	2,5	132	6	02/00	01/05	310
A6 (4F2) 2.0 TDI	BLB → mot.N°4B-5-000 000	2,0	103	4	07/04	10/08	328
A6 (4F2) 2.0 TDI	BLB mot.N°4F-5-000 001 →	2,0	103	4	07/04	10/08	301
A6 (4F2) 2.0 TDI	BNA mot.N°8E-5-400-001 →	2,0	100	4	07/04	03/11	301
A6 (4F2) 2.0 TDI	BRE	2,0	103	4	09/05	10/08	622
A6 (4F2) 2.0 TDI	BRF	2,0	100	4	09/05	>>	622
A6 (4F2) 2.0 TDI	BVG	2,0	89	4	09/05	06/06	622
A6 (4F2) 2.0 TDI	CAGB	2,0	100	4	07/04	03/11	602
A6 (4F2) 2.0 TDI	CAHA	2,0	125	4	11/08	03/11	602
A6 (4F2) 2.0 TDI	CAHB	2,0	120	4	04/09	03/11	602
A6 (4F2) 2.7 TDI	BPP mot.N°F4F-5-028 001 →	2,7	132	6	11/04	10/08	602
A6 (4F2) 2.7 TDI	BSG, CANB mot.N°4F-7-039 579 →	2,7	120	6	11/04	03/11	602
A6 (4F2) 2.7 TDI	CAHB	2,7	120	6	04/09	>>	602
A6 (4F2) 2.7 TDI	CANA, CANC	2,7	140	6	10/08	03/11	602
A6 (4F2) 2.7 TDI	CAND	2,7	120	6	11/04	>>	602
A6 (4F2) 2.7 TDI quattro	BPP mot.N°4F-7-039-579 →	2,7	132	6	11/04	10/08	602
A6 (4F2) 2.7 TDI quattro	BSG, CAND mot.N°4F-7-039 579 →	2,7	120	6	06/05	03/11	602
A6 (4F2) 2.7 TDI quattro	CANA, CANC	2,7	140	6	10/08	03/11	602
A6 (4F2) 2.7 TDI quattro	CANB	2,7	120	6	06/05	>>	602
A6 (4F2) 2.7 TDI quattro	CAND	2,7	120	6	06/05	03/11	602
A6 (4F2) 3.0 TDI	ASB mot.N°F4F-5-028 001 →	3,0	171	6	06/06	03/11	602
A6 (4F2) 3.0 TDI quattro	ASB mot.N°4E-5-003 301 →	3,0	171	6	06/06	10/08	602
A6 (4F2) 3.0 TDI quattro	BMK mot.N°4F-7-039 579 →	3,0	165	6	05/04	05/06	602
A6 (4F2) 3.0 TDI quattro	BNG, CDYB mot.N°4F-7-039 579 →	3,0	155	6	05/04	03/11	602
A6 (4F2) 3.0 TDI quattro	CDYA, CDYC	3,0	176	6	10/08	03/11	602
A6 Allroad (4FH) 2.7 TDI quattro	BPP	2,7	132	6	05/06	>>	602
A6 Allroad (4FH) 2.7 TDI quattro	BSG	2,7	120	6	05/06	>>	602
A6 Allroad (4FH) 2.7 TDI quattro	CANC	2,7	140	6	10/08	>>	602
A6 Allroad (4FH) 3.0 TDI quattro	ASB	3,0	171	6	05/06	>>	602
A6 Allroad (4FH) 3.0 TDI quattro	BNG	3,0	155	6	05/06	>>	602
A6 Allroad (4FH) 3.0 TDI quattro	CDYA	3,0	176	6	10/08	>>	602
A6 Avant (4A, C4) 1.9 TDI	1Z, AHU	1,9	66	4	06/94	12/97	153
A6 Avant (4A, C4) 1.9 TDI	1Z, AHU	1,9	66	4	06/94	12/97	112*
A6 Avant (4A, C4) 1.9 TDI	1Z, AHU	1,9	66	4	06/94	12/97	271*
A6 Avant (4A, C4) 2.5 TDI	AAT	2,0	84	5	01/95	12/97	153
A6 Avant (4A, C4) 2.5 TDI	AAT	2,0	85	5	06/94	12/97	153
A6 Avant (4A, C4) 2.5 TDI	AEL	2,5	103	5	08/94	12/97	153
A6 Avant (4A, C4) 2.5 TDI quattro	AEL	2,5	103	5	07/95	12/97	153
A6 Avant (4B, C5) 1.9 TDI	AFN	1,9	81	4	02/98	04/01	153
A6 Avant (4B, C5) 1.9 TDI	AFN	1,9	81	4	02/98	04/01	112*
A6 Avant (4B, C5) 1.9 TDI	AFN	1,9	81	4	02/98	04/01	271*
A6 Avant (4B, C5) 1.9 TDI	AJM	1,9	85	4	07/00	01/05	153
A6 Avant (4B, C5) 1.9 TDI	AJM	1,9	85	4	07/00	01/05	112*
A6 Avant (4B, C5) 1.9 TDI	AJM	1,9	85	4	07/00	01/05	271*
A6 Avant (4B, C5) 1.9 TDI	AVF, AWX	1,9	96	4	08/01	01/05	328
A6 Avant (4B, C5) 2.5 TDI	AFB, AKN	2,5	110	6	12/97	01/05	310
A6 Avant (4B, C5) 2.5 TDI	AKE, BAU, BDH	2,5	132	6	02/00	01/05	310
A6 Avant (4B, C5) 2.5 TDI	AYM	2,5	114	6	08/01	01/05	310
A6 Avant (4B, C5) 2.5 TDI	BCZ, BDG, BFC	2,5	120	6	07/02	01/05	310
A6 Avant (4B, C5) 2.5 TDI quattro	AKE, BAU, BDH	2,5	132	6	02/00	01/05	310
A6 Avant (4F5) 2.0 TDI	BLB → mot.N°4B-5-050 000	2,0	103	4	06/05	10/08	328
A6 Avant (4F5) 2.0 TDI	BLB mot.N°4B-5-050 001 →	2,0	103	4	06/05	10/08	301
A6 Avant (4F5) 2.0 TDI	BNA mot.N°8E-5-4000 001 →	2,0	100	4	06/05	08/11	301
A6 Avant (4F5) 2.0 TDI	BRE	2,0	103	4	09/05	10/08	622
A6 Avant (4F5) 2.0 TDI	BRF	2,0	100	4	09/05	>>	622
A6 Avant (4F5) 2.0 TDI	BVG	2,0	89	4	09/05	06/06	622
A6 Avant (4F5) 2.0 TDI	CAGB	2,0	100	4	06/05	08/11	602
A6 Avant (4F5) 2.0 TDI	CAHA	2,0	125	4	10/08	08/11	602
A6 Avant (4F5) 2.0 TDI	CAHB	2,0	120	4	04/09	08/11	602

			kW	cyl			
A6 Avant (4F5) 2.7 TDI	BPP mot.N°4F-7-039 579 →	2,7	132	6	03/05	10/08	602
A6 Avant (4F5) 2.7 TDI	BSG mot.N°F4F-5-028 001 →	2,7	120	6	03/05	08/11	602
A6 Avant (4F5) 2.7 TDI	CANA, CANC	2,7	140	6	10/08	08/11	602
A6 Avant (4F5) 2.7 TDI	CANB, CAND	2,7	120	6	03/05	08/11	602
A6 Avant (4F5) 2.7 TDI quattro	BPP mot.N°4F-7-039 579 →	2,7	132	6	03/05	10/08	602
A6 Avant (4F5) 2.7 TDI quattro	BSG, CAND mot.N°4F-7-039 579 →	2,7	120	6	06/05	08/11	602
A6 Avant (4F5) 2.7 TDI quattro	CANA, CANC	2,7	140	6	10/08	08/11	602
A6 Avant (4F5) 2.7 TDI quattro	CANB, CAND	2,7	120	6	06/05	08/11	602
A6 Avant (4F5) 3.0 TDI	ASB mot.N°F4F-5-028 001 →	3,0	171	6	06/06	08/11	602
A6 Avant (4F5) 3.0 TDI quattro	ASB mot.N°4E-5-003 301 →	3,0	171	6	06/06	10/08	602
A6 Avant (4F5) 3.0 TDI quattro	BMK	3,0	165	6	03/05	05/06	602
A6 Avant (4F5) 3.0 TDI quattro	BNG, CDYB mot.N°4F-7-039 579 →	3,0	155	6	03/05	08/11	602
A6 Avant (4F5) 3.0 TDI quattro	CDYA, CDYC	3,0	176	6	10/08	08/11	602
A8 (4D2, 4D8) 2.5 TDI	AFB, AKN	2,5	110	6	01/97	04/00	310
A8 (4D2, 4D8) 2.5 TDI	AKE	2,5	132	6	09/00	09/02	310
A8 (4D2, 4D8) 2.5 TDI quattro	AFB, AKN	2,5	110	6	07/97	04/00	310
A8 (4D2, 4D8) 2.5 TDI quattro	AKE	2,5	132	6	09/00	09/02	310
A8 (4D2, 4D8) 3.3 TDI quattro	AKF	3,3	165	8	06/00	09/02	310
A8 (4E_) 3.0 TDI quattro	ASB mot.N°4E-5-003 301 →	3,0	171	6	08/03	07/10	602
A8 (4E_) 3.0 TDI quattro	BNG mot.N°4F-7-039 579 →	3,0	155	6	11/03	07/10	602
A8 (4E_) 4.0 TDI quattro	ASE	4,0	202	8	03/03	07/10	328
A8 (4E_) 4.2 TDI quattro	BMC	4,2	235	8	01/05	06/05	602
A8 (4E_) 4.2 TDI quattro	BVN	4,2	240	8	07/05	07/10	602
A8 (4H_) 3.0 TDI quattro	CDTA	3,0	184	6	07/10	>>	602
A8 (4H_) 4.2 TDI quattro	CDSB	4,2	258	8	11/09	>>	602
Allroad (4BH) 2.5 TDI quattro	AKE, BAU	2,5	132	6	05/00	08/05	310
Allroad (4BH) 2.5 TDI quattro	BCZ	2,5	120	6	05/03	08/05	310
Cabriolet (8G7, B4) 1.9 TDI	1Z, AHU	1,9	66	4	06/95	08/00	153
Cabriolet (8G7, B4) 1.9 TDI	1Z, AHU	1,9	66	4	06/95	08/00	112*
Cabriolet (8G7, B4) 1.9 TDI	1Z, AHU	1,9	66	4	06/95	08/00	271*
Q5 (8R) 2.0 TDI	CJCA	2,0	105	4	11/10	>>	602
Q5 (8R) 2.0 TDI	CJCB	2,0	100	4	11/10	>>	602
Q5 (8R) 2.0 TDI quattro	CAGA, CJCA	2,0	105	4	08/09	>>	602
Q5 (8R) 2.0 TDI quattro	CAGB, CJCB	2,0	100	4	08/09	>>	602
Q5 (8R) 2.0 TDI quattro	CAHA, CGLB, CMGA	2,0	125	4	11/08	>>	602
Q5 (8R) 2.0 TDI quattro	CAHB, CGLA, CGL	2,0	120	4	11/08	>>	602
Q5 (8R) 3.0 TDI quattro	CCWA	3,0	176	6	11/08	>>	602
Q5 (8R) 3.0 TDI quattro	CCWB	3,0	155	6	11/08	>>	602
Q7 (4L) 3.0 TDI	BUG	3,0	171	6	03/06	05/08	602
Q7 (4L) 3.0 TDI	BUN, CASB	3,0	155	6	03/06	05/10	602
Q7 (4L) 3.0 TDI	CASA	3,0	176	6	11/07	>>	602
Q7 (4L) 3.0 TDI	CCMA	3,0	176	6	11/07	>>	602
Q7 (4L) 3.0 TDI	CJMA, CJGC	3,0	150	6	05/10	>>	602
Q7 (4L) 4.2 TDI	BTR	4,2	240	8	03/07	06/09	602
Q7 (4L) 4.2 TDI	CCFA	4,2	250	8	05/09	>>	602
Q7 (4L) 6.0 TDI	CCGA	6,0	368	12	09/08	>>	602
TT (8J3) 2.0 TDI quattro	CBBB	2,0	125	4	06/08	>>	602
TT Roadster (8J9) 2.0 TDI quattro	CBBB	2,0	125	4	06/08	>>	602
BEDFORD							
Astra Max 1.6 D	16D OHC	1,6	40	4	09/84	08/91	110
Astra Max Kombi 1.6 D	16D	1,6	40	4	09/85	08/88	110
Astra Van 1.6 D	16D OHC	1,6	40	4	03/82	08/84	110
Astra Van Kombi 1.6 D	16D	1,6	40	4	09/85	08/88	110
Midi 2.2 D	22DIE	2,2	45	4	06/88	08/92	173
Midi 2.2 D	22DIE	2,2	45	4	06/88	08/92	174
Midi 2.2 D 4WD	22DIE	2,2	45	4	06/88	08/92	173
Midi 2.2 D 4WD	22DIE	2,2	45	4	06/88	08/92	174
BERTONE							
Freeclimber 2.4 TD	BMW M 21 D 24	2,4	85	6	06/89	12/93	128
BMW							
1 (E81,E87) 116 D		2,0	85	4	03/09	06/11	641
1 (E81,E87) 118 D	M47N204D4	2,0	90	4	09/04	03/07	302
1 (E81,E87) 118 D		2,0	100	4	03/07	06/11	641
1 (E81,E87) 118 D		2,0	105	4	03/07	06/11	641
1 (E81,E87) 120 D	M47N204D4	2,0	120	4	09/04	03/07	302
1 (E81,E87) 120 D		2,0	120	4	03/07	06/11	641
1 (E81,E87) 120 D		2,0	130	4	03/07	06/11	641
1 (E81,E87) 123 D	N47D20B, N47D20D	2,0	150	4	09/07	06/11	641
1 (F20) 116 D	N47D16A	1,6	85	4	03/12	>>	641
1 (F20) 118 D	N47D20C	2,0	105	4	09/11	>>	641
1 (F20) 118 D xDrive	N47D20C	2,0	105	4	07/13	>>	641
1 (F20) 120 D	N47D20C	2,0	135	4	09/11	>>	641
1 (F20) 120 D	N47D20C	2,0	147	4	09/11	>>	641
1 (F20) 120 D xDrive	N47D20C	2,0	135	4	11/12	>>	641
1 (F20) 120 D xDrive	N47D20C	2,0	147	4	11/12	>>	641
1 (F20) 125 D	N47D20D	2,0	160	4	03/12	>>	641
1 Convertible (E88) 118 D	N47D20A, N47D20C	2,0	100	4	09/08	>>	641
1 Convertible (E88) 118 D	N47D20A, N47D20C	2,0	105	4	09/08	>>	641
1 Convertible (E88) 120 D	N47D20A, N47D20C	2,0	120	4	03/08	>>	641
1 Convertible (E88) 120 D	N47D20A, N47D20C	2,0	130	4	03/08	>>	641
1 Convertible (E88) 123 D	N47D20B, N47D20D	2,0	150	4	09/08	>>	641
1 Coupé (E82) 118 D	N47D20C	2,0	100	4	09/09	>>	641
1 Coupé (E82) 118 D	N47D20C	2,0	105	4	09/09	>>	641
1 Coupé (E82) 120 D	N47D20A, N47D20C	2,0	120	4	10/07	>>	641
1 Coupé (E82) 120 D	N47D20A, N47D20C	2,0	130	4	10/07	>>	641
1 Coupé (E82) 123 D	N47D20B, N47D20D	2,0	150	4	10/07	>>	641
3 (E30) 324 D	M21D24W	2,4	63	6	09/85	08/91	110
3 (E30) 324 TD	M21D24, M21D24WA	2,4	85	6	09/87	08/91	128
3 (E36) 318 TDS	M41D18 (Inter.)	1,6	66	4	01/95	02/98	128
3 (E36) 325 TD	M51D25	2,5	85	6	09/91	02/98	128
3 (E36) 325 TDS	M51D25 (Inter.)	2,5	105	6	05/93	02/98	128

			kW	cyl			
3 (E46) 318 D	M47ECELN	2,0	85	4	09/01	03/03	238
3 (E46) 318 D	M47N204D4	2,0	85	4	03/03	02/05	302
3 (E46) 318 D	M47NECEN	2,0	85	4	09/01	03/03	302
3 (E46) 320 D	M47D20, M47204D	2,0	100	4	04/98	09/01	238
3 (E46) 320 D	M47ECEN	2,0	100	4	04/98	09/01	238
3 (E46) 320 D	M47N204D4	2,0	110	4	09/01	02/05	302
3 (E46) 320 D	M47NECEN	2,0	100	4	04/98	09/01	302
3 (E46) 330 D	M57D30	3,0	135	6	10/99	02/05	238
3 (E46) 330 D	M57N306D2	3,0	150	6	03/03	02/05	302
3 (E46) 330 XD	M57D30	3,0	135	6	06/00	02/05	238
3 (E46) 330 XD	M57N306D2	3,0	150	6	03/03	02/05	302
3 (E90) 316 D	N47D20C	2,0	85	4	09/09	10/11	641
3 (E90) 318 D	M47N204D4	2,0	90	4	01/05	>>	302
3 (E90) 318 D	N47D20A, N47D20	2,0	100	4	09/07	10/11	641
3 (E90) 318 D	N47D20A, N47D20	2,0	105	4	09/07	10/11	641
3 (E90) 320 D	M47N204D4	2,0	110	4	09/05	>>	302
3 (E90) 320 D	M47N204D4	2,0	120	4	01/05	>>	302
3 (E90) 320 D	N47D20A	2,0	135	4	03/10	10/11	641
3 (E90) 320 D	N47D20A, N47D20	2,0	130	4	09/07	03/10	641
3 (E90) 320 D	N47D20C	2,0	120	4	03/10	10/11	641
3 (E90) 320 D xDrive	N47D20C	2,0	120	4	09/08	02/10	641
3 (E90) 320 D xDrive	N47D20C	2,0	130	4	09/08	02/10	641
3 (E90) 325 D	M57306D3	3,0	145	6	09/06	>>	302
3 (E90) 330 D	M57306D3	3,0	170	6	09/05	>>	302
3 (E90) 330 D	N57D30A	3,0	180	6	09/08	12/11	641
3 (E90) 330 D xDrive	N57D30A	3,0	180	6	09/08	10/11	641
3 (E90) 330 XD	M57306D3	3,0	170	6	09/05	>>	302
3 (E90) 335 D	M57N306D5	3,0	210	6	09/06	>>	302
3 Cabriolet (E46) 320 CD	M47N204D4	2,0	110	4	02/05	>>	302
3 Cabriolet (E46) 330 CD	M57N306D2	3,0	150	6	08/05	>>	302
3 Cabriolet (E93) 320 D	N47D20A, N47D20	2,0	130	4	03/08	02/10	641
3 Cabriolet (E93) 320 D	N47D20C	2,0	120	4	03/10	>>	641
3 Cabriolet (E93) 320 D	N47D20C	2,0	135	4	03/10	>>	641
3 Cabriolet (E93) 325 D	N57D30A	3,0	150	6	03/10	>>	641
3 Cabriolet (E93) 330 D	N57D30A	3,0	180	6	03/09	>>	641
3 Compact (E36) 318 TDS	M41D18 (Inter.)	1,6	66	4	01/95	08/00	128
3 Compact (E46) 318 TD	M47N204D4	2,0	85	4	03/03	02/05	302
3 Compact (E46) 320 TD	M47N204D4	2,0	110	4	09/01	02/05	302
3 Coupé (E46) 320 CD	M47N204D4	2,0	110	4	11/03	>>	302
3 Coupé (E46) 330 CD	M57N306D2	3,0	150	6	03/03	>>	302
3 Coupé (E92) 320 D	N47D20A, N47D20	2,0	130	4	03/07	02/10	641
3 Coupé (E92) 320 D	N47D20C	2,0	120	4	03/10	>>	641
3 Coupé (E92) 320 D	N47D20C	2,0	135	4	03/10	>>	641
3 Coupé (E92) 320 D xDrive	N47D20C	2,0	120	4	03/10	>>	641
3 Coupé (E92) 320 D xDrive	N47D20C	2,0	130	4	09/08	02/10	641
3 Coupé (E92) 320 D xDrive	N47D20C	2,0	135	4	03/10	>>	641
3 Coupé (E92) 325 D	M57D30TU2	3,0	145	6	03/07	>>	302
3 Coupé (E92) 325 D	N57D30A	3,0	150	6	03/10	>>	641
3 Coupé (E92) 330 D	M57306D3, M57D3	3,0	170	6	09/06	>>	302
3 Coupé (E92) 330 D	N57D30A	3,0	180	6	09/08	>>	641
3 Coupé (E92) 330 D xDrive	N57D30A	3,0	180	6	09/08	>>	641
3 Coupé (E92) 330 XD	M57306D3, M57D3	3,0	170	6	09/06	>>	302
3 Coupé (E92) 335 D	M57N306D5	3,0	210	6	09/06	>>	302
3 Touring (E30) 324 TD	M21D24, M21D24W	2,4	85	6	01/88	06/93	128
3 Touring (E36) 318 TDS	M41D18 (Inter.)	1,8	66	4	01/95	10/99	128
3 Touring (E36) 325 TDS	M51D25 (Inter.)	2,5	105	6	01/95	10/99	128
3 Touring (E46) 318 D	M47204D1	2,0	85	4	03/02	02/05	302
3 Touring (E46) 318 D	M47ECELN	2,0	85	4	03/02	02/05	238
3 Touring (E46) 318 D	M47N204D4	2,0	85	4	03/03	02/05	302
3 Touring (E46) 318 D	M47NECELN	2,0	85	4	03/02	02/05	302
3 Touring (E46) 320 D	M47D20, M47204D	2,0	100	4	03/00	09/01	238
3 Touring (E46) 320 D	M47ECEN	2,0	100	4	03/00	09/01	238
3 Touring (E46) 320 D	M47N204D4	2,0	110	4	09/01	02/05	302
3 Touring (E46) 320 D	M47NECEN	2,0	100	4	03/00	09/01	302
3 Touring (E46) 330 D	M57D30	3,0	135	6	10/99	02/05	238
3 Touring (E46) 330 D	M57N306D2	3,0	150	6	03/03	02/05	302
3 Touring (E46) 330 XD	M57D30	3,0	135	6	06/00	02/05	238
3 Touring (E46) 330 XD	M57N306D2	3,0	150	6	03/03	02/05	302
3 Touring (E91) 316 D	N47D20C	2,0	85	4	03/10	05/12	641
3 Touring (E91) 318 D	M47N204D4	2,0	90	4	09/05	>>	302
3 Touring (E91) 318 D	N47D20A, N47D20	2,0	100	4	09/07	05/12	641
3 Touring (E91) 318 D	N47D20A, N47D20	2,0	105	4	09/07	05/12	641
3 Touring (E91) 320 D	M47N204D4	2,0	110	4	09/05	>>	302
3 Touring (E91) 320 D	M47N204D4	2,0	120	4	09/05	>>	302
3 Touring (E91) 320 D	N47D20A, N47D20	2,0	130	4	09/07	02/10	641
3 Touring (E91) 320 D xDrive	N47D20C	2,0	120	4	09/08	02/10	641
3 Touring (E91) 320 D xDrive	N47D20C	2,0	130	4	09/08	02/10	641
3 Touring (E91) 320 D xDrive	N47D20C	2,0	135	4	03/10	05/12	641
3 Touring (E91) 320 xD	N47D20A, N47D20	2,0	130	4	09/07	02/10	641
3 Touring (E91) 325 D	M57306D3	3,0	145	6	09/06	>>	302
3 Touring (E91) 330 D	M57306D3	3,0	170	6	09/05	>>	302
3 Touring (E91) 330 D	N57D30A	3,0	180	6	09/08	05/12	641
3 Touring (E91) 330 XD	M57306D3, M57D3	3,0	170	6	09/05	08/08	302
3 Touring (E91) 335 D	M57N306D5	3,0	210	6	09/06	>>	302
5 (E28) 524 D	M21D24W	2,4	63	6	03/86	12/87	110
5 (E28) 524 TD	M21D24, M21D24W	2,4	85	6	09/83	12/87	110
5 (E34) 524 TD	M21D24, M21D24W	2,4	85	6	03/88	09/95	128
5 (E34) 525 TD	M51D25	2,5	85	6	04/93	09/95	128
5 (E34) 525 TDS	M51D25 (Inter.)	2,5	105	6	09/91	01/97	128
5 (E39) 520 D	M47D20, M47204D	2,0	100	4	02/00	06/03	238
5 (E39) 525 D	M57D25, M57256D	2,5	120	6	02/00	06/03	238

			kW	cyl			
5 (E39) 525 TD	M51D25	2,5	85	6	01/97	06/03	128
5 (E39) 525 TDS	M51D25 (Inter.)	2,5	105	6	01/96	06/03	128
5 (E39) 530 D	M57D30	3,0	135	6	08/98	09/00	238
5 (E39) 530 D	M57D30	3,0	142	6	09/00	06/03	238
5 (E60) 520 D	M47N204D4	2,0	110	4	09/05	03/10	302
5 (E60) 520 D	M47N204D4	2,0	130	4	09/07	03/10	302
5 (E60) 520 D	M47N204D5	2,0	120	4	07/05	03/10	302
5 (E60) 520 D	N47D20A, N47D20	2,0	120	4	09/07	02/10	641
5 (E60) 520 D	N47D20A, N47D20	2,0	130	4	09/07	02/10	641
5 (E60) 525 D	M57256D1	2,5	120	6	12/04	>>	302
5 (E60) 525 D	M57306D3	3,0	145	6	01/07	03/10	302
5 (E60) 525 D	M57N256D4, M57D	2,5	130	6	06/04	03/10	302
5 (E60) 525 XD	M57306D3	3,0	145	6	01/07	03/10	302
5 (E60) 530 D	M57306D3	3,0	170	6	07/03	03/10	302
5 (E60) 530 D	M57306D3	3,0	173	6	01/07	03/10	302
5 (E60) 530 D	N57306D2	3,0	160	6	07/03	03/10	302
5 (E60) 530 XD	M57306D3	3,0	170	6	07/05	03/10	302
5 (E60) 530 XD	M57306D3	3,0	173	6	01/07	03/10	302
5 (E60) 535 D	M57306D4	3,0	200	6	09/04	03/10	302
5 (E60) 535 D	M57N306D5	3,0	210	6	01/07	03/10	302
5 (F10) 520 D	N47D20C	2,0	135	4	05/10	>>	641
5 (F10) 520 D x Drive	N47D20C	2,0	135	4	07/13	>>	641
5 (F10) 525 D	N47D20D	2,0	160	4	09/11	>>	641
5 (F10) 525 D	N57D30A	3,0	150	6	03/10	08/11	641
5 (F10) 525 D xDrive	N47D20D	2,0	160	4	09/11	>>	641
5 (F10) 530 D	N57D30A	3,0	180	6	03/10	08/11	641
5 (F10) 530 D	N57D30A	3,0	190	6	09/11	>>	641
5 (F10) 530 D xDrive	N57D30A	3,0	190	6	09/11	>>	641
5 (F10) 535 D	N57D30B	3,0	220	6	09/10	08/11	641
5 Gran Turismo (F07) 530 D	N57D30A	3,0	155	6	09/10	06/12	641
5 Gran Turismo (F07) 530 D	N57D30A	3,0	180	6	10/09	06/12	641
5 Gran Turismo (F07) 530 D xD	N57D30A	3,0	180	6	06/10	06/12	641
5 Gran Turismo (F07) 535 D	N57D30B	3,0	220	6	03/10	06/12	641
5 Gran Turismo (F07) 535 D xD	N57D30B	3,0	220	6	09/10	06/12	641
5 Touring (E34) 525 TD	M51D25	2,5	85	6	03/93	01/97	128
5 Touring (E34) 525 TDS	M51D25 (Inter.)	2,5	105	6	12/91	01/97	128
5 Touring (E39) 520 D	M47D20, M47204D	2,0	100	4	02/00	09/03	238
5 Touring (E39) 525 D	M57D25, M57256D	2,5	120	6	02/00	05/04	238
5 Touring (E39) 525 TDS	M51D25 (Inter.)	2,5	105	6	03/97	05/04	128
5 Touring (E39) 530 D	M57D30	3,0	135	6	08/98	09/00	238
5 Touring (E39) 530 D	M57D30	3,0	142	6	09/00	05/04	238
5 Touring (E61) 520 D	M47N204D4	2,0	110	4	09/05	>>	302
5 Touring (E61) 520 D	M47N204D5	2,0	120	4	07/05	>>	302
5 Touring (E61) 520 D	N47D20A, N47D20	2,0	120	4	09/07	08/10	641
5 Touring (E61) 520 D	N47D20A, N47D20	2,0	130	4	09/07	08/10	641
5 Touring (E61) 525 D	M57N256D4	2,5	120	6	12/04	>>	302
5 Touring (E61) 525 D	M57N256D4, M57D	2,5	130	6	06/04	08/05	302
5 Touring (E61) 525 D	N57306D3	3,0	145	6	01/07	>>	302
5 Touring (E61) 525 XD	N57306D3	3,0	145	6	01/07	>>	302
5 Touring (E61) 530 D	M57306D3	3,0	170	6	07/05	>>	302
5 Touring (E61) 530 D	M57306D3	3,0	173	6	01/07	>>	302
5 Touring (E61) 530 D	N57306D2	3,0	160	6	06/04	>>	302
5 Touring (E61) 530 XD	M57306D3	3,0	170	6	07/05	>>	302
5 Touring (E61) 530 XD	M57306D3	3,0	173	6	01/07	>>	302
5 Touring (E61) 535 D	M57306D4	3,0	200	6	09/04	>>	302
5 Touring (E61) 535 D	M57N306D5	3,0	210	6	01/07	>>	302
5 Touring (E61) 535 XD		3,0	170	6	07/05	>>	302
5 Touring (F11) 520 D	N47D20C	2,0	135	4	09/10	>>	641
5 Touring (F11) 525 D	N47D20D	2,0	160	4	09/11	>>	641
5 Touring (F11) 525 D	N57D30A	3,0	150	6	09/10	>>	641
5 Touring (F11) 525 D xDrive	N47D20D	2,0	160	4	09/11	>>	641
5 Touring (F11) 530 D	N57D30A	3,0	180	6	09/10	08/11	641
5 Touring (F11) 530 D	N57D30A	3,0	190	6	09/11	>>	641
5 Touring (F11) 535 D	N57D30B	3,0	220	6	09/10	08/11	641
5 Touring (F11) 535 D xDrive	N57D30B	3,0	230	6	09/11	>>	641
6 Cabriolet (E64) 635 D	M57N306D5	3,0	210	6	07/07	>>	302
7 (E38) 725 TDS	M51D25 (Inter.)	2,5	105	6	04/96	11/01	128
7 (E38) 730 D	M57306D1	3,0	142	6	04/00	11/01	238
7 (E38) 730 D	M57D30	3,0	135	6	08/98	04/00	238
7 (E38) 740 D	M67D39	4,0	180	8	05/99	11/01	347
7 (E65, E66) 730 D	M57306D2	3,0	160	6	10/02	>>	302
7 (E65, E66) 730 LD	M57306D3	3,0	170	6	07/05	>>	302
7 (E65, E66) 740 D	N67398D1	4,0	190	8	10/02	>>	303
7 (E65, E66) 745 D	N67N448D1	4,5	220	8	03/05	08/05	303
7 (E65, E66) 745 D	N67N448D2	4,5	242	8	07/05	>>	303
7 (F01) 730 D	N57D30A	3,0	180	6	10/08	06/12	641
7 (F01) 740 D	N57D30B	3,0	225	6	09/09	06/12	641
7 (F01) 740 D xDrive	N57D30B	3,0	225	6	09/10	06/12	641
7 (F02) 730 D	N57D30A	3,0	180	6	03/09	06/12	641
7 (F02) 730 D	N57D30A	3,0	190	6	07/12	>>	641
X1 (E84) xDrive 18 D	N47D20C	2,0	100	4	11/09	06/12	641
X1 (E84) xDrive 18 D	N47D20C	2,0	105	4	11/09	06/12	641
X1 (E84) xDrive 18 D	N47D20C	2,0	105	4	07/12	>>	641
X1 (E84) xDrive 20 D	N47D20C	2,0	120	4	10/09	06/12	641
X1 (E84) xDrive 20 D	N47D20C	2,0	130	4	10/09	06/12	641
X1 (E84) xDrive 20 D	N47D20C	2,0	135	4	07/12	>>	641
X1 (E84) xDrive 23 D	N47D20D	2,0	150	4	10/09	06/02	641
X3 (E83) 2.0 D	M47N204D4	2,0	110	4	10/04	>>	302
X3 (E83) 2.0 D	N47D20A	2,0	130	4	09/07	08/08	641
X3 (E83) 3.0 D	M54N306D2	3,0	150	6	01/04	>>	302
X3 (E83) 3.0 D	M57N2306D2	3,0	160	6	01/04	>>	302

			kW	cyl			
X3 (E83) 3.0 SD	N57N306D5	3,0	210	6	09/06	>>	302
X3 (E83) xDrive 20 D	N47D20A, N47D20C	2,0	120	4	09/08	08/10	641
X3 (E83) xDrive 20 D	N47D20A, N47D20C	2,0	130	4	09/08	08/10	641
X5 (E53) 3.0 D	M57306D1	3,0	135	6	05/01	>>	238
X5 (E53) 3.0 D	M57N306D4	3,0	160	6	12/03	>>	302
X5 (E70) 3.0 D	M57306D3	3,0	173	6	02/07	09/08	302
X5 (E70) 3.0 SD	M57N306D5	3,0	210	6	09/07	09/08	302
X5 (E70) xDrive 30 D	N57D30A	3,0	155	6	04/10	06/13	641
X5 (E70) xDrive 30 D	N57D30A	3,0	190	6	04/10	06/13	641
X6 (E71) 30 D	M57N2306D3	3,0	173	6	05/08	>>	302
X6 (E71) 35 D	N57N306D5	3,0	210	6	05/08	>>	302
X6 (E71) xDrive 30 D	N57D30A	3,0	155	6	04/10	>>	641
X6 (E71) xDrive 30 D	N57D30A	3,0	180	6	04/10	>>	641
X6 (E71) xDrive 40 D	N57D30B	3,0	225	6	04/10	>>	641
BORGWARD							
VM	VM						127
BUICK							
Century 4.3	V6 260 (T)	4,3	260	6	01/82	12/83	318
Century 4.3 Custom Limited	V6 260 (T)	4,3	260	6	01/83	>>	318
Century 4.3 Limited	V6 260 (T)	4,3	260	6	01/83	>>	318
Century 5.7	V8 350 (N)	5,7	350	8	01/81	>>	318
Century 5.7 Estate Wagon	V8 350 (N)	5,7	350	8	01/81	>>	318
Century 5.7 Limited	V8 350 (N)	5,7	350	8	01/81	12/82	318
Electra 5.7	V8 350 (N)	5,7	350	8	01/80	12/83	318
Electra 5.7 Estate Wagon	V8 350 (N)	5,7	350	8	01/80	12/83	318
Electra 5.7 Limited	V8 350 (N)	5,7	350	8	01/80	12/83	318
Electra 5.7 Park Avenue	V8 350 (N)	5,7	350	8	01/80	12/83	318
Estate 5.7	V8 350 (N)	5,7	350	8	01/80	12/83	318
Le Sabre 5.7	V8 350 (N)	5,7	350	8	01/80	12/83	318
Le Sabre 5.7 Custom	V8 350 (N)	5,7	350	8	01/80	12/83	318
Le Sabre 5.7 Estate Wagon	V8 350 (N)	5,7	350	8	01/80	12/83	318
Le Sabre 5.7 Limited	V8 350 (N)	5,7	350	8	01/80	12/83	318
Regal 4.3	V6 260 (V)	4,3	265	6	01/82	12/83	318
Regal 4.3 Limited	V6 260 (V)	4,3	265	6	01/82	12/83	318
Regal 5.7	V8 350 (N)	5,7	350	8	01/82	12/83	318
Regal 5.7 Estate Wagon	V8 350 (N)	5,7	350	8	01/82	12/83	318
Regal 5.7 Limited	V8 350 (N)	5,7	350	8	01/81	12/83	318
Riviera 5.7	V8 350 (N)	5,7	350	8	01/82	12/83	318
CADILLAC							
BLS 1.9 D	Z19DTH	1,9	110	4	04/06	>>	340
De Ville 5.7	V8 350 (N)	5,7	350	8	01/79	12/83	318
De Ville 5.7 Late	V8 350 (N)	5,7	350	8	01/79	12/79	318
Eldorado 5.7	V8 350 (N)	5,7	350	8	01/79	12/83	318
Fleetwood 5.7 Brougham	V8 350 (N)	5,7	350	8	01/79	12/83	318
Fleetwood 5.7 Brougham Late	V8 350 (N)	5,7	350	8	01/79	12/79	318
Fleetwood 5.7 Limousine	V8 350 (N)	5,7	350	8	01/80	12/83	318
Seville 5.7	V8 350 (N)	5,7	350	8	01/80	12/83	318
Seville 5.7 Late	V8 350 (N)	5,7	350	8	01/79	12/79	318
CHEVROLET							
Bel Air 5.7	V8 350 (N)	5,7	350	8	01/80	12/81	318
Blazer 2.5 TD	Maxion	2,5					135
Blazer 6.2	V8 378 (C)	6,2		8	01/85	12/93	459
Blazer 6.2	V8 378 (J)	6,2		8	01/85	12/93	459
Blazer 6.2	V8 379 (C)	6,2		8	01/82	12/91	458
Blazer 6.5	V8 395 (S)	6,5		8	01/94	>>	458
Caprice 5.7 Classic	V8 350 (N)	5,7	350	8	01/80	12/83	318
Captiva 2.0 CDRi	Z20S	2,0	110	4	10/06	02/11	639
Captiva 2.0 CDRi 4WD	Z20S	2,0	110	4	10/06	02/11	639
Celebrity 4.3	V6 260 (V)	4,3	260	6	01/82	12/83	318
Chevette	L4 110 (D)	1,8			01/81	>>	172
El Camino 4.3	V6 260 (V)	4,3	260	6	01/80	12/81	318
El Camino 4.3	V6 260 (V)	4,3	265	6	01/82	12/83	318
El Camino 5.7	V8 350 (N)	5,7	350	8	01/82	12/83	318
Epica 2.0 CDRi	Z20S	2,0	110	4	09/06	12/11	639
Impala 5.7	V8 350 (N)	5,7	350	8	01/80	12/83	318
Lacetti 2.0 D	Z20S	2,0	89	4	09/06	04/13	639
Malibú 4.3	V6 260 (V)	4,3	265	6	01/82	12/83	318
Malibú 4.3 Classic	V6 260 (V)	4,3		6	01/82	12/83	318
Malibú 5.7	V8 350 (N)	5,7	350	8	01/82	12/83	318
Montecarlo 4.3	V6 260 (V)	4,3	265	6	01/82	12/83	318
Montecarlo 5.7	V8 350 (N)	5,7	350	8	01/82	12/83	318
Nubira 2.0 D S/W	Z20S	2,0	89	4	01/07	04/13	639
Nubira Station Wagon 2.0 D S/V	Z20S	2,0	89	4	01/07	04/13	639
Tahoe	V8 378 (C)	6,2		8	01/85	12/93	459
Tahoe	V8 378 (J)	6,2		8	01/85	12/93	459
Tahoe	V8 395 (S)	6,5		8	01/95	12/98	458
CHRYSLER							
300 C 3.0 CRD	M664	3,0	160	6	09/05	>>	305
300 C Touring 3.0 CRD	M664	3,0	160	6	09/05	12/10	305
Caravan 2.5 TD	VM HR 425 CLIEE	2,5			05/95	>>	152
Caravan 2.5 TD	VM HR 492, VM 425 CLIRE	2,5			01/93	04/95	111
Grand Voyager 2.5 6TD	VM HR 425 CLIEE	2,5	88	4	09/95	>>	152
Grand Voyager 2.5 TD LE	HR 425 CLI	2,5	87	4	04/92	04/95	111
Grand Voyager 2.5 TD LE	VM HR 425 CLIEE	2,5	88	4	05/95	>>	152
Grand Voyager 2.5 TD SE	HR 425 CLI	2,5	85	4	04/92	04/95	111
Grand Voyager 2.5 TD SE	VM HR 425 CLIEE	2,5	85	4	05/95	>>	152
Jeep Cherokee 2.1 TD	Renault J8S	2,1	59	4	01/88	08/95	119
Jeep Cherokee 2.1 TD	Renault J8S 814	2,1	65	4	01/87	08/94	119
Jeep Cherokee 2.1 TD	Renault J8S 890	2,1	65	4	01/88	01/91	119
Jeep Cherokee 2.1 TD	Renault J8S 890	2,1	65	4	02/91	08/94	121
Jeep Cherokee 2.5 TD	VM HR 425 CLIRX	2,5	85	4	10/94	>>	111

			kW	cyl			
Jeep Grand Cherokee 2.5 TD	VM HR 425 CLIEE	2,5	88	4	05/95	>>	152
Jeep Grand Cherokee 2.5 TD	VM HR 492, VM 42	2,5	88	4	01/93	04/95	111
Jeep Wrangler Laredo, Sahara,	Renault	2,1	64	6	07/88	>>	119
PT Cruiser 2.2 CRD	EDJ	2,2	89	4	03/02	12/10	143
PT Cruiser 2.2 CRD	EDJ	2,2	110	4	08/05	12/10	143
Voyager I 2.5 TD (ES)	M00, 09B	2,5	87	4	01/92	04/95	122
Voyager I 2.5 TD (ES)	M00, 09B	2,5	87	4	05/95	09/95	152
Voyager II 2.5 TD (GS)	425 CLIRS/X	2,5	85	4	01/95	04/95	122
Voyager II 2.5 TD (GS)	425 CLIRS/X	2,5	85	4	05/95	03/01	152
Voyager III 2.5 CRD (RG)	ENC	2,5	105	4	02/00	12/08	329
Voyager III 2.8 CRD (RG)	ENR	2,8	110	4	06/04	12/08	329
CITROËN							
AX 1.4 D	K9A (TUD3)	1,4	38	4	09/88	06/92	563
AX 1.4 D	K9Y (TUD3Y)	1,4	37	4	08/91	12/97	563
AX 1.4 D 4x4	K9A (TUD3)	1,4	39	4	06/91	07/92	563
AX 1.5 D	VJY (TUD5)	1,5	40	4	08/94	12/97	130
AX 1.5 D	VJZ (TUD5)	1,5	43	4	08/94	12/97	130
AX 1.6 D	TUD 5	1,6	40	4	10/94	>>	130
Berlingo 1.6 HDI 110	9HZ (DV6TED4)	1,6	80	4	04/08	>>	547
Berlingo 1.6 HDI 110	DV6C	1,6	82	4	07/10	>>	614
Berlingo 1.6 HDI 110	DV6TED4	1,6	80	4	08/05	03/08	350
Berlingo 1.6 HDI 75	9HT (DV6BTED4),	1,6	55	4	04/08	>>	547
Berlingo 1.6 HDI 75	9HW (DV6ETED), I	1,6	55	4	07/05	05/06	350
Berlingo 1.6 HDI 75	9HW (DV6ETED), I	1,6	55	4	06/06	>>	547
Berlingo 1.6 HDI 75	DV6ETED, DV6ETI	1,6	55	4	04/08	>>	614
Berlingo 1.6 HDI 90	9HX (DV6ATED4)	1,6	66	4	04/08	>>	547
Berlingo 1.6 HDI 90	DV6ATED4	1,6	66	4	07/05	02/06	350
Berlingo 1.6 HDI 90	DV6ATEDA	1,6	66	4	03/06	>>	547
Berlingo 1.8 D	A9A (XUD7)	1,8	43	4	07/98	08/98	111
Berlingo 1.8 D	A9A (XUD7)	1,8	43	4	09/08	>>	146
Berlingo 1.8 D	A9A (XUD7)	1,8	44	4	11/96	10/99	146
Berlingo 1.8 TD	DW8 TD	1,8			09/98	>>	131
Berlingo 1.9 D	D9B (XUD9A/L), DJ	1,9	50	4	07/96	08/98	111
Berlingo 1.9 D	D9B (XUD9A/L), DJ	1,9	50	4	09/98	>>	146
Berlingo 1.9 D	DJY (XUD9A)	1,9	51	4	07/96	08/98	111
Berlingo 1.9 D	DJY (XUD9A)	1,9	51	4	09/98	>>	146
Berlingo 1.9 D	WJY (DW8B), WJZ	1,9	51	4	07/98	>>	131
Berlingo 1.9 D 4WD	WJZ (DW8)	1,9	51	4	07/98	>>	131
Berlingo 2.0 HDI	DW10ATED4	2,0	81	4	05/02	10/06	537
Berlingo 2.0 HDI	DW10BTED4	2,0	100	4	11/06	>>	537
Berlingo 2.0 HDI	DW10UTED4	2,0	88	4	11/06	>>	537
Berlingo 2.0 HDI 90	RHY (DW10TD)	2,0	66	4	12/99	>>	132
Berlingo 2.0 HDI 90 4x4	RHY (DW10TD), D'	2,0	66	4	11/02	10/05	132
BX 1.8 D	161 (XUD7)	1,8	44	4	10/85	09/93	110
BX 1.9 D	D9A (XUD9), 162 (J	1,9	47	4	09/83	12/87	110
BX 1.9 D	D9B (XUD9A/U)	1,9	51	4	03/87	02/93	110
BX 1.9 TRD Turbo	AJZ (XUD7TE), A8/	1,8	66	4	03/88	02/93	110
BX Break 1.8 D	161A (XUD7)	1,8	44	4	10/85	09/93	110
BX Break 1.9 D	D9A (XUD9), 162 (J	1,9	47	4	09/83	12/87	110
BX Break 1.9 D	D9B (XUD9A/U)	1,9	51	4	03/87	12/94	110
BX Break 1.9 TRD Turbo	A8A (XUD7TE), AJ	1,8	66	4	03/88	12/94	110
C1 1.4 HDI	DV4D	1,4	40	4	06/05	>>	547
C2 1.4 HDI	8HX (DV4TD)	1,4	50	4	09/03	>>	350
C2 1.6 HDI	9HZ (DV6TED4)	1,6	80	4	09/05	06/07	350
C2 1.6 HDI	9HZ (DV6TED4)	1,6	80	4	07/07	>>	547
C2 Enterprice 1.4 HDI	8HX (DV4TD)	1,4	50	4	04/09	>>	350
C3 1.4 HDI	8HX (DV4TD) → m	1,4	50	4	02/02	>>	350
C3 1.4 HDI	8HX (DV4TD) mot.	1,4	50	4	02/02	>>	547
C3 1.4 HDI 16V	8HY (DV4TED4) →	1,4	66	4	02/02	>>	350
C3 1.4 HDI 16V	8HY (DV4TED4) m	1,4	66	4	02/02	>>	547
C3 1.6 HDI	9HX (DV6ATED4)	1,6	66	4	11/09	>>	547
C3 1.6 HDI 16V	9HX (DV4TD) → m	1,6	66	4	10/05	>>	350
C3 1.6 HDI 16V	9HX (DV6ATED4) n	1,6	66	4	10/05	>>	547
C3 1.6 HDI 16V	DV6TED4	1,6	80	4	09/05	02/06	350
C3 1.6 HDI 16V	DV6TED4	1,6	80	4	03/06	>>	547
C3 II 1.6 HDI 110	DV6CTED4	1,6	82	4	11/09	>>	614
C3 Picasso 1.6 HDI	9HX (DV6ATED4)	1,6	66	4	02/09	>>	547
C3 Picasso 1.6 HDI	9HZ (DV6TED4)	1,6	80	4	02/09	>>	547
C3 Pluriel 1.4 HDI	8HX (DV4TD) → m	1,4	50	4	04/04	>>	350
C3 Pluriel 1.4 HDI	8HX (DV4TD) mot.	1,4	50	4	04/04	>>	547
C4 1.6 HDI	9HX (DV6ATED4)	1,6	66	4	11/04	>>	132
C4 1.6 HDI	9HY (DV6TED4)	1,6	80	4	11/04	02/06	350
C4 1.6 HDI	9HY (DV6TED4)	1,6	80	4	03/06	>>	547
C4 2.0 HDI	DW10BTED4	2,0	103	4	07/08	>>	537
C4 2.0 HDI	RHR (DW10BTED/	2,0	100	4	11/04	>>	132
C4 Aircross 1.6 HDI 115	DV6C	1,6	84	4	04/12	>>	614
C4 Coupé 1.6 HDI	9HX (DV6ATED4)	1,6	66	4	11/04	>>	132
C4 Coupé 1.6 HDI	9HY (DV6TED4)	1,6	80	4	11/04	02/06	350
C4 Coupé 1.6 HDI	9HY (DV6TED4)	1,6	80	4	03/06	>>	547
C4 Coupé 2.0 HDI	RHR (DW10BTED4	2,0	100	4	11/04	>>	132
C4 Grand Picasso 1.6 HDI	9HY (DV6TED4)	1,6	80	4	10/06	>>	547
C4 Grand Picasso 1.6 HDI 110	DV6C	1,6	82	4	09/10	>>	614
C4 Grand Picasso 2.0 HDI	RHR (DW10BTED4	2,0	100	4	10/06	>>	132
C4 Grand Picasso 2.0 HDI 150	DW10CTED4	2,0	110	4	06/09	>>	614
C4 Grand Picasso 2.0 HDI 165	DW10CTED4	2,0	120	4	11/10	>>	614
C4 II 1.6 HDI 110	DV6C	1,6	82	4	11/09	>>	614
C4 II 1.6 HDI 90	DV6DTED, DV6DTI	1,6	68	4	11/09	>>	614
C4 II 2.0 HDI	DW10CTED4	2,0	110	4	11/09	>>	614
C4 Picasso 1.6 HDI	9HY (DV6TED4)	1,6	80	4	02/07	>>	547
C4 Picasso 1.6 HDI	DV6C	1,6	82	4	09/10	>>	614
C4 Picasso 2.0 HDI	RHR (DW10BTED4	2,0	100	4	02/07	>>	132

			kW	cyl			
C4 Picasso 2.0 HDI 150	DW10CTED4	2,0	110	4	06/09	>>	614
C4 Picasso 2.0 HDI 165	DW10CTED4	2,0	120	4	11/10	>>	614
C5 1.6 HDI	DV6TED4	1,6	80	4	09/04	01/08	350
C5 1.6 HDI	DV6TED4	1,6	80	4	02/08	>>	547
C5 2.0 HDI	DW10BTED4	2,0	100	4	09/04	>>	537
C5 2.0 HDI	RHY (DW10TD)	2,0	66	4	03/01	08/04	132
C5 2.0 HDI	RHZ (DW10ATED)	2,0	80	4	03/01	08/04	132
C5 2.0 HDI	RHZ (DW10ATED),	2,0	79	4	03/01	08/04	132
C5 2.2 HDI	4HT (DW12BTED4	2,2	125	4	04/06	>>	604
C5 2.2 HDI	4HX (DW12TED4/F	2,2	98	4	03/01	08/04	132
C5 2.2 HDI	4HX (DW12TED4/F	2,2	98	4	09/04	>>	132
C5 2.2 HDI	4HX (DW12TED4/F	2,2	98	4	03/01	08/04	537
C5 2.2 HDI	DW12TED4	2,2	100	4	10/00	08/04	537
C5 2.7 HDI	DT17ED4	2,7	150	6	02/08	>>	353
C5 3.0 HDI 24V	X8Z	3,0	177		07/09	>>	640
C5 Break 1.6 HDI	9HY (DV6TED4) →	1,6	80	4	09/04	>>	350
C5 Break 1.6 HDI	9HY (DV6TED4) m	1,6	80	4	09/04	>>	547
C5 Break 1.6 HDI	9HZ (DV6TED4)	1,6	80	4	02/08	>>	547
C5 Break 2.0 HDI	RHR (DW10BTED4	2,0	100	4	09/04	>>	537
C5 Break 2.0 HDI	RHY (DW10TD)	2,0	66	4	06/01	08/04	132
C5 Break 2.0 HDI	RHZ (DW10ATED)	2,0	80	4	06/01	08/04	132
C5 Break 2.0 HDI	RHZ (DW10ATED),	2,0	79	4	06/01	08/04	132
C5 Break 2.2 HDI	4HT (DW12BTED4	2,2	125	4	04/06	>>	604
C5 Break 2.2 HDI	4HX (DW12TED4/F	2,2	98	4	06/01	08/04	132
C5 Break 2.2 HDI	4HX (DW12TED4/F	2,2	98	4	09/04	>>	132
C5 Break 2.2 HDI	4HX (DW12TED4/F	2,2	98	4	06/01	08/04	537
C5 Break 2.7 HDI	DT17ED4	2,7	150	6	02/08	>>	353
C5 III 1.6 HDI 110	DV6C	1,6	82	4	07/10	>>	614
C5 III 1.6 HDI 115	DV6C	1,6	84	4	01/12	>>	614
C5 III 2.0 HDI 140	DW10BTED4	2,0	103	4	04/09	>>	537
C5 III 2.0 HDI 165	DW10CTED4	2,0	120	4	04/09	>>	614
C6 2.2 HDI	4HT (DW12BTED4	2,2	125	4	06/06	>>	604
C6 2.7 HDI	UHZ (DT17BTED4)	2,7	150	6	09/05	>>	353
C6 3.0 HDI 24V	X8Z	3,0	177		07/09	>>	640
C8 2.0 HDI	DW10ATED4	2,0	81	4	05/02	>>	537
C8 2.0 HDI	DW10UTED4	2,0	80	4	10/02	02/07	537
C8 2.0 HDI	RHK (DW10UTED4	2,0	88	4	02/07	>>	132
C8 2.0 HDI	RHR (DW10BTED4	2,0	100	4	03/06	>>	537
C8 2.0 HDI	RHT (DW10ATED4	2,0	79	4	07/02	>>	132
C8 2.0 HDI 160	DW10CTED4	2,0	120	4	04/10	>>	614
C8 2.2 HDI	4HT (DW12BTED4	2,2	125	4	06/06	>>	604
C8 2.2 HDI	4HW (DW12TED4)	2,2	94	4	07/02	04/03	132
C8 2.2 HDI	4HW (DW12TED4)	2,2	94	4	05/03	>>	537
C-Crosser 2.2 HDI	4HN (DW12MTED4	2,2	115	4	02/07	>>	604
C-Crosser 2.2 HDI Enterprise	4HN (DW12MTED4	2,2	115	4	01/09	>>	604
C-Elysée 1.6 HDI 92	DV6DTED, DV6DTI	1,6	68	4	01/12	>>	614
CX 25 2.5 RD, TRD	M25-660	2,5	54	4	07/82	12/92	110
CX 25 2.5D Pallas	M25-660	2,5	54	4	07/82	12/92	110
CX I 2200 D	M22-621	2,2	49	4	10/75	02/79	564
CX I 2500 D	M25-629	2,5	55	4	02/78	07/79	564
CX I 2500 D	M25-629	2,5	55	4	08/79	06/82	557
CX I 2500 D Turbo	M25-648	2,5	70	4	04/83	08/85	557
CX I Break 2200 D	M22-621	2,2	49	4	08/76	02/79	564
CX I Break 2500 D	M25-629	2,5	55	4	08/79	08/85	557
CX I Break 2500 D Turbo	M25-648	2,5	70	4	04/83	08/85	557
CX II 25 D	M25-660	2,5	54	4	08/85	12/92	557
CX II 25 D Turbo	M25-648	2,5	70	4	08/85	12/86	557
CX II 25 D Turbo	M25-669	2,5	88	4	01/87	12/92	557
CX II 25 D Turbo 2	M25-669	2,5	88	4	01/87	12/92	557
CX II Break 25 D	M25-660	2,5	54	4	05/86	12/92	557
CX II Break 25 D Turbo	M25-669	2,5	88	4	01/87	12/92	557
CX II Break 25 D Turbo 2	M25-669	2,5	88	4	01/87	12/92	557
DS3 1.6 HDI 110	DV6CTED4	1,6	82	4	11/09	>>	614
DS3 1.6 HDI 90	DV6C	1,6	68	4	11/09	>>	614
DS4 1.6 E-HDI 110	DV6C	1,6	81	4	04/11	>>	614
DS4 1.6 HDI 110	DV6C	1,6	82	4	04/11	>>	614
DS4 2.0 HDI 160	DW10CTED4	2,0	120	4	04/11	>>	614
DS5 1.6 E-HDI 110	DV6C	1,6	82	4	11/11	>>	614
DS5 2.0 HDI 165	DW10CTED4	2,0	120	4	11/11	>>	614
DS5 2.0 HDI 165 Hybrid4	DW10CTED4	2,0	120	4	11/11	>>	614
Evasion 1.9 TD	D8B (XUD9TF)	1,9	68	4	10/95	12/98	111
Evasion 1.9 TD	D8B (XUD9TF), DH	1,9	66	4	11/94	08/98	111
Evasion 1.9 TD	D8B (XUD9TF), DH	1,9	66	4	09/98	07/02	146
Evasion 2.0 HDI	RHZ (DW10ATED)	2,0	80	4	08/99	07/02	132
Evasion 2.0 HDI 16V	RHW (DW10ATED4	2,0	80	4	09/99	07/02	132
Evasion 2.0 TD		2,0	68	4	05/97	07/02	111
Evasion 2.1 TD	P8C (XUD11BTE)	2,1	80	4	05/96	08/98	111
Evasion 2.1 TD	P8C (XUD11BTE)	2,1	80	4	09/98	07/02	146
Jumpy 1.6 HDI 90	9HU (DV6UTED4)	1,6	66	4	01/07	>>	547
Jumpy 1.9 D	D9B (XUD9A/U)	1,9	51	4	10/95	04/98	146
Jumpy 1.9 D 70	WJZ (DW8)	1,9	51	4	04/98	>>	131
Jumpy 1.9 TD	D8B (XUD9TF)	1,9	68	4	04/96	08/98	111
Jumpy 1.9 TD	D8B (XUD9TF)	1,9	68	4	09/98	>>	146
Jumpy 1.9 TD	DHX (XUD9TF/BTF	1,9	66	4	10/95	08/98	111
Jumpy 1.9 TD	DHX (XUD9TF/BTF	1,9	66	4	09/98	>>	146
Jumpy 2.0 HDI	DW10ATED4	2,0	81	4	05/02	10/06	537
Jumpy 2.0 HDI	DW10BTED4	2,0	100	4	11/06	>>	537
Jumpy 2.0 HDI	DW10UTED4	2,0	88	4	11/06	>>	537
Jumpy 2.0 HDI 110	RHZ (DW10ATED)	2,0	80	4	03/00	>>	132
Jumpy 2.0 HDI 120	RHK (DW10UTED4	2,0	88	4	01/07	>>	132
Jumpy 2.0 HDI 125	DW10CD	2,0	94	4	07/11	>>	614

			kW	cyl			
Jumpy 2.0 HDI 140	RHR (DW10BTED4	2,0	100	4	01/07	>>	132
Jumpy 2.0 HDI 165	DW10CTED4	2,0	120	4	07/10	>>	614
Jumpy 2.0 HDI 95	DW10CE	2,0	72	4	07/11	>>	614
Jumpy 2.0 HDI 95	RHX	2,0	69	4	10/99	>>	132
Nemo 1.3 HDI 75	F13DTE5 (FHZ)	1,3	55	4	10/10	>>	616
Nemo Kombi 1.4 HDI	8HS (DV4TD)	1,4	50	4	04/09	>>	547
Saxo 1.5 D	VJY (TUD5)	1,5	40	4	09/96	09/03	130
Saxo 1.5 D	VJZ (TUD5)	1,5	42	4	09/96	06/01	130
Saxo 1.5 D		1,5	43	4	07/01	04/04	131
Visa 1.8 D	161A (XUD7)	1,8	44	4	04/84	03/91	110
Xantia I 1.9 D	D9B (XUD9A/L)	1,9	51	4	06/94	05/95	110
Xantia I 1.9 D	D9B (XUD9A/L)	1,9	51	4	06/95	01/98	111
Xantia I 1.9 D	DJZ (XUD9Y)	1,9	50	4	06/94	01/98	110
Xantia I 1.9 SD	DHW (XUD9SD)	1,9	55	4	02/96	08/98	111
Xantia I 1.9 Turbo D	DHX (XUD9TF/BTF	1,9	66	4	10/94	08/98	111
Xantia I 2.1 TD 12V	P8C (XUD11BTE)	2,1	80	4	06/95	08/98	111
Xantia I Break 1.9 SD	DHW (XUD9SD)	1,9	55	4	04/97	08/98	111
Xantia I Break 1.9 TD	DHX (XUD9TF/BTF	1,9	66	4	10/94	08/98	111
Xantia I Break 2.1 TD 12V	P8C (XUD11BTE)	2,1	80	4	06/96	01/98	111
Xantia II 1.9 SD	DHW (XUD9SD)	1,9	55	4	01/98	08/98	111
Xantia II 1.9 SD	DHW (XUD9SD)	1,9	55	4	09/98	04/03	146
Xantia II 1.9 Turbo D	DHX (XUD9TF/BTF	1,9	66	4	01/98	08/98	111
Xantia II 1.9 Turbo D	DHX (XUD9TF/BTF	1,9	66	4	09/98	04/03	146
Xantia II 2.0 HDI 109	RHZ (DW10ATED)	2,0	80	4	02/99	04/03	132
Xantia II 2.0 HDI 90	RHY (DW10TD)	2,0	66	4	03/99	04/03	132
Xantia II 2.1 Turbo D 12V	P8C (XUD11BTE)	2,1	80	4	01/98	08/98	111
Xantia II 2.1 Turbo D 12V	P8C (XUD11BTE)	2,1	80	4	09/98	02/99	146
Xantia II Break 1.9 SD	DHW (XUD9SD)	1,9	55	4	01/98	08/98	111
Xantia II Break 1.9 SD	DHW (XUD9SD)	1,9	55	4	09/98	04/03	146
Xantia II Break 1.9 Turbo D	DHX (XUD9TF/BTF	1,9	66	4	01/98	08/98	111
Xantia II Break 1.9 Turbo D	DHX (XUD9TF/BTF	1,9	66	4	09/98	04/03	146
Xantia II Break 2.0 HDI 109	RHZ (DW10ATED)	2,0	80	4	02/99	04/03	132
Xantia II Break 2.0 HDI 90	RHY (DW10TD)	2,0	66	4	03/99	04/03	132
Xantia II Break 2.1 TD 12V	P8C (XUD11BTE)	2,1	80	4	01/98	02/99	146
XM 2.1 D 12V	P9A (XUD11A)	2,1	60	4	05/89	06/94	110
XM 2.1 TD 12V	PJZ (XUD11ATE), I	2,1	80	4	09/98	10/00	146
XM 2.1 TD 12V	PJZ (XUD11ATE), I	2,1	80	4	05/89	08/98	111
XM 2.5 TD	THY (DK5ATE)	2,5	95	4	05/94	10/00	111
XM Break 2.1 D 12V	P9A (XUD11A)	2,1	60	4	11/91	04/94	110
XM Break 2.1 D 12V	P9A (XUD11A)	2,1	60	4	07/94	06/96	110
XM Break 2.1 TD 12V	P8A, P8C, PHZ, PJ	2,1	80	4	11/91	08/98	111
XM Break 2.1 TD 12V	P8A, P8C, PHZ, PJ	2,1	80	4	09/98	10/00	146
XM Break 2.5 TD	THY (DK5ATE)	2,5	95	4	05/94	10/00	111
Xsara 1.4 HDI	8HX (DV4TD)	1,4	50	4	01/03	03/05	350
Xsara 1.5 D	VJZ (TUD5)	1,5	42	4	04/97	09/00	146
Xsara 1.8 D	161A (XUD7), A9A	1,8	43	4	04/97	09/00	146
Xsara 1.8 TD		1,8	66	4	10/97	09/00	146
Xsara 1.9 D	DJY (XUD9A)	1,9	50	4	04/97	09/00	146
Xsara 1.9 D	WJY (DW8B), WJZ	1,9	51	4	07/98	03/05	131
Xsara 1.9 SD	DHV (XUD9BSD)	1,9	55	4	01/98	09/00	146
Xsara 1.9 TD	DHY (XUD9TE/Y)	1,9	66	4	04/97	09/00	146
Xsara 2.0 HDI 109	RHZ (DW10ATED)	2,0	80	4	05/01	03/05	132
Xsara 2.0 HDI 90	RHY (DW10TD)	2,0	66	4	02/99	03/05	132
Xsara Break 1.4 HDI	8HX (DV4TD)	1,4	50	4	01/03	08/05	350
Xsara Break 1.5 D	VJZ (TUD5)	1,5	42	4	10/97	09/00	146
Xsara Break 1.8 D	A9A (XUD7)	1,8	43	4	10/97	09/00	146
Xsara Break 1.9 D	DJY (XUD9A)	1,9	50	4	10/97	09/00	146
Xsara Break 1.9 D	WJY (DW8B), WJZ	1,9	51	4	07/98	08/05	131
Xsara Break 1.9 SD	DHV (XUD9BSD)	1,9	55	4	01/98	09/00	146
Xsara Break 1.9 TD	DHY (XUD9TE/Y)	1,9	66	4	04/97	09/00	146
Xsara Break 2.0 HDI 109	RHZ (DW10ATED)	2,0	80	4	05/01	08/05	132
Xsara Break 2.0 HDI 90	RHY (DW10TD)	2,0	66	4	02/99	08/05	132
Xsara Coupé 1.4 HDI	8HX (DV4TD)	1,4	50	4	01/03	03/05	350
Xsara Coupé 1.9 D	DJY (XUD9A)	1,9	50	4	02/98	09/00	146
Xsara Coupé 1.9 D	WJY (DW8B), WJZ	1,9	51	4	02/99	03/05	131
Xsara Coupé 1.9 TD	DHY (XUD9TE/Y)	1,9	66	4	02/98	09/00	146
Xsara Coupé 2.0 HDI 109	RHZ (DW10ATED)	2,0	80	4	05/01	03/05	132
Xsara Coupé 2.0 HDI 90	RHY (DW10TD)	2,0	66	4	02/99	03/05	132
Xsara Picasso 1.6 HDI	DV6TED4	1,6	80	4	05/04	02/06	350
Xsara Picasso 1.6 HDI	DV6TED4	1,6	80	4	03/06	>>	547
Xsara Picasso 1.6 HDI		1,6	66	4	09/05	02/06	350
Xsara Picasso 1.6 HDI		1,6	66	4	03/06	>>	547
Xsara Picasso 2.0 HDI	RHY (DW10TD)	2,0	66	4	12/99	>>	132
ZX 1.4 D	K9Y (TUD3Y)	1,4	37	4	07/94	10/97	563
ZX 1.8 D	161A (XUD7)	1,8	44	4	06/93	06/97	110
ZX 1.9 D	D9B (XUD9A/U)	1,9	50	4	06/94	05/95	110
ZX 1.9 D	D9B (XUD9A/U)	1,9	50	4	06/95	06/97	111
ZX 1.9 D	DJZ (XUD9Y)	1,9	47	4	03/91	04/94	110
ZX 1.9 D	DJZ (XUD9Y)	1,9	47	4	05/94	06/97	111
ZX 1.9 TD	DHY (XUD9TE/Y)	1,9	66	4	07/92	06/97	111
ZX 1.9 TD		1,9	65	4	07/94	10/97	146
ZX 1.9 TD		1,9	68	4	06/92	06/94	146
ZX Break 1.8 D	161A (XUD7)	1,8	44	4	10/93	10/97	110
ZX Break 1.9 D	D9B (XUD9A/U)	1,9	50	4	06/94	05/95	110
ZX Break 1.9 D	D9B (XUD9A/U)	1,9	50	4	06/95	10/97	111
ZX Break 1.9 D	DJZ (XUD9Y)	1,9	47	4	10/93	04/94	110
ZX Break 1.9 D	DJZ (XUD9Y)	1,9	47	4	05/94	10/97	111
ZX Break 1.9 TD	DHY (XUD9TE/Y)	1,9	66	4	10/93	10/97	111
DACIA							
Dokker 1.5 DCI	K9K 612	1,5	55	4	11/12	>>	628
Dokker 1.5 DCI	K9K 612	1,5	66	4	11/12	>>	628

			kW	cyl			
Duster 1.5 DCI	K9K 796	1,5	63	4	04/10	>>	462
Duster 1.6 D	F8M	1,6	40	4	11/89	>>	119
Duster II 1.5 DCI 4x2	K9K 892	1,5	66	4	10/10	>>	628
Duster II 1.5 DCI 4x2	K9K 896, 898	1,5	79	4	06/10	>>	628
Duster II 1.5 DCI 4x2	K9K 898	1,5	81	4	06/10	>>	628
Lodgy 1.5 DCI	K9K 612	1,5	66	4	03/12	>>	628
Lodgy 1.5 DCI	K9K 846	1,5	79	4	03/12	>>	628
Logan 1.5 DCI	K9K 790	1,5	48	4	09/05	>>	462
Logan 1.5 DCI	K9K 792	1,5	50	4	01/06	>>	462
Logan 1.5 DCI	K9K 796	1,5	63	4	09/07	>>	462
Logan 1.5 DCI	K9K 892	1,5	55	4	05/10	>>	628
Logan Express 1.5 DCI	K9K 792	1,5	50	4	03/09	>>	462
Logan Express 1.5 DCI	K9K 796	1,5	63	4	03/09	>>	462
Logan MCV 1.5 DCI	K9K 792	1,5	50	4	02/07	>>	462
Logan MCV 1.5 DCI	K9K 796	1,5	63	4	09/07	>>	462
Sandero 1.5 DCI	K9K 792	1,5	50	4	11/08	>>	462
Sandero 1.5 DCI	K9K 796	1,5	63	4	11/08	>>	462
Sandero 1.5 DCI	K9K 892	1,5	55	4	05/10	>>	300
Sandero 1.5 DCI	K9K 892	1,5	65	4	05/10	>>	628
Solenza 1.9 D	F8Q 630	1,9	46	4	02/03	>>	252
DAEWOO							
Korando 2.9 D	MB-OM 662	2,9	72	5	01/99	>>	139
Korando 2.9 TD	MB-OM 601 29TD	2,9	88	5	01/99	>>	139
Korando Cabrio 2.9 D	MB-OM 662	2,9	72	5	02/99	>>	139
Korando Cabrio 2.9 TD	MB-OM 601 29TD	2,9	88	5	02/99	>>	139
Musso 2.2 TD	MB OM 601	2,2	74	4	09/99	>>	139
Musso 2.9 D 4x4	MB-OM 662	2,9	73	5	01/99	09/99	139
Musso 2.9 TD 4x4	MB-OM 601 29TD	2,9	88	5	01/99	>>	139
Rexton 2.9 TD	OM 662.983	2,9	88	5	04/02	>>	139
DAIHATSU							
Charade	CL10			3	01/83	>>	522
Charade	CL30			3	01/87	>>	520
Charade	CL50T mod. N-30G (Automatic TM			3	02/86	>>	433
Charade	CL50T mod. N-G30 (MT)			3	09/84	>>	522
Charade	CL51T			3	01/87	>>	433
Charade	CL70 mod. Q-G101(AT)			3	02/89	>>	433
Charade	CL70 mod. Q-G101(MT)			3	02/89	>>	520
Charade	CL70T			3	01/87	>>	520
Charade II 1.0 D	CL10	1,0	27	3	10/83	03/87	201
Charade II 1.0 D	CL10	1,0	27	3	01/86	>>	433
Charade II 1.0 D	CL50	1,0		3	01/86	>>	433
Charade II 1.0 TD	CL60	1,0	34	3	02/85	03/87	201
Charade II 1.0 TD	CL60	1,0	34	3	01/86	>>	433
Charade III 1.0 D	CL11	1,0	27	3	03/87	12/92	520
Charade III 1.0 TD	CL, CL61	1,0	35	3	03/87	12/92	433
F 50, 55, 60, 65							198
Fourtrak 2.8 D	DL40	2,8	54	4	01/85	12/93	198
Fourtrak 2.8 D	DL50	2,8	54	4	01/85	12/93	201
Fourtrak 2.8 TD	DLT	2,8	74	4	01/85	12/93	201
Rocky Hard Top 2.8 D	DL	2,8	54	4	02/85	12/98	201
Rocky Hard Top 2.8 TD	DL51	2,8	67	4	12/87	04/93	201
Rocky Hard Top 2.8 TD	DL52	2,8	72	4	05/93	12/98	201
Rocky Hard Top 2.8 TD	DL52	2,8	75	4	09/91	04/93	201
Rocky Soft Top 2.8 D	DL	2,8	54	4	02/85	12/98	201
Rocky Soft Top 2.8 TD	DL51	2,8	67	4	12/87	04/93	201
Rocky Soft Top 2.8 TD	DL52	2,8	75	4	09/91	04/93	201
Rugger	DL, DL50			4	05/84	>>	522
Taft	DL			4	12/82	04/84	522
Taft 2.5 D 4x4	DG	2,5	45	4	08/78	08/82	198
Taft 2.8 D 4x4	DL	2,8	51	4	08/82	02/85	198
Wildcat, Rocky 2.8 D	DL	2,8	54	4	02/85	03/87	201
Wildcat, Rocky 2.8 TD	DL50	2,8	65	4	09/85	04/87	201
FIAT							
127 1.3 D	127 A5.000	1,3	33	4	04/81	12/86	110
131 2.0 D	8144.65	2,0	44	4	07/78	08/84	119
131 2.5 D	8144.61	2,5	53	4	06/78	02/84	119
132 2.0 D	8144.65	2,0	44	4	07/78	07/82	119
132 2.5 D	8144.61	2,5	53	4	07/78	07/82	119
147 1.3 D		1,3	36	4	10/80	10/95	111
500 1.3 D Multijet	169 A1.000	1,3	56	4	10/07	>>	351
500 1.3 D Multijet	199 B1.000	1,3	70	4	11/09	>>	616
500 C 1.3 D Multijet	169 A1.000	1,3	55	4	09/09	>>	351
500 L 1.3 JTD	199 B4.000	1,3	62	4	09/12	>>	616
Argenta 2.4 TD	8144.61	2,4	66	4	07/83	08/85	119
Argenta 2.5 D	8144.61	2,5	53	4	06/81	11/85	119
Brava 1.9 D	160 A7.000	1,9	48	4	10/95	10/96	110
Brava 1.9 JTD	182 B9.000	1,9	74	4	09/00	10/01	239
Brava 1.9 JTD 105	182 B4.000 → mot.	1,9	77	4	12/98	10/99	272
Brava 1.9 JTD 105	182 B4.000 → mot.	1,9	77	4	12/98	10/99	327*
Brava 1.9 JTD 105	182 B4.000 mot. N°	1,9	77	4	11/99	10/01	239
Brava 1.9 JTD 105	182 B4.000 mot. N°	1,9	77	4	11/99	10/01	327*
Brava 1.9 TD 100 S	182 A7.000	1,9	74	4	03/96	10/01	137
Brava 1.9 TD 75 S	182 A8.000	1,9	55	4	03/96	10/01	137
Bravo I 1.9 D	160 A7.000	1,9	48	4	10/95	10/96	110
Bravo I 1.9 JTD	182 B9.000	1,9	74	4	09/00	10/01	239
Bravo I 1.9 JTD 105	182 B4.000 → mot.	1,9	77	4	12/98	10/99	272
Bravo I 1.9 JTD 105	182 B4.000 → mot.	1,9	77	4	12/98	10/99	327*
Bravo I 1.9 JTD 105	182 B4.000 mot. N°	1,9	77	4	11/99	10/01	239
Bravo I 1.9 JTD 105	182 B4.000 mot. N°	1,9	77	4	11/99	10/01	327*
Bravo I 1.9 TD 100 S	182 A7.000	1,9	74	4	03/96	10/01	137
Bravo I 1.9 TD 75 S	182 A8.000	1,9	55	4	03/96	10/01	137

			kW	cyl			
Bravo II 1.6 D Multijet	198 A2.000	1,6	88	4	03/08	>>	632
Bravo II 1.6 D Multijet	198 A3.000	1,6	66	4	03/08	>>	632
Bravo II 1.6 D Multijet	198 A3.000	1,6	77	4	03/08	>>	632
Bravo II 1.6 D Multijet	955 A4.000	1,6	85	4	11/08	>>	632
Bravo II 1.9 D Multijet	192 A8.000	1,9	88	4	04/07	>>	605
Bravo II 1.9 D Multijet	192 B4.000	1,9	85	4	11/06	12/09	605
Bravo II 1.9 D Multijet	192 B5.000	1,9	66	4	04/07	12/08	605
Bravo II 1.9 D Multijet	937 A5.000	1,9	110	4	04/07	>>	340
Bravo II 2.0 D Multijet	198 A5.000	2,0	121	4	09/08	>>	632
Bravo II 2.0 D Multijet	844 A2.000	2,0	120	4	09/08	>>	632
Combinato 2.8 D		2,8			06/98	>>	136
Croma 1.9 D Multijet	939 A1.000	1,9	88	4	06/05	>>	605
Croma 1.9 D Multijet	939 A2.000	1,9	110	4	06/05	>>	340
Croma 1.9 D Multijet	939 A7.000	1,9	85	4	09/06	>>	605
Croma 1.9 D Multijet	939 A7.000 → mot.	1,9	85	4	06/05	08/06	239
Croma 1.9 D Multijet	939 A8.000	1,9	100	4	06/05	>>	340
Croma 1.9 TD	154 C6.000	1,9	66	4	05/89	10/92	332
Croma 1.9 TD	154 D1.000	1,9	69	4	11/92	12/96	332
Croma 2.4 D Multijet	939 A3.000	2,4	147	5	06/05	>>	340
Croma 2.5 D	8144.67	2,5	55	4	12/85	12/89	110
Croma 2.5 TD	8144.91.2000	2,5	74	4	12/85	08/89	119
Croma 2.5 TD	8144.97, 8144.97 Y	2,5	85	4	05/89	12/92	345
Croma 2.5 TD	8144.97, 8144.97 Y	2,5	85	4	01/93	12/93	348
Croma 2.5 TD	8144.97, 8144.97 Y	2,5	85	4	01/94	08/96	337
Croma 2.5 TDE	8144.97S	2,5	77	4	12/91	08/96	119
Doblo 1.3 D Multijet	199 A3.000, 263 A2	1,3	66	4	02/10	>>	351
Doblo 1.3 D Multijet	223 A9.000	1,3	62	4	10/05	>>	351
Doblo 1.3 JTD	199 A2.000	1,3	55	4	05/05	>>	351
Doblo 1.3 JTD 16V	188 A9.000	1,3	51	4	05/04	>>	351
Doblo 1.9 D	223 A6.000	1,9	46	4	03/01	>>	311
Doblo 1.9 D Multijet	186 A9.000	1,9	88	4	10/05	>>	605
Doblo 1.9 JTD	182 B9.000, 223 B.:	1,9	74	4	10/01	>>	239
Doblo 1.9 JTD	223 B1.000, 223 A7	1,9	77	4	07/03	>>	239
Doblo Cargo 1.3 D Multijet	199 A2.000	1,3	55	4	10/05	>>	351
Doblo Cargo 1.3 D Multijet	263 A2.000, 199 A3	1,3	66	4	02/10	>>	351
Doblo Cargo 1.3 JTD 16V	188 A9.000	1,3	51	4	05/04	>>	351
Doblo Cargo 1.3 JTD Multijet 16	223 A9.000	1,3	62	4	08/06	>>	351
Doblo Cargo 1.9 D	223 A6.000	1,9	46	4	03/01	>>	311
Doblo Cargo 1.9 JTD	182 B9.000	1,9	74	4	10/01	>>	239
Doblo Cargo 1.9 JTD	223 B1.000, 223 A7	1,9	77	4	07/03	>>	239
Doblo Cargo 1.9 JTD Multijet	186 A9.000	1,9	88	4	12/06	12/10	605
Doblo II 1.6 D Multijet	198 A3.000	1,6	77	4	02/10	>>	632
Doblo II 1.6 D Multijet	263 A3.000	1,6	74	4	02/10	>>	632
Doblo II 1.6 D Multijet	263 A4.000	1,6	66	4	02/10	>>	632
Doblo II 2.0 D Multijet	263 A1.000	2,0	99	4	02/10	>>	632
Duna 1.3 D		1,3					110
Duna 1.7 DS	149 B3.000	1,7	44	4	01/87	12/91	110
Duna Weekend 1.7 DS	149 B3.000	1,7	44	4	01/87	12/91	110
Elba 1.3 D	127 A5.000	1,3	33	4	04/86	10/92	110
Elba 1.7 D	146 B2.000	1,7	43	4	04/89	12/96	110
Freemont 2.0 JTD	940 A4.000	2,0	120	4	08/11	>>	632
Freemont 2.0 JTD	940 A4.000, 939 B5	2,0	125	4	08/11	>>	632
Freemont 2.0 JTD	940 A5.000	2,0	100	4	08/11	>>	632
Freemont 2.0 JTD	940 A5.000	2,0	103	4	08/11	>>	632
Grande Punto 1.3 D Multijet	199 A2.000	1,3	55	4	10/05	>>	351
Grande Punto 1.3 D Multijet	199 A3.000	1,3	66	4	10/05	>>	351
Grande Punto 1.3 D Multijet	199 B4.000	1,3	62	4	04/10	>>	616
Grande Punto 1.3 D Multijet	223 A9.000	1,3	62	4	04/10	>>	351
Grande Punto 1.9 D Multijet	199 A5.000	1,9	96	4	10/05	>>	605
Grande Punto 1.9 D Multijet	939 A1.000	1,9	88	4	10/05	>>	605
Grande Punto 1.9 D Multijet	939 A7.000	1,9	85	4	06/06	>>	605
Grande Punto Van 1.3 D Multije	199 A.2000	1,3	55	4	04/08	>>	351
Idea 1.3 D Multijet Euro V	199 B1.000	1,3	68	4	04/09	>>	616
Idea 1.3 JTD	188 A9.000	1,3	51	4	01/04	>>	351
Idea 1.3 Multijet	199 A3.000	1,3	66	4	10/05	>>	351
Idea 1.6 D Multijet	350 A2.000	1,6	88	4	07/08	>>	632
Idea 1.9 JTD	188 B2.000	1,9	74	4	01/04	>>	239
Linea 1.3 D Multijet	199 A3.000	1,3	66	4	06/07	>>	351
Linea 1.6 D Multijet	198 A3.000	1,6	77	4	06/09	>>	632
Marea 1.9 JTD 105	182 B4.000 → mot.	1,9	77	4	04/99	10/99	272
Marea 1.9 JTD 105	182 B4.000 → mot.	1,9	77	4	04/99	10/99	327*
Marea 1.9 JTD 105	182 B4.000 mot. N°	1,9	77	4	11/99	01/01	239
Marea 1.9 JTD 105	182 B4.000 mot. N°	1,9	77	4	11/99	01/01	327*
Marea 1.9 JTD 110	186 A6.000	1,9	81	4	01/01	05/02	239
Marea 1.9 TD 100	182 A7.000	1,9	74	4	09/96	05/02	137
Marea 1.9 TD 75	182 A8.000	1,9	55	4	09/96	05/02	137
Marea 2.4 JTD 130	185 A6.000, 839 A5	2,4	96	5	04/99	10/99	272
Marea 2.4 JTD 130	185 A6.000, 839 A5	2,4	96	5	04/99	10/99	327*
Marea 2.4 JTD 130	185 A6.000, 839 A5	2,4	96	5	11/99	05/02	239
Marea 2.4 JTD 130	185 A6.000, 839 A5	2,4	96	5	11/99	05/02	327*
Marea 2.4 TD 125	185 A2.000	2,4	91	5	09/96	04/99	137
Marea Weekend 1.9 JTD 105	182 B4.000 → mot.	1,9	77	4	04/99	10/99	272
Marea Weekend 1.9 JTD 105	182 B4.000 → mot.	1,9	77	4	04/99	10/99	327*
Marea Weekend 1.9 JTD 105	182 B4.000 mot. N°	1,9	77	4	11/99	01/01	239
Marea Weekend 1.9 JTD 105	182 B4.000 mot. N°	1,9	77	4	11/99	01/01	327*
Marea Weekend 1.9 JTD 110	186 A6.000	1,9	81	4	01/01	05/02	239
Marea Weekend 1.9 JTD 110	186 A6.000	1,9	81	4	01/01	05/02	327*
Marea Weekend 1.9 TD 100	182 A7.000	1,9	74	4	09/96	05/02	137
Marea Weekend 1.9 TD 100	182 B9.000	1,9	74	4	09/96	>>	239
Marea Weekend 1.9 TD 75	182 A8.000	1,9	55	4	09/96	05/02	137
Marea Weekend 2.4 JTD 130	185 A6.000, 839 A5	2,4	96	5	04/99	10/99	272

			kW	cyl			
Marea Weekend 2.4 JTD 130	185 A6.000, 839 A5	2,4	96	5	04/99	10/99	327*
Marea Weekend 2.4 JTD 130	185 A6.000, 839 A5	2,4	96	5	11/99	05/02	239
Marea Weekend 2.4 JTD 130	185 A6.000, 839 A5	2,4	96	5	11/99	05/02	327*
Marea Weekend 2.4 TD 125	185 A2.000	2,4	91	5	09/96	04/99	137
Marengo 1.9 D	160 A7.000	1,9	48	4	01/92	12/96	110
Marengo 1.9 TD	160 A6.000	1,9	66	4	01/92	12/96	110
Marengo 1.9 TD	160 A6.000	1,9	66	4	02/97	>>	137
Marengo 2.0 D	149 A1	2,0	48	4	01/86	07/89	110
Multipla 1.9 JTD	186 A9.000	1,9	88	4	04/02	09/05	239
Multipla 1.9 JTD	186 A9.000	1,9	88	4	10/05	>>	605
Multipla 1.9 JTD 105	182 B4.000 → mot.	1,9	77	4	04/99	10/99	272
Multipla 1.9 JTD 105	182 B4.000 → mot.	1,9	77	4	04/99	10/99	327*
Multipla 1.9 JTD 105	182 B4.000 mot. Nº	1,9	77	4	11/99	>>	239
Multipla 1.9 JTD 105	182 B4.000 mot. Nº	1,9	77	4	11/99	>>	327*
Multipla 1.9 JTD 110	186 A6.000	1,9	81	4	03/01	07/02	239
Multipla 1.9 JTD 110	186 A6.000	1,9	81	4	03/01	07/02	327*
Multipla 1.9 JTD 115	186 A8.000 <M7/EU	1,9	85	4	07/02	12/10	239
Multipla 1.9 JTD 115	186 A8.000 <M87/E	1,9	85	4	10/03	12/10	605
Palio 1.3 D Multijet	188 A9.000	1,3	55	4	06/03	>>	351
Palio 1.3 JTD Multijet	188 A9.000	1,3	51	4	06/03	>>	351
Palio 1.9 D	223 A6.000	1,9	46	4	09/00	>>	311
Palio Weekend 1.7 TD	176 A3.000	1,7	51	4	04/96	03/01	110
Palio Weekend 1.9 D	223 A3.000	1,9	46	4	03/01	>>	311
Panda 1.3 D	156 A5.000	1,3	27	4	04/86	12/92	111
Panda 1.3 D Multijet	169 A1.000	1,3	55	4	06/06	>>	351
Panda 1.3 D Multijet	188 A9.000	1,3	51	4	09/03	>>	351
Panda 1.3 D Multijet 4x4	169 A1.000, A5.000	1,3	55	4	09/10	>>	351
Panda 1.3 D Multijet 4x4	188 A9.000	1,3	51	4	10/04	>>	351
Panda 1.3 JTD	169 A1.000	1,3	55	4	01/06	>>	351
Panda 1.3 JTD	188 A9.000	1,3	51	4	03/04	>>	351
Panda II 1.3 D Multijet 4x4	169 A1.000	1,3	55	4	03/10	>>	616
Panda III 1.3 D Multijet	312 A2.000	1,3	55	4	01/12	>>	616
Panda Van 1.3 JTD	169 A1.000	1,3	55	4	01/06	>>	351
Panda Van 1.3 JTD	188 A9.000	1,3	51	4	03/04	>>	351
Punto 1.3 D Multijet	188 B2.000	1,3	66	4	10/05	>>	351
Punto 1.3 D Multijet	199 A2.000	1,3	55	4	10/05	>>	351
Punto 1.3 D Multijet	223 A9.000	1,3	62	4	04/10	>>	351
Punto 1.3 D Multijet Euro IV	199 A2.000, 199 A9	1,3	44	4	03/12	>>	351
Punto 1.3 D Multijet Euro IV	199 B1.000	1,3	70	4	03/12	>>	351
Punto 1.3 JTD 16V	188 A9.000	1,3	51	4	06/03	>>	351
Punto 1.7 D	176 B3.000	1,7	42	4	04/94	09/97	110
Punto 1.7 TD	176 A3.000	1,7	51	4	01/94	09/99	110
Punto 1.7 TD	176 A5.000	1,7	52	4	01/94	09/99	110
Punto 1.7 TD 60	176 B7.000	1,7	46	4	09/06	09/99	110
Punto 1.9 D Multijet	199 A5.000	1,9	96	4	10/05	>>	605
Punto 1.9 D Multijet	939 A1.000	1,9	88	4	10/05	>>	605
Punto 1.9 D Multijet	939 A7.000	1,9	85	4	06/06	>>	605
Punto 1.9 DS 60	188 A3.000	1,9	44	4	09/99	>>	311
Punto 1.9 JTD	188 A7.000	1,9	63	4	10/01	09/05	239
Punto 1.9 JTD	188 A7.000	1,9	63	4	10/01	09/05	327*
Punto 1.9 JTD	188 A7.000	1,9	63	4	10/05	>>	605
Punto 1.9 JTD	188 B2.000	1,9	74	4	06/03	09/05	239
Punto 1.9 JTD	188 B2.000	1,9	74	4	10/05	>>	605
Punto 1.9 JTD 80	188 A2.000	1,9	59	4	09/99	>>	239
Punto 1.9 JTD 80	188 A2.000	1,9	59	4	09/99	>>	327*
Punto Evo 1.3 D Multijet	199 A2.000	1,3	55	4	10/09	02/12	351
Punto Evo 1.3 D Multijet	199 A3.000	1,3	66	4	10/09	02/12	351
Punto Evo 1.3 D Multijet	199 B2.000	1,3	51	4	10/09	>>	616
Punto Evo 1.3 D Multijet	199 B4.000, 223 A9	1,3	61	4	10/09	>>	616
Punto Evo 1.3 D Multijet Euro IV	199 A2.000	1,3	55	4	06/09	>>	351
Punto Evo 1.3 D Multijet Euro V	199 A2.000, 199 A9	1,3	55	4	06/09	>>	616
Punto Evo 1.3 D Multijet Stop&S	199 B1.000	1,3	70	4	06/09	>>	616
Punto Evo 1.6 D Multijet	955 A3.000	1,6	88	4	09/09	>>	632
Punto III (199) 1.3 D Multijet Eur	199 A2.000, 199 A9	1,3	55	4	03/12	>>	616
Punto III (199) 1.3 D Multijet Eur	199 B1.000	1,3	70	4	03/12	>>	616
Punto III (199) 1.3 D Multijet Eur	199 B4.000	1,3	62	4	03/12	>>	616
Punto III (199) 1.6 D Multijet	955 A3.000	1,6	88	4	01/08	12/09	632
Punto Van 1.3 JTD	188 A9.000	1,3	51	4	06/03	10/05	351
Punto Van 1.7 D	176 B3.000	1,7	42	4	04/96	02/00	110
Punto Van 1.7 TD	176 A5.000	1,7	52	4	10/96	02/00	110
Punto Van 1.9 D 60	188 A3.000	1,9	44	4	02/00	10/09	311
Punto Van 1.9 JTD	188 A7.000	1,9	63	4	08/07	10/09	605
Punto Van 1.9 JTD	188 A7.000	1,9	63	4	02/00	07/07	239
Qubo 1.3 D Multijet	199 B1.000	1,3	70	4	11/09	>>	616
Qubo 1.3 D Multijet Euro IV	199 A2.000	1,3	55	4	09/08	>>	351
Qubo 1.3 D Multijet Euro V	199 A2.000	1,3	55	4	09/08	>>	616
Regata 1.7 D 60	138 B6.000	1,7	43	4	09/83	12/86	110
Regata 1.7 TD	149 B3.000	1,7	44	4	05/85	03/89	110
Regata 1.9 D 65	149 A1.000	1,9	48	4	04/84	07/89	110
Regata 1.9 TD 80	831 D1.000	1,9	59	4	05/86	07/89	110
Regata Weekend 1.7 D 60	149 B3.000	1,7	44	4	01/84	12/89	110
Regata Weekend 1.9 D 65	149 A1.000	1,9	48	4	04/84	07/89	110
Regata Weekend 1.9 TD 80	831 D1.000	1,9	59	4	05/86	07/89	110
Ritmo II 1.7 D 60	138 B6.800	1,7	43	4	10/82	10/85	110
Ritmo II 1.7 D 60	138 C.000, 149 B3.	1,7	44	4	05/85	12/87	110
Ritmo II 1.9 D 80	831 D1.000	1,9	59	4	12/85	12/87	110
Sedici 1.9 D Multijet	D19AA	1,9	88	4	06/06	>>	239
Sedici 2.0 D Multijet	D20AA	2,0	99	4	09/09	>>	632
Siena 1.3 JTD	188 A9.000	1,3	51	4	09/03	>>	351
Siena 1.7 TD	176 A3.000	1,7	51	4	02/06	>>	110
Siena 1.9 D	223 A6.000	1,9	46	4	11/00	>>	311

			kW	cyl			
Spazio 1.3 D, TRD		1,3					110
Stilo 1.9 D Multijet	192 A8.000	1,9	88	4	09/05	11/06	605
Stilo 1.9 D Multijet	192 A9.000	1,9	74	4	09/05	11/06	239
Stilo 1.9 D Multijet	937 A5.000	1,9	110	4	09/05	11/06	340
Stilo 1.9 JTD	192 A1.000	1,9	85	4	01/01	09/05	239
Stilo 1.9 JTD	192 A1.000, 937 A7	1,9	85	4	10/05	11/06	605
Stilo 1.9 JTD	192 A3.000	1,9	59	4	02/02	11/06	239
Stilo 1.9 JTD	192 A5.000	1,9	103	4	01/04	11/06	340
Stilo 1.9 JTD	192 B5.000	1,9	66	4	09/04	11/06	605
Stilo 1.9 JTD	937 A4.000	1,9	93	4	09/03	11/06	340
Stilo Multi Wagon 1.9 D	192 B5.000	1,9	66	4	09/04	09/05	239
Stilo Multi Wagon 1.9 D	192 B5.000	1,9	66	4	10/05	12/07	605
Stilo Multi Wagon 1.9 D Multijet	192 A8.000	1,8	88	4	09/05	12/07	605
Stilo Multi Wagon 1.9 D Multijet	192 A9.000	1,9	74	4	09/05	08/08	239
Stilo Multi Wagon 1.9 D Multijet	937 A5.000	1,9	110	4	09/05	08/08	340
Stilo Multi Wagon 1.9 JTD	192 A1.000	1,9	85	4	01/03	09/05	239
Stilo Multi Wagon 1.9 JTD	192 A3.000	1,9	59	4	01/03	08/08	239
Stilo Multi Wagon 1.9 JTD	192 A5.000	1,9	103	4	01/04	08/08	340
Stilo Multi Wagon 1.9 JTD	937 A4.000	1,9	93	4	09/03	08/08	340
Stilo Multi Wagon 1.9 JTD	937 A7.000	1,9	85	4	07/05	12/07	605
Strada 1.3 D Multijet	223 A9.000	1,3	62	4	05/06	>>	351
Strada 1.7 D	831 D1.000	1,7	43	4	10/82	12/87	110
Strada 1.7 TD	176 A3.000	1,7	51	4	06/99	>>	122
Strada 1.9 D	223 A6.000	1,9	46	4	12/00	>>	311
Strada 1.9 JTD	188 A2.000	1,9	59	4	04/03	>>	239
Tempra 1.9 D	160 A7.000	1,9	48	4	07/91	08/96	110
Tempra 1.9 TD	160 B6.046	1,9	59	4	07/92	08/96	110
Tempra 1.9 TD	160 D1.000, 160 A6	1,9	66	4	05/90	08/96	110
Tempra S.W. 1.9 D	160 A7.000, 149 A1	1,9	48	4	07/91	08/96	110
Tempra S.W. 1.9 TD	160 B6.046	1,9	59	4	03/92	06/93	110
Tempra S.W. 1.9 TD	160 D1.000, 160 A6	1,9	66	4	07/91	02/95	110
Tipo 1.7 D	149 B4.000	1,7	43	4	01/88	10/94	110
Tipo 1.7 D		1,7	45	4	01/88	10/95	110
Tipo 1.9 D	160 A7.000, 149 A1	1,9	48	4	07/91	08/96	110
Tipo 1.9 TD	160 A6.000, A6.046	1,9	66	4	09/90	04/95	110
Tipo 1.9 TD	160 B6.046	1,9	59	4	03/92	06/93	110
Ulysse 1.9 TD	DHX (XUD9TF/L)	1,9	66	4	02/95	08/02	146
Ulysse 2.0 D	RHM	2,0	80	4	06/03	>>	537
Ulysse 2.0 D	RHW	2,0	81	4	06/02	07/06	537
Ulysse 2.0 D Multijet	RHK	2,0	88	4	05/06	06/11	537
Ulysse 2.0 D Multijet	RHR	2,0	100	4	05/06	06/11	537
Ulysse 2.0 JTD	RHM (DW10ATED4	2,0	79	4	05/03	08/06	132
Ulysse 2.0 JTD	RHW (DW10ATED4	2,0	80	4	08/02	08/06	132
Ulysse 2.0 JTD	RHZ	2,0	80	4	10/99	08/02	132
Ulysse 2.0 JTD 16V	RHM (DW10ATED4	2,0	80	4	05/99	08/02	132
Ulysse 2.1 TD	P8C	2,1	80	4	03/96	10/99	146
Ulysse 2.2 D	4H01	2,2	96	4	06/02	07/07	537
Ulysse 2.2 D	4HW	2,2	96	4	06/02	07/07	537
Ulysse 2.2 D Multijet	4HS, 4HT (DW12B	2,2	125	4	03/08	06/11	604
Ulysse 2.2 JTD	4HP, 4HR	2,2	120	4	03/08	03/10	604
Ulysse 2.2 JTD	4HW (DW12ATED4	2,2	94	4	08/02	08/06	132
Uno 1.3 Super Diesel	146 B1.000, 127 A5	1,3	33	4	06/83	03/92	110
Uno 1.4 TD 70	146 B.000, 146 B3.	1,4	52	4	10/86	10/90	110
Uno 1.7 D 60	146 B2.000	1,7	42	4	09/89	12/93	110
Uno 1.7 D 60	149 B3.000	1,7	44	4	07/86	08/89	110
Uno 1.9 D	149 B5.046	1,9	44	4	09/89	03/94	110
FISSORE							
Magnum 2.4 TD 4x4	Sofim 8144.81	2,4	77	6	07/84	04/86	119
Rayton 2.4 TD 4x4	HR 492 HIM	2,4	82	6	03/88	>>	127
FORD							
B-Max 1.5 TDCI		1,5	55	4	10/12	>>	614
B-Max 1.6 TDCI		1,6	70	4	10/12	>>	614
C-Max 1.6 TDCI	G8DA, G8DB, G8D	1,6	80	4	02/07	>>	547
C-Max 1.6 TDCI	HHDA, HHDB	1,6	66	4	02/07	>>	547
C-Max 1.8 TDCI	KKDA	1,8	85	4	02/07	>>	273
C-Max 2.0 TDCI	G6DA, G6DB, G6D	2,0	100	4	02/07	>>	537
Ecosport 1.4 TDCI	F6JC	1,4	50	4	01/03	>>	350
Escort 1.6 D	LTC	1,6	40	4	01/86	07/90	274
Escort 1.6 D Express Van 35	LTA	1,6	40	4	04/84	07/90	274
Escort 1.6 D Express Van 55	LTC	1,6	40	4	04/84	07/90	274
Escort 1.6 D Turnier	LTA, LTC	1,6	40	4	01/86	07/90	274
Escort 1.8 D	RTA, RTB	1,8	44	4	01/86	07/90	120
Escort 1.8 D	RTE, RTF, RTH	1,8	44	4	08/90	07/98	120
Escort 1.8 D Express	RTE, RTF, RTH	1,8	44	4	08/90	07/98	120
Escort 1.8 D Turnier	RTE, RTF, RTH	1,8	44	4	01/89	07/98	120
Escort 1.8 D, TD	Endura D	1,8			01/98	>>	138
Escort 1.8 D, TD	Euro 1	1,8			03/93	>>	120
Escort 1.8 D, TD	Euro 2	1,8			03/93	>>	138
Escort 1.8 TD	RVA	1,8	51	4	08/90	07/98	138
Escort 1.8 TD Turnier	RFD, RFK	1,8	66	4	08/90	07/98	120
Escort 1.8 TD Turnier	RFS	1,8	66	4	08/90	07/98	138
Escort 1.8 TDI	C9DC	1,8			08/98	>>	273
Escort '81 Express 1.6 D	LTA	1,6	40	4	02/84	02/86	562
Escort '86 Express 1.6 D	LTA	1,6	40	4	02/86	07/90	562
Escort '86 Express 1.8 D	RTA, RTB	1,8	44	4	07/88	07/90	120
Escort '91 Express 1.8 D	RTH	1,8	44	4	07/90	12/94	120
Escort '95 Express 1.8 D	RTF, RTH	1,8	44	4	01/95	>>	120
Escort '95 Express 1.8 TD	RFD, RFK	1,8	66	4	01/95	>>	120
Escort '95 Express 1.8 TD	RFS	1,8	66	4	01/95	>>	138
Escort '95 Express 1.8 TD	RVA	1,8	51	4	12/95	06/01	138
Escort Classic 1.8 TD	RFD, RFK	1,8	66	4	10/98	07/00	120

			kW	cyl			
Escort Classic Turnier 1.8 TD	RFD, RFK	1,8	66	4	02/99	07/00	120
Escort III Kombi 1.6 D	LTA	1,6	40	4	02/84	12/85	562
Escort IV Kombi 1.6 D	LTC	1,6	40	4	01/86	01/89	562
Escort IV Kombi 1.8 D	RTA, RTB	1,8	44	4	01/89	07/90	120
Escort IV Turnier 1.8 D	RTA, RTB	1,8	44	4	01/89	07/90	120
Escort V 1.8 D	RTE, RTF, RTH	1,8	44	4	07/90	12/92	120
Escort V Kombi 1.8 D	RTE, RTF, RTH	1,8	44	4	07/90	12/92	120
Escort V Turnier 1.8 D	RTE, RTF, RTH	1,8	44	4	07/90	12/92	120
Escort VI Kombi 1.8 D	RTE, RTF, RTH	1,8	44	4	09/92	01/95	120
Escort VI Kombi 1.8 TD	RFD, RFK	1,8	66	4	02/93	01/95	120
Escort VI Kombi 1.8 TD	RFS	1,8	66	4	02/93	01/95	138
Escort VI Turnier 1.8 D	RTE, RTF, RTH	1,8	44	4	09/92	01/95	120
Escort VI Turnier 1.8 TD	RFD, RFK	1,8	66	4	02/93	01/95	120
Escort VI Turnier 1.8 TD	RFS	1,8	66	4	02/93	01/95	138
Escort VII 1.8 D	RTE, RTF, RTH	1,8	44	4	01/95	12/96	120
Escort VII 1.8 TD	RFD, RFK	1,8	66	4	01/95	10/98	120
Escort VII 1.8 TD	RVA	1,8	51	4	12/95	10/98	138
Escort VII Cabriolet 1.8 TD	RFD, RFK	1,8	66	4	09/95	08/98	120
Escort VII Cabriolet 1.8 TD	RVA	1,8	51	4	10/96	08/99	138
Escort VII Kombi 1.8 D	RTE, RTF, RTH	1,8	44	4	01/95	12/96	120
Escort VII Kombi 1.8 TD	RFD, RFK	1,8	66	4	01/95	10/98	120
Escort VII Kombi 1.8 TD	RVA	1,8	51	4	12/95	10/98	138
Escort VII Turnier 1.8 D	RTE, RTF, RTH	1,8	44	4	01/95	12/95	120
Escort VII Turnier 1.8 TD	RFD, RFK	1,8	66	4	01/95	10/98	120
Escort VII Turnier 1.8 TD	RVA	1,8	51	4	12/95	10/98	138
Fiesta '08 1.6 RDCI Euro V	TZJA, TZJB	1,6	70	4	03/10	>>	614
Fiesta 1.6 D	LTB	1,6	40	4	04/84	01/89	274
Fiesta 1.8 D	Endura D	1,8			01/98	>>	138
Fiesta 1.8 D, TD	Euro 1	1,8			03/93	>>	120
Fiesta 1.8 D, TD	Euro 2	1,8			03/93	>>	138
Fiesta Courier 1.8 D	RTC, RTD, RTG	1,8	44	4	09/91	02/96	120
Fiesta Courier 1.8 D	RTK	1,8	44	4	02/96	>>	138
Fiesta Courier 1.8 DI		1,8	55	4	09/00	>>	138
Fiesta II 1.6 D	LTB	1,6	40	4	04/84	02/86	562
Fiesta III 1.8 D	RTC, RTD, RTG	1,8	44	4	03/89	12/95	120
Fiesta III 1.8 TD	RFL	1,8	57	4	03/93	12/95	120
Fiesta IV 1.8 D	RTC, RTD, RTG	1,8	43	4	03/89	12/95	120
Fiesta IV 1.8 D	RTJ, RTK	1,8	44	4	08/95	04/00	138
Fiesta IV 1.8 DI	RTN, RTP, RTQ	1,8	55	4	04/00	01/02	273
Fiesta IV 1.8 TD		1,8	55	4	03/00	>>	273
Fiesta V 1.4 TDCI	F6JA, F6JB	1,4	50	4	11/01	10/04	350
Fiesta V 1.4 TDCI	F6JA, F6JB	1,4	50	4	11/04	>>	547
Fiesta V 1.6 TDCI	F6JA, F6JB	1,6	66	4	11/01	05/06	350
Fiesta V 1.6 TDCI	HHJA, HHJB	1,6	66	4	06/06	09/08	547
Fiesta Van 1.4 TDCI	F6JA, F6JB	1,4	50	4	10/03	10/04	350
Fiesta Van 1.4 TDCI	F6JA, F6JB	1,4	50	4	11/04	>>	547
Fiesta Van 1.4 TDCI	F6JB	1,4	50	4	01/09	>>	547
Fiesta Van 1.4 TDCI	F6JD	1,4	51	4	07/10	>>	547
Fiesta Van 1.6 TDCI	HHJC, HHJD, HHJE	1,6	66	4	01/09	>>	547
Fiesta VI 1.4 TDCI	F6JB	1,4	50	4	01/09	>>	547
Fiesta VI 1.4 TDCI	F6JD	1,4	51	4	07/10	>>	547
Fiesta VI 1.6 TDCI	HHJC, HHJD, HHJE	1,6	66	4	10/08	>>	547
Focus '04 2.0 TDCI	IXDA	2,0	81	4	02/08	>>	537
Focus 1.8 DI/ TDDI	BHDA, BHDB	1,8	55	4	08/99	03/05	273
Focus 1.8 TDCI	F9DA, F9DB	1,8	85	4	03/01	11/04	273
Focus 1.8 TDCI	FFDA	1,8	74	4	08/02	11/04	273
Focus 1.8 TDI, TDDI	C9DA, C9DB, C9D(	1,8	66	4	10/98	11/04	273
Focus '11 1.6 TDCI Euro V	T1DA, T1DB	1,6	85	4	04/11	>>	614
Focus '11 1.6 TDCI Euro V	T3DA, T3DB	1,6	70	4	04/11	>>	614
Focus '11 2.0 TDCI Euro V	TXDB	2,0	120	4	04/11	>>	614
Focus '11 2.0 TDCI Euro V	TYDA	2,0	85	4	04/11	>>	614
Focus '11 2.0 TDCI Euro V	UFDB	2,0	103	4	04/11	>>	614
Focus '11 2.0 TDCI Euro V	UKDB	2,0	100	4	04/11	>>	614
Focus C-Max 1.6 TDCI	G8DA, G8DB	1,6	80	4	10/03	05/06	350
Focus C-Max 1.6 TDCI	G8DA, G8DB	1,6	80	4	06/06	03/07	547
Focus C-Max 1.6 TDCI	HHDA, HHDB	1,6	66	4	02/05	05/06	350
Focus C-Max 1.6 TDCI	HHDA, HHDB	1,6	66	4	06/06	03/07	547
Focus C-Max 1.8 TDCI	KKDA	1,8	85	4	01/05	03/07	273
Focus C-Max '11 1.6 TDCI Euro T	T1DA, T1DB	1,6	85	4	12/10	>>	614
Focus C-Max '11 1.6 TDCI Euro T	T3DA, T3DB	1,6	70	4	12/10	>>	614
Focus C-Max '11 2.0 TDCI Euro T	XDB	2,0	120	4	12/10	>>	614
Focus C-Max '11 2.0 TDCI Euro T	YDA	2,0	85	4	02/11	>>	614
Focus C-Max '11 2.0 TDCI Euro U	FDA	2,0	103	4	02/11	>>	614
Focus C-Max '11 2.0 TDCI Euro U	KDB	2,0	100	4	02/11	>>	614
Focus C-Max 2.0 TDCI	G6DA, G6DB, G6D	2,0	100	4	10/03	03/07	537
Focus C-Max 2.0 TDCI	G6DC, G6DE, G6D	2,0	98	4	10/03	03/07	537
Focus I Turnier 1.8 DI, TDDI	BHDA, BHDB	1,8	55	4	08/99	11/04	273
Focus I Turnier 1.8 TDCI	F9DA, F9DB	1,8	85	4	03/01	11/04	273
Focus I Turnier 1.8 TDCI	FFDA	1,8	74	4	09/02	11/04	273
Focus I Turnier 1.8 Turbo DI, TI	C9DA, C9DB, C9D(	1,8	66	4	10/98	11/04	273
Focus II 1.6 TDCI	G8DA, G8DB, G8D	1,6	80	4	11/04	05/06	350
Focus II 1.6 TDCI	G8DA, G8DB, G8D	1,6	80	4	06/06	>>	547
Focus II 1.6 TDCI	HHDA, HHDB	1,6	66	4	04/05	05/06	350
Focus II 1.6 TDCI	HHDA, HHDB	1,6	66	4	06/06	>>	547
Focus II 1.8 TDCI	KKDA, KKDB	1,8	85	4	04/05	>>	273
Focus II 2.0 TDCI	G6DA, G6DB, G6D	2,0	100	4	11/04	>>	537
Focus II 2.0 TDCI	G6DE, G6DF	2,0	98	4	11/04	>>	537
Focus II Cabriolet 2.0 TDCI	G6DA, G6DB, G6D	2,0	100	4	10/06	>>	537
Focus II Kombi 1.6 TDCI	G8DA, G8DB, G8D	1,6	80	4	11/04	05/06	350
Focus II Kombi 1.6 TDCI	G8DA, G8DB, G8D	1,6	80	4	06/06	>>	547
Focus II Kombi 1.6 TDCI	GPDA, GPDC, HHI	1,6	66	4	06/06	>>	547

			kW	cyl			
Focus II Kombi 1.6 TDCI	HHDA, HHDB	1,6	66	4	11/04	05/06	350
Focus II Kombi 1.8 TDCI	KKDA, KKDB	1,8	85	4	01/05	>>	273
Focus II Kombi 2.0 TDCI	G6DA, G6DB, G6D	2,0	100	4	11/04	>>	537
Focus II Kombi 2.0 TDCI	G6DE, G6DF	2,0	98	4	11/04	>>	537
Focus II Stufenheck 2.0 TDCI		2,0	100	4	04/05	>>	537
Focus II Turnier 1.6 TDCI	G8DA, G8DB	1,6	80	4	11/04	05/06	350
Focus II Turnier 1.6 TDCI	G8DA, G8DB	1,6	80	4	06/06	>>	547
Focus II Turnier 1.6 TDCI	HHDA, HHDB	1,6	66	4	11/04	>>	350
Focus II Turnier 1.8 TDCI	KKDA, KKDB	1,8	85	4	11/04	>>	273
Focus II Turnier 2.0 TDCI	G6DA, G6DB, G6D	2,0	100	4	11/04	>>	537
Focus II Turnier 2.0 TDCI	G6DC	2,0	98	4	06/03	>>	537
Focus Kombi 1.8 DI/ TDDI	BHDB, BHDA	1,8	55	4	08/99	11/04	273
Focus Kombi 1.8 TDCI	F9DA, F9DB	1,8	85	4	03/01	11/04	273
Focus Kombi 1.8 TDCI	FFDA	1,8	74	4	08/02	11/04	273
Focus Kombi 1.8 TDI, TDDI	C9DA, C9DB, C9D(	1,8	66	4	02/99	11/04	273
Fusion 1.4 TDCI	F6JA, F6JB	1,4	50	4	08/02	10/04	350
Fusion 1.4 TDCI	F6JA, F6JB	1,4	50	4	11/04	>>	547
Fusion 1.6 TDCI	HHJA, HHJB	1,6	66	4	11/04	>>	350
Galaxy 1.6 TDCI Euro V	T1WA, T1WB	1,6	85	4	02/11	>>	614
Galaxy 1.8 TDCI	FFWA	1,8	74	4	05/06	>>	273
Galaxy 1.8 TDCI	QYWA	1,8	92	4	05/06	>>	273
Galaxy 1.9 TDI	1Z, AHU, ANU	1,9	66	4	03/95	09/01	153
Galaxy 1.9 TDI	1Z, AHU, ANU	1,9	66	4	03/95	09/01	112*
Galaxy 1.9 TDI	1Z, AHU, ANU	1,9	66	4	03/95	09/01	271*
Galaxy 1.9 TDI	AFN, AVG	1,9	81	4	08/97	04/00	153
Galaxy 1.9 TDI	AFN, AVG	1,9	81	4	08/97	04/00	112*
Galaxy 1.9 TDI	AFN, AVG	1,9	81	4	08/97	04/00	271*
Galaxy 1.9 TDI	ANU	1,9	66	4	10/01	05/06	328
Galaxy 1.9 TDI	ASZ	1,9	96	4	02/03	05/06	328
Galaxy 1.9 TDI	AUY	1,9	85	4	11/01	05/06	328
Galaxy 1.9 TDI	AUY	1,9	85	4	04/00	09/01	153
Galaxy 1.9 TDI	AUY	1,9	85	4	04/00	10/01	112*
Galaxy 1.9 TDI	AUY	1,9	85	4	04/00	10/01	271*
Galaxy 1.9 TDI	BTB	1,9	110	4	05/05	05/06	328
Galaxy 2.0 TDCI	AZWA	2,0	96	4	03/06	02/10	537
Galaxy 2.0 TDCI	AZWC, UKWA	2,0	100	4	04/06	>>	614
Galaxy 2.0 TDCI	KLWA	2,0	85	4	11/07	12/12	537
Galaxy 2.0 TDCI	QXWA, QXWB, QX	2,0	103	4	05/06	>>	537
Galaxy 2.0 TDCI	TYWA	2,0	85	4	11/07	>>	614
Galaxy 2.0 TDCI Euro V	TXWA	2,0	120	4	03/10	>>	614
Galaxy 2.2 TDCI	Q4BA, Q4WA	2,2	129	4	03/08	>>	604
Galaxy 2.2 TDCI		2,2	147	4	07/10	>>	604
Granada 1.9 D		1,9	40	4	08/77	02/79	218
Granada 1.9 D		1,9	40	4	03/79	08/82	557
Granada 2.1 D	WTA	2,1	46	4	08/77	08/82	557
Granada 2.5 D	STP	2,5	51	4	08/82	08/85	111
Granada State 2.5 D	STP	2,5	51	4	08/82	08/85	111
Ka 1.3 TDCI	FD4	1,3	55	4	10/08	>>	351
Kuga 2.0 TDCI	DuraTorq-TDCI	2,0	120	4	03/10	>>	537
Kuga 2.0 TDCI		2,0	100	4	03/08	>>	537
Kuga 2.0 TDCI 4x4		2,0	100	4	03/08	>>	537
Kuga I 2.0 TDCI Euro V	UFDA	2,0	103	4	03/10	>>	614
Kuga II 2.0 TDCI		2,0	103	4	11/12	>>	614
Kuga II 2.0 TDCI		2,0	120	4	11/12	>>	614
Maverick 2.7 TD	TD27	2,7	74	4	02/93	08/96	180
Mondeo '07 1.6 TDCI Euro V		1,6	85	4	11/10	>>	614
Mondeo '07 2.0 TDCI Euro V	TXBA	2,0	120	4	03/10	>>	614
Mondeo 1.8 D, TD	Euro 1	1,8			03/93	>>	120
Mondeo 1.8 D, TD	Euro 2	1,8			03/93	>>	138
Mondeo 1.8 TDI	C9DC	1,8			08/98	>>	273
Mondeo I 1.8 TD	RFM, RFN	1,8	65	4	06/93	08/96	120
Mondeo I Kombi 1.8 TD	RFM, RFN	1,8	65	4	06/93	08/96	120
Mondeo II 1.8 TD	RFN	1,8	66	4	09/96	11/00	138
Mondeo II Kombi 1.8 TD	RFN	1,8	66	4	09/96	11/00	138
Mondeo III 2.0 16V DI/TDDI/TD(	D5BA	2,0	66	4	11/00	08/07	246
Mondeo III 2.0 16V TDDI/TDCI	D6BA, HJBA, HJBB	2,0	85	4	11/00	08/07	246
Mondeo III 2.0 TDCI	FMBA, N7BA	2,0	96	4	10/01	08/07	246
Mondeo III 2.2 TDCI	QJBA, QJBB	2,2	114	4	09/04	08/07	246
Mondeo III Kombi 2.0 16V DI/TI	D5BA	2,0	66	4	11/00	08/08	246
Mondeo III Kombi 2.0 16V TDDI	D6BA, HJBA, HJBB	2,0	85	4	11/00	08/07	246
Mondeo III Kombi 2.0 TDCI	FMBA, N7BA	2,0	96	4	10/01	08/07	246
Mondeo III Kombi 2.2 TDCI	QJBA, QJBB	2,2	114	4	09/04	08/07	246
Mondeo III Kombi 2.2 TDCI	QJBC, QJBD	2,2	110	4	09/04	08/07	246
Mondeo IV 1.8 TDCI	FFBA	1,8	74	4	03/07	>>	273
Mondeo IV 2.0 TDCI	AZBA	2,0	96	4	03/07	>>	537
Mondeo IV 2.0 TDCI	AZBC	2,0	100	4	03/07	>>	537
Mondeo IV 2.0 TDCI	KLBA, LPBA, TYBA	2,0	85	4	11/07	>>	537
Mondeo IV 2.0 TDCI	QXBB, UFBA	2,0	103	4	03/07	>>	537
Mondeo IV 2.2 TDCI	Q4BA	2,2	129	4	03/08	>>	604
Mondeo IV Kombi 1.8 TDCI	FFBA	1,8	74	4	03/07	>>	273
Mondeo IV Kombi 2.0 TDCI	N7BB, AZBA	2,0	96	4	03/07	>>	537
Mondeo IV Kombi 2.0 TDCI	QXBA, QXBB	2,0	103	4	03/07	>>	537
Mondeo IV Turnier 1.8 TDCI	FFBA	1,8	74	4	03/07	>>	273
Mondeo IV Turnier 2.0 TDCI	AZBA	2,0	96	4	03/07	>>	537
Mondeo IV Turnier 2.0 TDCI	KLBA, LPBA, TYBA	2,0	85	4	11/07	>>	537
Mondeo IV Turnier 2.0 TDCI	QXBB, UFBA	2,0	103	4	03/07	>>	537
Mondeo IV Turnier 2.2 TDCI	Q4BA	2,2	129	4	03/08	>>	604
Orion I 1.6 D	LTA	1,6	40	4	02/84	03/86	562
Orion II 1.6 D	LTC	1,6	40	4	12/85	01/89	562
Orion II 1.8 D	RTA, RTB	1,8	44	4	01/89	07/90	120
Orion III 1.8 D	RTE, RTF, RTH	1,8	44	4	11/90	12/93	120

			kW	cyl			
Orion III 1.8 TD	RFD, RFK	1,8	66	4	03/92	12/93	120
Scorpio I 2.5 D	STR	2,5	51	4	12/85	02/92	111
Scorpio I 2.5 TD	SCB	2,5	85	4	08/93	09/94	111
Scorpio I 2.5 TD	SFA, SFB	2,5	68	4	06/88	07/93	111
Scorpio I Kombi 2.5 D	STR	2,5	51	4	10/90	08/92	557
Scorpio I Kombi 2.5 TD	SCB	2,5	85	4	08/93	09/94	111
Scorpio I Kombi 2.5 TD	SFA, SFB	2,5	68	4	09/91	07/93	111
Scorpio II 2.5 TD	SCC	2,5	85	4	10/94	08/98	152
Scorpio II 2.5 TD	VM	2,5	92	4	09/96	08/98	152
Scorpio II Kombi 2.5 TD	SCC	2,5	85	4	10/94	08/98	152
Scorpio II Kombi 2.5 TD	VM	2,5	92	4	09/96	08/98	152
Sierra 1.8 TD	RFA, RFB, RFL	1,8	55	4	08/88	02/93	120
Sierra Kombi 1.8 TD	RFA, RFB, RFL	1,8	55	4	08/88	02/93	120
Sierra Kombi 2.3 D	YTR	2,3	49	4	01/87	09/89	111
S-Max 1.6 TDCI Euro V		1,6	85	4	02/11	>>	614
S-Max 1.8 TDCI	FFWA	1,8	74	4	01/07	>>	273
S-Max 1.8 TDCI	QYWA	1,8	92	4	05/06	>>	273
S-Max 2.0 TDCI	AZWA	2,0	96	4	03/06	02/10	537
S-Max 2.0 TDCI	AZWC, UKWA	2,0	100	4	05/06	>>	537
S-Max 2.0 TDCI	KLWA	2,0	85	4	11/07	>>	537
S-Max 2.0 TDCI	QXWA Duratorq- TI	2,0	103	4	03/06	>>	537
S-Max 2.0 TDCI	QXWA, QXWB, QX	2,0	103	4	05/06	>>	246
S-Max 2.0 TDCI	QXWB ohne DPF	2,0	103	4	03/06	>>	537
S-Max 2.0 TDCI	TXWA	2,0	120	4	03/10	>>	537
S-Max 2.0 TDCI	TYWA	2,0	85	4	11/07	>>	614
S-Max 2.0 TDCI	UFWA	2,0	103	4	03/06	>>	614
S-Max 2.2 TDCI	KNWA	2,2	147	4	07/10	>>	604
S-Max 2.2 TDCI	Q4WA	2,2	129	4	03/08	>>	604
Tourneo Connect 1.8 DI	BHPA, P7PA, P7PE	1,8	55	4	06/02	>>	273
Tourneo Connect 1.8 TDCI	RWPA, RWPC, RW	1,8	81	4	08/06	>>	273
Tourneo Connect 1.8 TDI	P9PA, P9PB, P9PC	1,8	66	4	06/02	>>	273
FSO							
Polonez 1.6 D	VW	1,6	37	4	01/86	>>	112
Polonez II 1.9 D	XUD9A	1,9	51	4	08/88	08/92	119
Polonez III 1.9 D	XUD9A	1,9	51	4	09/92	>>	110
GMC							
Tahoe	V8 378 (C)	6,2		8	01/85	12/93	459
Tahoe	V8 378 (J)	6,2		8	01/85	12/93	459
Yukon	V8 395 (S)	6,5		8	01/94	12/97	458
HONDA							
Accord VI 2.0 TDI	20T2N	2,0	77	4	04/96	10/98	149
Accord VII 2.0 TDI	20T2N	2,0	77	4	02/99	12/02	150
Accord VIII 2.2 I-CTDI	N22A1	2,2	103	4	01/04	>>	624
Accord VIII Tourer 2.2 I-CTDI	N22A1	2,2	103	4	01/04	>>	624
Civic	17CTDi			4			323
Civic V Aerodeck 2.0 DI	20T2N	2,0	77	4	04/98	02/01	149
Civic V Fastback 2.0 TDI	20T2R	2,0	63	4	01/97	02/01	149
Civic VI Aerodeck 2.0 ID	20T2N	2,0	77	4	04/98	02/01	624
Civic VI Fastback 2.0 ITD	20T2R	2,0	63	4	01/97	02/01	624
Civic VI Hatchback 1.7 CTDI	4EE2	1,7	74	4	01/02	09/05	323
Civic VII Hatchback 1.7 CTDI	4EE2	1,7	74	4	01/02	09/05	323
Civic VIII Hatchback 2.2 CTDI	N22A2	2,2	103	4	01/06	>>	624
Concerto 1.8 TD	XUD7TE	1,8	64	4	10/94	12/95	110
CR-V II 2.2 CTDI	N22A2	2,2	103	4	02/05	09/06	624
CR-V III 2.2 I-CTDI	N22A2	2,2	103	4	01/07	>>	624
FR-V 2.2 I CTDI	N22A1	2,2	103	4	07/05	>>	624
Horizon	4JG2 Turbo	3,1		4	02/94	03/98	507
Jazz	4JG2 Turbo	3,1		4	10/93	>>	507
HUMMER							
Hummer	V8 378 (C)	6,2		8	01/85	12/93	459
Hummer	V8 378 (J)	6,2		8	01/85	12/93	459
Hummer H1 6.5 D		6,5	125	8	01/92	>>	458
Hummer H1 6.5 TD		6,5	143	8	01/92	>>	458
HYUNDAI							
Accent 1.5 CRDI	D3EA	1,5	60	3	01/02	11/05	463
Accent 1.5 CRDI GLS	D4FA	1,5	81	4	11/05	>>	531
Accent II 1.5 CRDI	D3EA	1,5	60	3	04/02	11/05	463
Accent III 1.5 CRDI GLS	D4FA	1,5	81	4	11/05	>>	531
Accent IV 1.6 CRDI	D4FB	1,6	94	4	10/11	>>	531
Elantra 1.6 CRDI	D4FB	1,6	85	4	02/06	07/06	531
Elantra 1.9 D		1,9					159
Elantra 2.0 CRDI	D4EA	2,0	83	4	04/01	07/06	463
Galloper 2.5 D		2,5					159
Galloper I 2.5 TD	4D56T	2,5	62	4	07/94	12/95	192
Galloper I 2.5 TD	4D56T	2,5	62	4	01/96	07/98	231
Galloper I 2.5 TD Intercooler	4D56T	2,5	70	4	07/94	12/95	192
Galloper I 2.5 TD Intercooler	4D56T	2,5	70	4	01/96	07/98	231
Galloper II 2.5 TCID	D4BH	2,5	77	4	08/98	12/03	170
Galloper II 2.5 TD Intercooler	D4BH	2,5	73	4	08/98	12/03	192
Getz (TB) 1.5 CRDI	D3EA	1,5	60	3	03/03	09/05	463
Getz (TB) 1.5 CRDI	D4FA	1,5	65	4	08/05	06/09	531
Getz (TB) 1.5 CRDI GLS	D4FA	1,5	81	4	08/05	06/09	531
i20 1.6 CRDI	D4FB	1,6	85	4	09/08	>>	531
i30 1.6 CRDI	D4FB	1,6	85	4	10/07	11/11	531
i30 1.6 CRDI	D4FB	1,6	94	4	01/10	11/11	531
i30 2.0 CRDI	D4EA	2,0	103	4	10/07	11/11	463
i40 CW 1.7 CRDI	D4FD	1,7	85	4	06/11	>>	619
i40 CW 1.7 CRDI	D4FD	1,7	100	4	06/11	>>	619
ix20 1.6 CRDI	D4FB	1,6	85	4	06/11	>>	531
Ix35 (LM) 1.7 CRDI	D4FD	1,7	85	4	09/10	>>	619
ix35 (LM) 2.0 CRDI Euro III, Eur	D4HA	2,0	100	4	08/09	>>	613

			kW	cyl			
ix35 (LM) 2.0 CRDI Euro III, Eur	D4HA	2,0	135	4	08/09	>>	613
ix35 (LM) 2.0 CRDI Euro V	D4HA	2,0	100	4	08/09	>>	617
ix35 (LM) 2.0 CRDI Euro V	D4HA	2,0	135	4	08/09	>>	617
ix55 3.0 V6 CRDI	D6EA	3,0	176	6	09/08	>>	631
Matrix 1.5 CRDI	D3EA	1,5	60	3	10/01	08/10	463
Matrix 1.5 CRDI	D4FA	1,5	75	4	12/04	08/10	531
Matrix 1.5 CRDI VGT	D4FA	1,5	81	4	08/05	08/10	531
Santa Fé I 2.0 CRDI	D4EA	2,0	83	4	08/01	03/06	463
Santa Fé I 2.0 CRDI 4x4	D4EA	2,0	83	4	04/01	03/06	463
Santa Fé I 2.0 CRDI 4x4	D4EA	2,0	92	4	08/03	03/06	463
Santa Fé I 2.2 CRDI	D4EB	2,2	110	4	10/05	03/06	463
Santa Fé I 2.2 CRDI 4x4	D4EB	2,2	110	4	10/05	03/06	463
Santa Fé II 2.0 CRDI Euro IV	D4HA	2,0	110	4	12/10	>>	613
Santa Fé II 2.0 CRDI Euro V	D4HA	2,0	110	4	12/10	>>	617
Santa Fé II 2.2 CRDI	D4EB	2,2	102	4	03/06	>>	463
Santa Fé II 2.2 CRDI	D4EB	2,2	114	4	03/06	>>	463
Santa Fé II 2.2 CRDI 4x4	D4EB	2,2	102	4	03/06	>>	463
Santa Fé II 2.2 CRDI 4x4	D4EB	2,2	114	4	03/06	>>	463
Santa Fé II 2.2 CRDI GLS	D4EB	2,2	110	4	03/06	>>	463
Santa Fé II 2.2 CRDI GLS 4x4	D4EB	2,2	110	4	03/06	>>	463
Sonata V 2.0 CRDI	D4EA	2,0	100	4	02/06	>>	463
Sonata V 2.0 CRDI	D4EA	2,0	103	4	02/06	>>	463
Sonata V 2.0 CRDI	D4EA	2,0	110	4	03/09	>>	463
Starex 2.5 TD	D4BF	2,5	59	4	06/97	>>	192
Starex 2.5 TD 4WD	D4BF	2,5	59	4	02/98	>>	192
Terracan 2.9 CRDI	J3	2,9	110	4	11/01	07/03	231
Terracan 2.9 CRDI 4WD	J3	2,9	110	4	12/01	12/06	231
Terracan 2.9 CRDI 4WD	J3	2,9	120	4	11/03	12/06	231
Trajet 2.0 CRDI	D4EA	2,0	83	4	04/01	07/08	463
Trajet 2.0 CRDI	D4EA	2,0	92	4	08/05	07/08	463
Tucson 2.0 CRDI	D4EA	2,0	83	4	08/04	03/10	463
Tucson 2.0 CRDI	D4EA	2,0	88	4	01/07	03/10	463
Tucson 2.0 CRDI	D4EA	2,0	100	4	01/06	03/10	463
Tucson 2.0 CRDI	D4EA-V	2,0	103	4	01/06	03/10	463
Tucson 2.0 CRDI Allrad	D4EA	2,0	83	4	08/04	03/10	463
Tucson 2.0 CRDI Allrad	D4EA	2,0	88	4	01/07	03/10	463
Tucson 2.0 CRDI Allrad	D4EA	2,0	100	4	01/06	03/10	463
Tucson 2.0 CRDI Allrad	D4EA-F	2,0	103	4	01/06	03/10	463
Veracruz 3.0 V6 CRDI	D6EA	3,0	176	6	10/06	>>	631
INFINITI							
EX 30 D		3,0	175	6	04/10	>>	603
FX 30 D		3,0	175	6	04/10	>>	603
M 30 D		3,0	175	6	03/10	>>	603
INNOCENTI							
Elba 1.7 D	146 B2.000	1,7	42	4	08/91	12/96	110
Mini 990 D	Daihatsu CL 10	1,0	27	3	01/82	12/90	201
ISUZU							
117 Coupé	C223			4	12/79	06/81	172
Big Horn	4JB1T			4	08/90	07/92	325
Big Horn	4JG2 Turbo	3,1		4	12/91	02/98	507
Big Horn	4JX1			4	06/98	>>	221
Big Horn	C223			4	08/87	07/90	159
Big Horn	C223, C223T			4	09/81	07/87	172
Campo 2.2 D	C223	2,2	39	4	04/86	12/90	159
Campo 2.2 D	C223	2,2	39	4	04/86	12/90	172
Campo 2.2 D 4WD	C223	2,2	39	4	01/83	12/90	159
Campo 2.2 D 4WD	C223	2,2	39	4	01/83	12/90	172
D-Max 2.5 DITD	4JK1TC	2,5	100	4	10/06	>>	625
D-Max 2.5 DITD 4x4	4JK1TC	2,5	100	4	01/07	>>	625
D-Max 3.0 D	4JJ1TC	3,0	120	4	01/07	>>	625
D-Max 3.0 D 4x4	4JJ1TC	3,0	120	4	01/07	>>	625
D-Max 3.0 TD 4x4	4JH1TC	3,0	96	4	05/02	>>	625
D-Max Hi-Lander 3.0 TD I-TEQ	4JJ1TC	3,0	109	4	10/04	>>	625
Faster	4JB1T			4	01/90	>>	325
Faster	C190			4	01/78	09/79	171
Faster	C190			4	01/78	09/79	526
Faster	C190			4	10/79	>>	172
Faster	C223			4	04/83	07/87	172
Faster	C223			4	08/87	>>	159
FF Gemini	4EC1			4	10/85	12/88	480
FF Gemini	4EC1			4	12/88	>>	159
FF Gemini	4EC1T			4	10/85	12/88	174
FF Gemini	4EC1T			4	12/88	>>	173
FF Gemini	4EE1T			4	04/90	>>	507
FF Gemini	4FB1, 4FB1T			4	10/79	09/81	172
Florian 2.0 D	C190	2,0	34	4	10/77	02/80	526
Florian 2.0 D	C190	2,0	34	4	03/80	03/83	172
Gemini	4EE1T			4	04/90	>>	507
Gemini	4FB1, 4FB1T			4	10/79	09/81	172
Gemini 1.5 D	4EC1	1,5	37	4	02/88	11/88	172
Gemini 1.5 D	4EC1	1,5	37	4	12/88	12/90	159
Gemini 1.5 TD	4EC1T	1,5	49	4	02/88	11/88	174
Gemini 1.5 TD	4EC1T	1,5	49	4	12/88	12/90	173
Hipack	C223			4	08/87	>>	159
Hipack	C223, C223T			4	01/83	07/87	172
I Mark	L4 1800 1.8 (G180)	1,8		4	01/81	12/84	172
Mu	4JB1T			4	08/90	>>	325
Mu	4JG2 Turbo	3,1		4	10/93	06/98	507
Mu	4JX1			4	06/98	>>	221
Rodeo	4JB1			4	01/89	12/90	482
Rodeo	4JB1T			4	01/90	>>	325

		kW	cyl			
Rodeo	C190		4	01/78	09/79	171
Rodeo	C190		4	01/78	09/79	526
Rodeo	C190		4	10/79	>>	172
Rodeo	C223		4	04/83	07/87	172
Rodeo	C223		4	08/87	>>	159
Trooper	4JB1T		4	08/90	07/92	325
Trooper	4JG2 Turbo	3,1	4	03/92	04/98	507
Trooper	4JX1		4	06/98	>>	221
Trooper 2.2 TD	C223T	2,2	53	4	03/84	07/87	172
Trooper 2.2 TD	C223T	2,2	53	4	08/87	12/91	159
Trooper 2.3 D	C223	2,3	39	4	02/81	07/87	172
Trooper 2.3 D	C223	2,3	39	4	08/87	10/88	159
Trooper 2.3 TD	C223T	2,3	53	4	02/81	07/87	172
Trooper 2.3 TD	C223T	2,3	53	4	08/87	10/88	159
Trooper 2.8 TD	4JB1T	2,8	71	4	10/87	12/91	325
Trooper 2.8 TD	4JB1TC	2,8	78	4	10/88	12/91	325
Trooper 2.8 TD Intercooler	4JB1T, 4JB1TC	2,8	71	4	10/87	>>	325
Trooper 3.0 TDI	4JX1	3,0	118	4	04/00	>>	221
Trooper Soft Top 2.2 TD	C223T	2,2	53	4	03/84	07/87	172
Trooper Soft Top 2.2 TD	C223T	2,2	53	4	08/87	10/88	159
Trooper Soft Top 3.0 TDI	4JX1T	3,0	118	4	04/00	>>	221
Wizzard	4JB1T		4	08/90	>>	325
Wizzard	4JG2		4	10/93	06/98	507
Wizzard	4JX1		4	06/98	>>	221
IVECO						
Massif Single cab 3.0 HPI	F1CE0481FA	3,0	107	4	10/08	>>	352
Massif Single cab 3.0 HPT	F1CE0481HA	3,0	130	4	10/08	>>	352
Massif Station Wagon 3.0 HPI	F1CE0481FA	3,0	107	4	10/08	>>	352
Massif Station Wagon 3.0 HPT	F1CE0481HA	3,0	130	4	10/08	>>	352
JAGUAR						
S-Type 2.7 D	AJD	2,7	152	6	06/04	10/07	353
XF 2.7 D	AJD	2,7	152	6	03/08	02/09	353
XF 3.0 D	AJV6D	3,0	177		03/09	>>	640
XF 3.0 D		3,0	155		03/09	08/11	640
XF 3.0 D V6S	AJV6D	3,0	202		03/09	>>	640
XJ 3.0 V6 D		3,0	202		08/10	>>	640
XJ 6 2.7 D		2,7	152	6	03/08	02/09	353
X-Type 2.0 D	FMBA, FMBB, R4X	2,0	96	4	07/03	11/09	246
X-Type 2.2 D	LJ46G	2,2	107	4	01/07	11/09	604
X-Type 2.2 D	LJ46G	2,2	114	4	10/05	11/09	604
X-Type Estate 2.2 D	LJ46G	2,2	107	4	01/07	12/09	604
X-Type Estate 2.2 D	LJ46G	2,2	114	4	10/05	12/09	604
JEEP						
Cherokee 2.1 TD	J8S	2,1	59	4	06/89	03/92	121
Cherokee 2.1 TD	J8S	2,1	64	4	10/84	08/94	121
Cherokee 2.5	VM HR 425	2,5	89	4	10/95	09/01	152
Cherokee 2.5 CRD	R 425 DOHC	2,5	105	4	09/01	01/08	329
Cherokee 2.5 TD	VM HR 425 CLIRX	2,5	85	4	01/88	04/95	111
Cherokee 2.5 TD	VM HR 425 CLIRX	2,5	85	4	05/95	09/01	152
Cherokee 2.8 CRD	ENR	2,8	110	4	11/02	01/08	329
Cherokee 2.8 CRD	ENR	2,8	120	4	11/04	01/08	329
Cherokee 2.8 CRD (KJ)	VM (5 volt)	2,8	110	4	01/08	>>	637
Commander 3.0 CRD	EXL	3,0	160	6	04/06	12/10	305
Compass CRD		2,0	103	4	01/06	>>	622
Grand Cherokee I 2.5 TD	M51, M52	2,5	85	4	10/95	04/99	152
Grand Cherokee II 2.7 CRD	ENF	2,7	120	5	10/01	>>	143
Grand Cherokee II 2.7 CRD 4x4	ENF	2,7	120	5	10/01	09/05	143
Grand Cherokee II 3.0 CRD	DC-CDI	3,0	160	6	07/05	>>	305
Grand Cherokee II 3.1 TD	EXA	3,1	103	5	04/99	09/05	152
Grand Cherokee III 3.0 CRD	EXL	3,0	155	6	05/06	12/10	305
Grand Cherokee III 3.0 CRD	EXL	3,0	160	6	06/05	12/10	305
Grand Cherokee Laredo 3.1 TD							110
Liberty 2.8 CRD (KJ)	VM (5 volt)	2,8	110	4	01/08	>>	637
XJ	Renault J8S 814	2,0	64	4	04/84	12/87	119
KIA						
Besta 2.2 D	HW	2,2	52		03/90	07/99	510
Besta 2.2 D	R2	2,2	48	4	02/96	07/99	175
Borrego 3.0 V6 CRDI	D6EA	3,0	176	6	10/06	>>	631
Carens II 2.0 CRDI	D4EA	2,0	83	4	07/02	>>	463
Carens II 2.0 CRDI	D4EA	2,0	103	4	11/05	>>	463
Carens III 1.6 CRDI	D4FB	1,6	94	4	10/10	>>	531
Carens III 2.0 CRDI	D4EA	2,0	85	4	05/07	>>	463
Carens III 2.0 CRDI	D4EA	2,0	103	4	09/06	>>	463
Carnival 2.9 TD	J3	2,9	93	4	08/99	10/01	463
Carnival II 2.9 CRDI	J3	2,9	106	4	10/01	>>	463
Carnival II 2.9 TD	J3	2,9	93	4	10/01	>>	463
Carnival III (VQ) 2.2 CRDI	D4HB	2,2	110	4	01/10	>>	617
Carnival III (VQ) 2.2 CRDI	D4HB	2,2	143	4	01/10	>>	617
Carnival III (VQ) 2.9 CRDI	J3	2,9	136	4	06/06	>>	612
CEE´ D 1.6 CRDI	D4FB	1,6	85	4	12/06	10/10	619
CEE´ D 1.6 CRDI	D4FB	1,6	85	4	11/10	>>	531
CEE´ D 1.6 CRDI	D4FB	1,6	94	4	06/10	10/10	619
CEE´ D 1.6 CRDI	D4FB	1,6	94	4	11/10	>>	531
CEE´ D 1.6 CRDI	D4FB-L	1,6	66	4	12/06	10/10	619
CEE´ D 1.6 CRDI	D4FB-L	1,6	66	4	11/10	>>	619
CEE´ D 2.0 CRDI	D4EA-F	2,0		4	04/08	>>	275
CEE´ D Kombi 1.6 CRDI	D4FB	1,6	85	4	09/07	>>	531
CEE´ D Kombi 1.6 CRDI	D4FB	1,6	94	4	10/10	>>	531
Cerato 1.5 CRDI	D4FA	1,5	75	4	07/05	>>	463
Cerato 1.6 CRDI	D4FB	1,6	85	4	06/05	>>	531
Cerato 2.0 CRDI	D4EA	2,0	83	4	04/04	>>	463

		kW	cyl			
Magentis 2.0 CRDI	D4EA	2,0	103	4	04/06	>>	463
Mohave 3.0 V6 CRDI	D6EA	3,0	176	6	10/06	>>	631
Pregio 2.5 TDCI	D4BH	2,5	69	4	09/02	>>	231
Pregio 2.7 D	J2	2,7	60	4	10/97	>>	175
Pro CEE´D 1.6 CRDI	D4FB	1,6	85	4	02/08	>>	531
Pro CEE´D 1.6 CRDI	D4FB	1,6	94	4	10/10	>>	531
Retona 2.0 TD	RF	2,0	61	4	06/99	>>	175
Rio 1.1 CRDI	D3FA	1,1		3	08/11	>>	531
Rio II 1.5 CRDI	D4FA	1,5	81	4	03/05	>>	531
Sedona	CRDI	2,9		4	07/06	>>	612
Sedona II (VQ) MkII 2.2 CRDI	D4HB	2,2	143	4	01/10	>>	617
Sorento 2.5 CRDI	D4CB	2,5	103	4	08/02	>>	541
Sorento 2.5 CRDI	D4CB	2,5	125	4	12/06	>>	541
Sorento II 2.0 CRDI	D4HA	2,0	110	4	07/09	>>	613
Sorento II 2.2 CRDI (cold climat	D4HB	2.2	145	4	11/09	>>	617
Sorento II 2.2 CRDI (hot climate	D4HB	2.2	145	4	11/09	>>	613
Soul 1.6 CRDI	D4FB	1,6	85	4	02/09	>>	531
Soul 1.6 CRDI	D4FB	1,6	94	4	02/09	>>	531
Sportage 1.7 CRDI	D4FD	1,7	85	4	11/10	>>	619
Sportage 2.0 CRDI	D4EA	2,0	83	4	02/05	>>	463
Sportage 2.0 CRDI	D4EA-V	2,0	103	4	01/06	>>	463
Sportage 2.0 CRDI	D4HA	2,0	110	4	07/10	>>	617
Sportage 2.0 CRDI 4WD	D4EA	2,0	83	4	09/04	>>	463
Sportage 2.0 CRDI 4WD	D4EA-V, D4EA-F	2,0	103	4	01/06	>>	463
Sportage 2.0 CRDI 4x4 automat	D4HA	2,0	110	4	07/10	>>	613
Sportage 2.0 TD	Mazda	2,0	61		07/96	08/99	510
Sportage 2.0 TD 4WD	RF	2,0	61	4	10/97	10/98	175
Sportage 2.2 DLX MR 4WD					01/96	>>	223
Sportage TD	Koot, K082 2Lt-TD			4	01/96	>>	451
Topic 2.7 D		2,7					232
Venga 1.4 CRDI Euro IV	D4FC	1,4	55	4	02/10	>>	531
Venga 1.4 CRDI Euro IV	D4FC	1,4	57	4	02/10	>>	531
Venga 1.4 CRDI Euro IV	D4FC	1,4	66	4	02/10	>>	531
Venga 1.4 CRDI Euro V	D4FC	1,4	55	4	02/10	>>	619
Venga 1.4 CRDI Euro V	D4FC	1,4	57	4	02/10	>>	619
Venga 1.4 CRDI Euro V	D4FC	1,4	66	4	02/10	>>	619
Venga 1.6 CRDI Euro IV	D4FB	1,6	85	4	02/10	>>	531
Venga 1.6 CRDI Euro IV	D4FB	1,6	94	4	02/10	>>	531
Venga 1.6 CRDI Euro V	D4FB	1,6	85	4	02/10	>>	619
Venga 1.6 CRDI Euro V	D4FB	1,6	94	4	02/10	>>	619
LADA						
Aleko 1.8 D	RTE, RTS (Ford)	1,8	44	4	08/90	>>	120
Niva 1.9 D	XUD9A	1,9	47	4	01/93	>>	110
Niva 1.9 D	XUD9SD	1,9	55	4	01/99	>>	146
Niva 1.9 D 4x4	XUD9L	1,9	47	4	10/93	>>	110
Sagona 1.5 D	TUD 5	1,5	43	4	10/95	>>	130
Samara 1.5 D	XUD9L	1,5	40	4	01/95	>>	130
LANCIA						
Dedra 1.9 TDS	160 D1.000, 835 A4	1,9	66	4	04/89	09/94	110
Dedra 1.9 TDS	160 D1.000, 835 A4	1,9	66	4	10/94	07/99	110
Dedra SW 1.9 TDS	835 A4.000, 160 D1	1,9	66	4	07/94	09/94	110
Dedra SW 1.9 TDS	835 A4.000, 160 D1	1,9	66	4	10/94	07/99	110
Delta I 1.9 TDS	831 D1.000	1,9	59	4	10/86	12/89	110
Delta II 1.9 TD	160 D1.000, 835 A4	1,9	66	4	10/94	08/99	110
Delta III 1.6 D Multijet	198 A2.000	1,6	88	4	07/08	>>	632
Delta III 1.6 D Multijet	844 A3.000	1,6	77	4	04/11	>>	632
Delta III 1.6 D Multijet	955 A4.000	1,6	85	4	09/08	>>	632
Delta III 1.9 D Multijet	844 A1.000	1,9	140	4	09/08	>>	632
Delta III 2.0 D Multijet	198 A5.000	2,0	121	4	07/08	>>	632
Delta III 2.0 D Multijet	844 A2.000	2,0	120	4	09/08	>>	632
Kappa 2.4 JTD	838 A8.000	2,4	100	5	06/98	10/01	239
Kappa 2.4 JTD	838 A8.000	2,4	100	5	06/98	10/01	327*
Kappa 2.4 JTD	AR 34202	2,4	100	5	07/98	>>	272
Kappa 2.4 TDS	838 A3.000, 838 A7	2,4	91	5	08/94	10/01	137
Kappa SW 2.4 JTD	838 A8.000	2,4	100	5	06/98	10/01	239
Kappa SW 2.4 JTD	838 A8.000	2,4	100	5	06/98	10/01	327*
Kappa SW 2.4 TDS	838 A7.000, 838 A3	2,4	91	5	07/96	10/01	137
Lybra 1.9 JTD	932	1,9	77	4	01/98	>>	272
Lybra 1.9 JTD	932	1,9	77	4	01/98	>>	327*
Lybra 1.9 JTD	937 A2.000	1,9	85	4	05/01	10/05	239
Lybra 1.9 JTD	937 A2.000	1,9	85	4	05/01	10/05	327*
Lybra 1.9 JTD	AR 32302	1,9	77	4	07/99	09/00	239
Lybra 1.9 JTD	AR 32302	1,9	77	4	07/99	09/00	327*
Lybra 1.9 JTD	AR 37101	1,9	81	4	09/00	05/01	239
Lybra 1.9 JTD	AR 37101	1,9	81	4	09/00	05/01	327*
Lybra 2.4 JTD	932	2,4	98	4	10/99	>>	272
Lybra 2.4 JTD	932	2,4	98	4	10/99	>>	327*
Lybra 2.4 JTD	839 A5.000, AR325	2,4	99	5	07/99	09/00	239
Lybra 2.4 JTD	839 A5.000, AR325	2,4	99	5	07/99	09/00	327*
Lybra 2.4 JTD	839 A6.000	2,4	103	5	09/00	05/02	239
Lybra 2.4 JTD	839 A6.000	2,4	103	5	09/00	05/02	327*
Lybra 2.4 JTD	841 C.000	2,4	110	5	05/02	10/05	239
Lybra 2.4 JTD	841 C.000	2,4	110	5	05/02	10/05	327*
Lybra SW 1.9 JTD	937 A2.000	1,9	85	4	05/01	10/05	239
Lybra SW 1.9 JTD	937 A2.000	1,9	85	4	05/01	10/05	327*
Lybra SW 1.9 JTD	AR 32302	1,9	77	4	11/99	09/00	239
Lybra SW 1.9 JTD	AR 32302	1,9	77	4	11/99	09/00	327*
Lybra SW 1.9 JTD	AR 37101	1,9	81	4	09/00	05/01	239
Lybra SW 1.9 JTD	AR 37101	1,9	81	4	09/00	05/01	327*
Lybra SW 2.4 JTD	839 A5.000, AR325	2,4	99	5	10/99	09/00	239
Lybra SW 2.4 JTD	839 A5.000, AR325	2,4	99	5	10/99	09/00	327*

			kW	cyl			
Lybra SW 2.4 JTD	839 A6.000	2,4	103	5	09/00	10/05	239
Lybra SW 2.4 JTD	839 A6.000	2,4	103	5	09/00	10/05	327*
Lybra SW 2.4 JTD	841 C.000	2,4	110	5	05/02	10/05	239
Lybra SW 2.4 JTD	841 C.000	2,4	110	5	05/02	10/05	327*
Musa 1.3 D Multijet	199 A3.000	1,3	66	4	09/06	>>	351
Musa 1.3 D Multijet Euro IV	188 A9.000	1,3	51	4	10/04	>>	351
Musa 1.3 D Multijet Euro V	188 A9.000	1,3	51	4	01/11	12/12	616
Musa 1.3 D Multijet Euro V	199 A3.000	1,3	66	4	01/11	>>	616
Musa 1.3 D Multijet Euro V	199 B1.000	1,3	70	4	03/09	>>	616
Musa 1.6 D Multijet	350 A2.000	1,6	88	4	06/08	>>	632
Musa 1.6 D Multijet	350 A3.000	1,6	85	4	07/08	12/12	632
Musa 1.9 D Multijet	188 B2.000	1,9	74	4	10/04	>>	239
Phedra 2.0 D Multijet	RHR	2,0	100	4	07/06	11/10	537
Phedra 2.0 JTD	RHK	2,0	88	4	06/06	11/10	537
Phedra 2.0 JTD	RHM	2,0	79	4	07/03	11/10	132
Phedra 2.0 JTD	RHW (DW10ATED4	2,0	80	4	09/02	11/10	132
Phedra 2.2 D Multijet	4HT, 4HS	2,2	125	4	02/08	11/10	604
Phedra 2.2 JTD	4HP, 4HR	2,2	120	4	04/06	11/10	604
Phedra 2.2 JTD	4HW (DW12ATED4	2,2	94	4	09/02	11/10	132
Prisma 1.9 D	831 D.000	1,9	48	4	01/83	02/92	110
Prisma 1.9 TD	831 D1.000	1,9	59	4	05/85	12/89	110
Thema 2.5 TD	8144.91	2,5	74	4	11/84	09/88	345
Thema 2.5 TDS	8144.97	2,5	85	4	06/88	05/92	348
Thema 2.5 TDS	8144.97S	2,5	77	4	05/88	07/92	111
Thema 2.5 TDS	8144.97Y	2,5	85	4	05/92	07/94	337
Thema SW 2.5 TDS	8144.91	2,4	74	4	03/87	09/90	345
Thema SW 2.5 TDS	8144.97	2,5	85	4	06/88	05/92	111
Thema SW 2.5 TDS	8144.97S	2,5	77	4	05/88	07/92	111
Thema SW 2.5 TDS	8144.97Y	2,5	85	4	09/92	07/94	337
Thesis 2.4 JTD	841 C.000	2,4	110	5	07/02	07/09	239
Thesis 2.4 JTD	841 G.000	2,4	129	5	05/03	07/09	340
Ypsilon 1.3 D Multijet	169 A5.000, 199 A2	1,3	55	4	09/06	12/11	351
Ypsilon 1.3 D Multijet	188 A4.000	1,3	51	4	10/03	12/06	351
Ypsilon 1.3 D Multijet	199 A3.000	1,3	66	4	09/06	12/11	351
Ypsilon 1.3 D Multijet	199 A3.000	1,3	77	4	09/07	>>	351
Ypsilon 1.3 D Multijet	199 B1.000	1,3	70	4	05/11	>>	616
Ypsilon 1.3 D Multijet Euro IV	199 A2.000	1,3	55	4	09/06	>>	351
Ypsilon 1.3 D Multijet Euro V	199 A2.000	1,3	55	4	01/11	>>	616
Ypsilon 1.3 JTD	188 A9.000	1,3	51	4	10/03	12/11	351
Zeta 2.0 JTD	RHW	2,0	80	4	09/99	09/02	132
Zeta 2.0 JTD	RHZ	2,0	80	4	04/00	09/02	132
Zeta 2.1 TD	P8C	2,1	80	4	05/96	09/99	111
LANDROVER							
88 / 109 2.3 D		2,3	46	4	01/83	12/86	557
88 / 109 Hardtop 2.3 D		2,3	46	4	01/83	12/86	557
90 / 110 2.5 TD	19 J	2,5	63	4	09/86	07/90	557
Defender 2.5 90 TDI	23L	2,5	83	4	09/90	>>	135
Defender 2.5 Td5 4WD		2,5	90	5	06/98	12/98	135
Defender 2.5 Td5 4WD		2,5	90	5	01/99	>>	312
Defender Cabrio 2.5 90 TDI	23L	2,5	83	4	09/90	>>	135
Defender Cabrio 2.5 Td5 4WD	10P, 14P	2,5	90	5	06/98	12/98	135
Defender Cabrio 2.5 Td5 4WD	10P, 14P	2,5	90	5	01/99	>>	312
Defender Station Wagon 2.5 90	23L	2,5	83	4	09/90	12/98	135
Defender Station Wagon 2.5 Td	10P	2,5	90	5	06/98	12/98	135
Defender Station Wagon 2.5 Td	10P	2,5	90	5	01/99	>>	312
Discovery I 2.5 TDI	12L, 17L, 19L, 21L	2,5	83	4	10/89	10/98	135
Discovery II 2.5 Td5	10P	2,5	102	5	01/99	06/04	312
Discovery II 2.5 TDI	22L	2,5	90	4	10/95	12/98	135
Discovery III 2.7 TD	276DT	2,7	140	6	07/04	09/09	353
Discovery IV 3.0 TD	306DT	3,0	155		09/10	>>	640
Discovery IV 3.0 TD	306DT	3,0	180		09/09	>>	640
Discovery IV 3.0 TD	306DT	3,0	200		09/09	>>	640
Discovery IV 3.0 TD SDV6	30DDTX	3,0	188		11/09	>>	640
Freelander 2.0 DI	20T2N	2,0	72	4	02/98	11/00	150
Freelander 2.0 Td4	204D3	2,0	82	4	11/00	10/06	238
Freelander 2.0 Td4	M47	2,0	80	4	11/01	10/06	238
Freelander II 2.2 SD4		2,2	140	4	08/10	>>	604
Freelander II 2.2 TD4	224DT	2,2	112	4	01/07	>>	604
Freelander II 2.2 TD4	224DT	2,2	118	4	10/06	>>	604
Freelander II 2.2 TD4	DW12BTED4	2,2	110	4	08/10	>>	604
Freelander II 2.2 TD4 4x4	DW12BTED4	2,2	110	4	10/06	>>	604
Freelander Soft Top 2.0 DI	20T2N	2,0	72	4	02/98	10/06	150
Range Rover I 2.4 D	11A	2,4	78	4	04/86	12/90	127
Range Rover II 2.5 D	14L	2,5	83	4	08/94	03/02	128
Range Rover II 2.5 D, TD	25 6T (BMW)	2,5	100	6	07/94	03/02	128
Range Rover III 3.0 TD 6	M57 D30	2,9	130	6	03/02	09/06	238
Range Rover III 3.6 TD 8	368DT	3,6	200	8	04/06	>>	353
Range Rover III 4.4 TD V8 AWD	4,4	4,4	230		09/10	01/13	640
Range Rover Sport 2.7 TDVM	276DT	2,7	140	6	02/05	>>	353
Range Rover Sport 3.0 SD V6 A	30DDTX	3,0	188		06/11	08/13	640
Range Rover Sport 3.0 TD V6 A	306DT	3,0	155		09/09	08/13	640
Range Rover Sport 3.0 TD V6 A	306DT	3,0	188		09/09	08/13	640
LANDWIND							
Landwind 2.8 D	JX493ZQ	2,8	68	4	09/05	>>	325
LINCOLN							
Continental Mark 2.4 T	L4 146 2.4 (L)	2,4			01/84	>>	110
MAHINDRA							
CJ3 2.1 D	XDP 290	2,1	46	4	10/88	09/92	110
CJ3 2.3 D	Peugeot	2,3	28	4	10/88	09/92	110
CJ3 2.5 D	Peugeot	2,5	29	4	10/88	09/92	110
CJ3 Wagon 2.1 D	XDP 290	2,1	46	4	10/88	09/92	110

			kW	cyl			
CJ3 Wagon 2.3 D	Peugeot	2,3	28	4	10/88	09/92	110
CJ3 Wagon 2.5 D	Peugeot	2,5	29	4	10/88	09/92	110
Scorpio SUV 2.6 CRDe	NEF CRDe	2,6	81	4	02/08	12/12	351
MAZDA							
121 I 1.8 D	RTJ	1,8	44	4	03/96	>>	138
121 I 1.8 DITDI	LTX	1,8	44	4	03/96	>>	517
121 II 1.3 D 16V	B3	1,3	53	4	11/90	03/96	502
121 III 1.8 D	RTJ, RTK	1,8	44	4	03/96	04/03	517
2 1.4 CD	F6JA, F6JB	1,4	50	4	04/03	>>	350
2 1.4 MZR-CD		1,4	50	4	01/08	>>	350
2 1.6 MZ-CD		1,6	66	4	10/08	>>	350
3 1.6 D		1,4	80	4	03/05	>>	350
323 C IV 1.7 D	PN54	1,7	41	4	08/89	07/94	175
323 F VI 2.0 D	RF1G	2,0	52	4	09/98	05/04	502
323 F VI 2.0 TD	RF4F	2,0	74	4	01/01	05/04	502
323 F VI 2.0 TD		2,0	66	4	09/98	01/01	502
323 III 1.7 D	PN27	1,7	40	4	09/86	05/89	175
323 III 1.7 D	PN46	1,7	42	4	01/87	05/89	175
323 III Estate 1.7 D	PN26	1,7	40	4	11/86	08/87	175
323 III Estate 1.7 D	PN26, PN54	1,7	41	4	10/89	03/93	175
323 III Estate 1.7 D	PN26, PN54	1,7	42	4	11/86	10/89	175
323 III Hatchback 1.7 D	PN27	1,7	40	4	04/86	05/89	175
323 III Hatchback 1.7 D	PN46	1,7	42	4	01/87	05/89	175
323 III Station Wagon 1.7 D	PN26, PN54	1,7	41	4	10/89	03/93	175
323 P V 2.0 TD	RF1G	2,0	52	4	10/96	>>	175
323 S IV 1.7 D	PN46, PN54, PN62	1,7	41	4	08/89	07/94	175
323 S V 1.6 TD	4EE1T	1,6	60	4	05/94	09/98	175
323 S V 2.0 D	RF1G	2,0	52	4	10/96	09/98	175
323 S VI 2.0 D		2,0	52	4	09/98	05/04	502
323 S VI 2.0 TD	RF3F	2,0	66	4	09/98	05/04	502
323 TD	4EE1T → mot. Nº3(	1,7	60	4	01/99	>>	506
5 2.0 CD	RF7J	2,0	105	4	06/05	>>	502
5 2.0 CD		2,0	81	4	03/05	>>	502
6 2.0 DI	RF5C	2,0	89	4	08/02	08/07	502
6 2.0 DI	RF5C	2,0	100	4	06/02	08/07	502
6 2.0 DI	RF7J	2,0	105	4	06/05	08/07	502
6 Hatchback 2.0 DI	RF5C	2,0	89	4	08/02	08/07	502
6 Hatchback 2.0 DI	RF5C	2,0	100	4	08/02	08/07	502
6 Hatchback 2.0 DI	RF7J	2,0	105	4	06/05	08/07	502
6 Station Wagon 2.0 DI	RF5C	2,0	89	4	08/02	08/07	502
6 Station Wagon 2.0 DI	RF5C	2,0	100	4	08/02	08/07	502
6 Station Wagon 2.0 DI	RF7J	2,0	105	4	06/05	08/07	502
626 2.0 D	RF46	2,0	53	4	11/82	08/85	176
626 II 2.0 D	RF46	2,0	46	4	08/85	06/87	175
626 II Hatchback 2.0 D	RF46	2,0	46	4	03/84	06/87	175
626 III 2.0 D	RFN	2,0	44	4	07/87	07/91	175
626 III Hatchback 2.0 D	RFN	2,0	44	4	07/87	07/91	175
626 III Station Wagon 2.0 D	RFG5	2,0	60	4	11/94	09/97	175
626 III Station Wagon 2.0 D	RFN	2,0	44	4	09/88	07/91	175
626 III Station Wagon 2.0 D Cor	RFCX	2,0	55	4	05/93	11/96	175
626 IV 2.0 D GLX Comprex	RF-OHC	2,0	55	4	10/92	04/97	175
626 IV Hatchback 2.0 D GLX Co	RF-OHC	2,0	55	4	01/93	12/95	175
626 V 2.0 DITD	RF3F	2,0	66	4	04/98	10/02	502
626 V 2.0 TD		2,0	81	4	10/00	10/02	502
626 V 2.0 Turbo DI		2,0	74	4	04/98	10/02	502
626 V Hatchback 2.0 DITD	RF3F	2,0	66	4	04/98	10/02	502
626 V Hatchback 2.0 TD		2,0	81	4	10/00	10/02	502
626 V Hatchback 2.0 Turbo DI		2,0	74	4	04/98	10/02	502
626 V Station Wagon 2.0 DITD	RF3F	2,0	66	4	09/99	10/02	502
626 V Station Wagon 2.0 TD		2,0	81	4	10/00	10/02	502
626 V Station Wagon 2.0 Turbo	RF4F	2,0	74	4	04/98	10/02	502
Capella	RF			4	09/83	>>	176
Capella	RF			4	07/87	07/92	175
Capella	RF			4	09/92	>>	509
Capella	RFT			4	07/98	>>	502
Capella Wagon, Cargo	RF			4	07/87	07/92	175
Capella Wagon, Cargo	RFT			4	07/98	>>	502
Cosmo	S2			4	>>	10/83	175
Cronos	RF			4	03/92	>>	509
Eunus Cargo	RF			4	11/89	08/93	176
Familia	4EE1			4	10/94	06/99	506
Familia	4EE1T			4	10/94	>>	506
Familia	CD17			4	08/94	06/99	410
Familia	CD20			4	08/94	06/99	411
Familia	RF			4	06/98	>>	326
Luce	S2			4	09/80	09/81	232
Luce	S2			4	10/83	09/86	175
MPV I 2.5 TD	WL-T	2,5	85	4	05/96	09/99	175
MPV II 2.0 DI	RF5C	2,0	100	4	07/02	02/06	502
MPV LVLW, LVLR	WL-T			4	10/95	06/99	451
MS-6	RF			4	03/93	>>	509
Premacy 2.0 TD	RF3F	2,0	66	4	10/99	07/00	502
Premacy 2.0 TD	RF4F	2,0	74	4	07/00	>>	502
Proceed Levante	RF			4	02/95	>>	509
Proceed Levante	RFTurbo	2,0		4	02/95	11/96	510
Proceed Marvie	WL-T			4	03/96	>>	451
MERCEDES BENZ							
(W123) 200 D	OM 615.940	2,0	40	4	07/76	02/79	103
(W123) 200 D	OM 615.940	2,0	44	4	03/79	11/85	103
(W123) 220 D	OM 616.941	2,4	44	4	01/76	02/79	103
(W123) 220 D	OM 616.941	2,4	49	4	01/77	03/79	103

			kW	cyl			
(W123) 240 D	OM 616.912	2,4	48	4	02/76	02/79	103
(W123) 240 D	OM 616.912	2,4	53	4	03/79	07/80	103
(W123) 240 D	OM 616.912	2,4	53	4	08/80	11/85	145
(W123) 300 D	OM 616.912	3,0	59	5	02/76	07/80	103
(W123) 300 D	OM 616.912	3,0	65	5	03/79	07/80	103
(W123) 300 D	OM 616.912	3,0	65	5	08/80	11/85	145
(W123) 300 TD	OM 617.952	3,0	92	5	08/81	07/85	145
(W126) 300 SD, TD	OM 617.951	3,0	110	5	08/80	10/85	145
(W126) 300 SDL, TD	OM 603.961	3,0	107	6	11/85	12/87	145
(W126) 350 SD, SDL (USA)	OM 603	3,5	115	6	02/89	06/91	139
(W126) 350 SD, SDL, TD	OM 903.970	3,5	100	6	03/90	06/91	139
/8 (W115) 200 D	OM 615.913	2,0	40	4	01/68	01/77	103
/8 (W115) 200 D	OM 615.913	2,0	40	4	01/68	01/77	565
/8 (W115) 220 D	OM 615.912	2,2	44	4	01/68	01/77	103
/8 (W115) 220 D	OM 615.912	2,2	44	4	01/68	01/77	565
/8 (W115) 240 2.4 D	OM 616.916	2,4	48	4	08/73	01/77	103
/8 (W115) 240 2.4 D	OM 616.916	2,4	48	4	08/73	01/77	565
/8 (W115) 240 3.0 D	OM 617.910	3,0	59	5	08/74	11/76	103
170 (W170) SD	OM 636.931	1,8	29	4	07/53	02/58	101
190 (W201) 2.0 D	OM 601.911	2,0	53	4	08/83	01/89	145
190 (W201) 2.0 D	OM 601.911	2,0	53	4	02/89	08/89	139
190 (W201) 2.0 D	OM 601.911	2,0	55	4	08/89	08/93	139
190 (W201) 2.5 D	OM 602.911	2,5	66	5	04/85	01/89	145
190 (W201) 2.5 D	OM 602.911	2,5	66	5	02/89	08/93	139
190 (W201) 2.5 D	OM 602.911	2,5	69	5	08/89	08/93	139
190 (W201) 2.5 TD	OM 602.961	2,5	90	5	02/88	01/89	145
190 (W201) 2.5 TD	OM 602.961	2,5	90	5	02/89	08/93	139
190 (W201) 2.5 TD	OM 602.961	2,5	93	5	02/88	01/89	145
190 (W201) 2.5 TD	OM 602.961	2,5	93	5	02/89	08/93	139
A-Class (W168) A 160 CDI	OM 668.940	1,7	55	4	02/01	08/04	142
A-Class (W168) A 160 CDI	OM 668.941	1,7	44	4	07/98	02/01	142
A-Class (W168) A 170 CDI	OM 668.940	1,7	66	4	07/98	02/01	142
A-Class (W168) A 170 CDI	OM 668.942	1,7	70	4	02/01	08/04	142
A-Class (W169) A 160 CDI	OM 640.942	2,0	60	4	09/04	06/12	305
A-Class (W169) A 180 CDI	OM 640.940	2,0	80	4	09/04	06/12	305
A-Class (W169) A 200 CDI	OM 640.941	2,0	103	4	09/04	06/12	305
A-Class (W176) A 180 CDI	OM 651.901	1,8	80	4	06/12	>>	621
A-Class (W176) A 200 CDI	OM 651.901	1,8	100	4	06/12	>>	621
A-Class (W176) A 220 CDI	OM 651.930	2,2	125	4	06/12	>>	621
B-Class (W245) B 150		1,5	70	4	03/05	>>	305
B-Class (W245) B 180 CDI	OM 640.940	2,0	80	4	03/05	10/07	305
B-Class (W245) B 180 CDI	OM 640.940	2,0	80	4	11/07	>>	621
B-Class (W245) B 200 CDI	OM 640.941	2,0	100	4	04/05	11/07	305
B-Class (W245) B 200 CDI	OM 640.941	2,0	100	4	12/07	>>	621
B-Class (W245) B 200 CDI	OM 640.941	2,0	103	4	03/05	11/07	305
B-Class (W245) B 200 CDI	OM 640.941	2,0	103	4	12/07	>>	621
B-Class (W246) B 180 CDI	OM 651.901	1,8	80	4	11/11	>>	621
B-Class (W246) B 200 CDI	OM 651.901	1,8	100	4	11/11	>>	621
C-Class (S204) C 180 CDI	OM 651.913	2,2	88	4	01/10	>>	621
C-Class (S204) C 200 CDI	OM 651.913	2,2	100	4	01/10	>>	621
C-Class (S204) C 220 CDI	OM 651.911	2,2	125	4	12/08	>>	621
C-Class (S204) C 220 CDI	OM 651.911	2,2	150	4	12/08	>>	621
C-Class (S204) C 250 CDI	OM 651.911	2,2	150	4	01/08	>>	621
C-Class (S204) C 250 CDI 4-ma	OM 651.912	2,2	150	4	01/11	>>	621
C-Class (S204) C 300 CDI 4-ma	OM 642.832	3,0	170	6	01/11	>>	621
C-Class (S204) C 350 CDI	OM 642.830	3,0	170	6	09/09	>>	621
C-Class (S204) C 350 CDI 4-ma	OM 642.832	3,0	170	6	04/09	>>	621
C-Class (W202) C 200 CDI	OM 611.960	2,0	75	4	03/98	05/00	143
C-Class (W202) C 200 D	OM 601.913	2,0	55	4	03/93	05/00	139
C-Class (W202) C 200 D	OM 604.915	2,0	65	4	10/96	05/00	141
C-Class (W202) C 220 CDI	OM 611.960	2,2	92	4	09/97	05/00	143
C-Class (W202) C 220 D	OM 604.910	2,2	55	4	07/96	05/00	140
C-Class (W202) C 220 D	OM 604.910	2,2	55	4	07/96	05/00	141
C-Class (W202) C 220 D	OM 604.910	2,2	70	4	08/93	01/95	140
C-Class (W202) C 220 D	OM 604.910	2,2	70	4	02/95	05/00	141
C-Class (W202) C 250 D	OM 605.910	2,5	83	5	08/93	01/95	140
C-Class (W202) C 250 D	OM 605.910	2,5	83	5	02/95	05/00	141
C-Class (W202) C 250 TD	OM 605.960	2,5	110	5	10/95	05/00	141
C-Class (W203) C 200 CDI	OM 611.962	2,1	85	4	09/00	02/07	143
C-Class (W203) C 200 CDI	OM 646.962	2,1	75	4	02/01	02/07	143
C-Class (W203) C 200 CDI	OM 646.962	2,1	90	4	04/03	02/07	143
C-Class (W203) C 220 CDI	OM 611.962	2,1	105	4	05/00	02/07	143
C-Class (W203) C 220 CDI	OM 646.963	2,1	110	4	02/04	02/07	143
C-Class (W203) C 270 CDI	OM 612.962	2,7	125	5	12/00	02/07	143
C-Class (W203) C 30 CDI AMG	OM 612.990	3,0	170	5	01/03	02/07	304
C-Class (W203) C 320 CDI	OM 642.910	3,0	165	6	01/05	02/07	305
C-Class (W204) C 180 CDI	OM 651.913	2,2	88	4	01/10	>>	621
C-Class (W204) C 200 CDI	OM 646.811, 812	2,2	100	4	01/07	12/09	618
C-Class (W204) C 200 CDI	OM 651.913	2,2	100	4	01/10	>>	621
C-Class (W204) C 220 CDI	OM 646.811	2,2	125	4	01/07	11/08	618
C-Class (W204) C 220 CDI	OM 651.911	2,2	125	4	12/08	>>	621
C-Class (W204) C 220 CDI	OM 651.911	2,2	150	4	12/08	>>	621
C-Class (W204) C 250 CDI	OM 651.911	2,2	150	4	01/08	>>	621
C-Class (W204) C 250 CDI 4-m	OM 651.912	2,2	150	4	01/11	>>	621
C-Class (W204) C 300 CDI 4-m	OM 642.832	3,0	170	6	01/11	>>	621
C-Class (W204) C 320 CDI	OM 642.960	3,0	165	6	01/07	>>	305
C-Class (W204) C 320 CDI 4-m	OM 642.961	3,0	165	6	07/07	>>	305
C-Class (W204) C 350 CDI	OM 642.830	3,0	170	6	09/09	>>	621
C-Class (W204) C 350 CDI	OM 642.960	3,0	165	6	07/09	>>	305
C-Class (W204) C 350 CDI 4-m	OM 642.832	3,0	170	6	04/09	>>	621
C-Class (W204) C 350 CDI 4-m	OM 642.961	3,0	165	6	07/09	>>	305

			kW	cyl			
C-Class Kombi (S202) C 200 T	OM 611.960	2,0	75	4	03/98	03/01	143
C-Class Kombi (S202) C 200 T	OM 604.915	2,0	65	4	10/96	03/01	141
C-Class Kombi (S202) C 220 T	OM 611.960	2,2	92	4	09/97	03/01	143
C-Class Kombi (S202) C 220 T	OM 604.910	2,2	55	4	06/96	03/01	141
C-Class Kombi (S202) C 220 T	OM 604.910	2,2	70	4	06/96	09/98	141
C-Class Kombi (S202) C 250 T	OM 605.960	2,5	110	5	06/96	03/01	141
C-Class Kombi (S203) C 200 CI	OM 611.962	2,1	85	4	03/01	08/07	143
C-Class Kombi (S203) C 200 CI	OM 646.962	2,1	75	4	03/01	08/07	143
C-Class Kombi (S203) C 200 CI	OM 646.962	2,1	90	4	04/03	08/07	143
C-Class Kombi (S203) C 220 CI	OM 611.962	2,1	105	4	03/01	08/07	143
C-Class Kombi (S203) C 220 CI	OM 646.963	2,1	110	4	02/04	08/07	143
C-Class Kombi (S203) C 270 CI	OM 612.962	2,7	125	5	12/00	08/07	143
C-Class Kombi (S203) C 30 CD	OM 612.990	3,0	170	5	01/03	08/07	304
C-Class Kombi (S203) C 320 CI	OM 642.910	3,0	165	6	06/05	08/07	305
C-Class Kombi (S204) C 320 CI	OM 642.960	3,0	165	6	08/07	>>	305
C-Class Kombi (S204) C 320 CI	OM 642.961	3,0	165	6	08/07	>>	305
C-Class Sportcoupé (CL203) C	OM 646.962	2,1	90	4	03/03	06/11	143
C-Class Sportcoupé (CL203) C	OM 611.962	2,1	105	4	03/01	06/11	143
C-Class Sportcoupé (CL203) C	OM 646.963	2,1	110	4	02/04	06/11	143
C-Class Sportcoupé (CL203) C	OM 612.990	3,0	170	5	09/02	06/11	304
CLC-Class CLC 200 CDI	OM 646.962	2,1	90	4	05/08	>>	143
CLC-Class CLC 220 CDI	OM 646.963	2,1	110	4	05/08	>>	143
CLK (C209) 220 CDI	OM 646.966	2,1	110	4	01/05	05/09	143
CLK (C209) 270 CDI	OM 612.962, 612.9	2,7	125	5	10/02	05/09	143
CLK (C209) 320 CDI	OM 642.910	3,0	165	6	01/05	05/09	305
CLK Cabriolet (A209) 320 CDI	OM 642.910	3,0	165	6	03/05	03/10	305
CLS (C218) 250 CDI	OM 651.924	2,2	150	4	10/10	>>	621
CLS (C219) 320 CDI (not for US	OM 642.910, 642.9	3,0	165	6	01/05	12/10	305
CLS (C219) 320 CDI (USA only	OM 642.920	3,0	165	6	01/05	>>	621
CLS (C219) 350 CDI (not for US	OM 642.920	3,5	165	6	04/09	12/10	305
CLS (C219) 350 CDI (USA only	OM 642.920	3,0	165	6	04/09	>>	621
E-Class (S211) 280 4-matic	OM 642.921	3,0	140	6	03/05	07/09	621
E-Class (S211) 280 CDI (USA o	OM 642.920/921	3,0	140	6	03/05	07/09	621
E-Class (S211) 300 CDI Bluetec	OM 642.920	3,0	165	6	01/08	07/09	621
E-Class (S211) 320 CDI (USA o	OM 642.920	3,0	165	6	03/05	07/09	621
E-Class (S211) 320 CDI 4-matic	OM 642.921	3,0	165	6	03/05	07/09	621
E-Class (S212) 200 CDI	OM 651.925	2,2	100	4	05/09	>>	621
E-Class (S212) 220 CDI	OM 651.924	2,2	125	4	03/09	>>	621
E-Class (S212) 250 CDI	OM 651.924	2,2	150	4	03/09	>>	621
E-Class (S212) 300 CDI	OM 642.850	3,0	170	6	03/10	>>	621
E-Class (S212) 350 CDI Blue Ef	OM 642.850	3,0	170	6	03/09	>>	621
E-Class (S212) 350 CDI BlueTe	OM 642.850	3,0	155	6	03/09	>>	621
E-Class (W124) E 200 D	OM 601.912	2,0	55	4	06/93	06/95	139
E-Class (W124) E 250 D	OM 605.911	2,5	83	5	07/93	06/95	140
E-Class (W124) E 250 D	OM 605.911	2,5	83	5	07/93	06/95	141
E-Class (W124) E 250 TD	OM 602.962	2,5	93	5	06/93	06/95	139
E-Class (W124) E 300 D	OM 606.910	3,0	100	6	07/93	06/95	140
E-Class (W124) E 300 D	OM 606.910	3,0	100	6	07/93	06/95	141
E-Class (W124) E 300 TD	OM 603.960	3,0	108	6	06/93	06/95	139
E-Class (W124) E 300 TD 4-ma	OM 603.963	3,0	108	6	06/93	06/95	139
E-Class (W210) E 200 CDI	OM 611.961	2,1	85	4	07/99	03/02	143
E-Class (W210) E 200 CDI	OM 611.961	2,2	75	4	06/98	03/02	143
E-Class (W210) E 200 D	OM 604.917	2,0	65	4	01/96	03/02	141
E-Class (W210) E 220 CDI	OM 611.961	2,1	105	4	07/99	03/02	143
E-Class (W210) E 220 CDI	OM 611.961	2,2	92	4	06/98	07/99	143
E-Class (W210) E 220 D	OM 604.912	2,2	55	4	05/96	03/02	141
E-Class (W210) E 220 D	OM 604.912	2,2	70	4	06/95	07/99	141
E-Class (W210) E 250 D	OM 605.912	2,5	83	5	06/95	07/99	141
E-Class (W210) E 250 TD	OM 605.962	2,5	110	5	06/97	07/99	141
E-Class (W210) E 270 CDI	OM 612.961	2,7	125	5	07/99	03/02	143
E-Class (W210) E 290 TD	OM 606.982	2,9	95	5	03/96	07/99	144
E-Class (W210) E 300 D	OM 606.912	3,0	100	6	06/95	06/97	141
E-Class (W210) E 300 TD	OM 606.962	3,0	130	6	12/96	07/99	141
E-Class (W210) E 320 CDI	OM 613.961	3,2	145	6	07/99	03/02	143
E-Class (W211) E 200 CDI	OM 646.820	2,2	100	4	04/06	12/08	618
E-Class (W211) E 200 CDI	OM 646.951	2,1	75	4	07/02	12/08	143
E-Class (W211) E 200 CDI	OM 646.951	2,1	90	4	07/02	12/08	143
E-Class (W211) E 220 CDI	OM 646.821	2,2	125	4	04/06	12/08	618
E-Class (W211) E 220 CDI	OM 646.961	2,1	100	4	03/02	12/08	143
E-Class (W211) E 220 CDI	OM 646.961	2,1	110	4	03/02	12/08	143
E-Class (W211) E 270 CDI	OM 647.961	2,7	130	5	03/02	12/08	143
E-Class (W211) E 280 4-matic	OM 642.921	3,0	140	6	03/05	07/09	621
E-Class (W211) E 280 CDI	OM 642.920	3,0	140	6	03/05	12/08	305
E-Class (W211) E 280 CDI	OM 648.961	3,2	130	6	05/04	12/08	633
E-Class (W211) E 280 CDI (US	OM 642.920/921	3,0	140	6	03/05	07/09	621
E-Class (W211) E 280 CDI 4-m	OM 642.921	3,0	140	6	03/05	12/08	305
E-Class (W211) E 300 CDI Blue	OM 642.920	3,0	165	6	01/08	07/09	621
E-Class (W211) E 320 CDI	OM 648.961	3,2	150	6	11/02	12/08	633
E-Class (W211) E 320 CDI (not	OM 642.920	3,0	165	6	03/05	12/08	305
E-Class (W211) E 320 CDI (US	OM 642.920	3,0	165	6	03/05	07/09	621
E-Class (W211) E 320 CDI 4-m	OM 642.910	3,0	165	6	03/05	12/08	305
E-Class (W211) E 320 CDI 4-m	OM 642.921	3,0	165	6	03/05	07/09	621
E-Class (W211) E 400 CDI	OM 628.961	4,0	191	8	02/03	12/08	143
E-Class (W211) E 420 CDI	OM 629.910	4,0	231	8	01/06	12/08	305
E-Class (W212) E 200 CDI	OM 651.925	2,2	100	4	05/09	>>	621
E-Class (W212) E 220 CDI	OM 651.924	2,2	125	4	03/09	>>	621
E-Class (W212) E 250 CDI	OM 651.924	2,2	150	4	03/09	>>	621
E-Class (W212) E 300 CDI	OM 642.850	3,0	170	6	03/10	>>	621
E-Class (W212) E 350 CDI Blue	OM 642.850	3,0	170	6	03/09	>>	621
E-Class (W212) E 350 CDI Blue	OM 642.850	3,0	155	6	03/09	>>	621
E-Class Coupe/Cabriolet (A207	OM 651.911	2,2	125	4	01/10	>>	621

		kW	cyl			
E-Class Coupe/Cabriolet (A207)	OM 651.911	2,2	150	4	01/10	>>	621
E-Class Coupe/Cabriolet (A207)	OM 642.836	3,0	170	4	01/10	>>	621
E-Class Coupe/Cabriolet (A207)	OM 642.836	3,0	170	6	01/09	>>	621
E-Class Coupe/Cabriolet (C207	OM 651.911	2,2	125	4	01/10	>>	621
E-Class Coupe/Cabriolet (C207	OM 651.911	2,2	150	4	01/10	>>	621
E-Class Coupe/Cabriolet (C207	OM 642.836	3,0	170	4	01/10	>>	621
E-Class Coupe/Cabriolet (C207	OM 642.836	3,0	170	6	01/09	>>	621
E-Class Kombi (S124) E 250 TD	OM 602.962	2,5	93	5	06/93	06/96	139
E-Class Kombi (S124) E 250 TD	OM 605.911	2,5	83	5	06/93	06/96	140
E-Class Kombi (S124) E 250 TD	OM 605.911	2,5	83	5	06/93	06/96	141
E-Class Kombi (S124) E 300 T	OM 603.960	3,0	108	6	06/93	06/96	139
E-Class Kombi (S124) E 300 T	OM 603.963	3,0	108	6	06/93	06/96	139
E-Class Kombi (S124) E 300 TD	OM 606.910	3,0	100	6	06/93	05/95	140
E-Class Kombi (S124) E 300 TD	OM 606.910	3,0	100	6	06/95	06/96	141
E-Class Kombi (S124) E 300 TD		3,0	100	6	06/92	05/93	139
E-Class Kombi (S210) E 220 T (	OM 611.961	2,2	92	4	06/98	07/99	143
E-Class Kombi (S210) E 220 T (	OM 611.961	2,2	105	4	07/99	03/03	143
E-Class Kombi (S210) E 250 T I	OM 605.912	2,5	83	5	06/96	07/99	141
E-Class Kombi (S210) E 250 T	OM 605.962	2,5	110	5	06/97	07/99	141
E-Class Kombi (S210) E 270 T (	OM 612.961	2,7	125	5	07/99	03/03	143
E-Class Kombi (S210) E 290 T	OM 606.982	2,9	95	5	06/96	07/99	144
E-Class Kombi (S210) E 300 T	OM 606.962	3,0	130	6	12/96	07/99	141
E-Class Kombi (S210) E 320 T (	OM 613.961	3,2	145	6	07/99	03/03	143
E-Class Kombi (S211) E 200 CD	OM 646.821	2,2	100	4	04/06	07/09	618
E-Class Kombi (S211) E 220 CD	OM 646.961	2,1	100	4	03/03	07/09	143
E-Class Kombi (S211) E 220 T (	OM 646.821	2,2	125	4	04/06	07/09	618
E-Class Kombi (S211) E 220 T (	OM 646.961	2,1	110	4	03/03	07/09	143
E-Class Kombi (S211) E 270 T (	OM 647.961	2,7	130	5	03/03	07/09	143
E-Class Kombi (S211) E 280 T (	OM 642.920	3,0	140	6	03/05	07/09	305
E-Class Kombi (S211) E 280 T (	OM 648.961	3,2	130	6	05/04	07/09	633
E-Class Kombi (S211) E 280 T (	OM 642.921	3,0	140	6	03/05	07/09	305
E-Class Kombi (S211) E 320 T (	OM 642.920	3,0	165	6	03/05	07/09	305
E-Class Kombi (S211) E 320 T (	OM 648.961	3,2	150	6	03/03	07/09	633
E-Class Kombi (S211) E 320 T (	OM 642.920	3,0	165	6	03/05	07/09	305
G-Class (W360) 300 GD	OM 617.931	3,0	65	5	12/79	07/80	103
G-Class (W460) 240 GD	OM 616.936	2,4	53	4	03/79	07/80	103
G-Class (W460) 240 GD	OM 616.936	2,4	53	4	08/80	08/87	145
G-Class (W460) 250 GD	OM 602.930	2,5	62	5	10/87	01/89	145
G-Class (W460) 250 GD	OM 602.930	2,5	62	5	02/89	12/92	139
G-Class (W460) 250 GD	OM 602.930	2,5	68	5	02/89	08/92	139
G-Class (W460) 250 GD	OM 602.930	2,5	88	5	12/88	01/89	145
G-Class (W460) 250 GD	OM 602.930	2,5	88	5	02/89	08/92	139
G-Class (W460) 250 GD (24 Vo	OM 602.930	2,5	62	5	10/87	12/92	566
G-Class (W460) 250 GD (24 Vo	OM 602.930	2,5	68	5	12/88	08/92	566
G-Class (W460) 300 GD	OM 603.912	3,0	83	6	09/89	07/93	139
G-Class (W460) 300 GD	OM 617.931	3,0	65	5	12/79	07/80	103
G-Class (W460) 300 GD	OM 617.931	3,0	65	5	08/80	01/89	145
G-Class (W460) 300 GD	OM 617.931	3,0	65	5	02/89	12/91	139
G-Class (W461) 250 GD	OM 602.939	2,5	68	5	02/90	>>	139
G-Class (W461) 290 GD, G, D	OM 602.942	2,9	70	5	04/92	>>	139
G-Class (W461) 300 GD	OM 617.932	3,0	64	5	04/92	07/97	568
G-Class (W461) 300 GD	OM 617.932	3,0	65	5	04/92	07/97	568
G-Class (W461) G 290 TD	OM 602.983	2,9	88	5	07/97	>>	144
G-Class (W461) G 290 TD	OM 602.983	2,9	88	5	07/97	>>	623
G-Class (W463) 250 GD	OM 602.931	2,5	69	5	06/90	>>	139
G-Class (W463) 300 GD	OM 603.931	3,0	83	6	09/89	09/97	139
G-Class (W463) 350 G TD	OM 603.972	3,5	100	6	09/91	06/93	139
G-Class (W463) G 270 CDI	OM 612.966	2,7	115	5	10/01	>>	143
G-Class (W463) G 300 TD	OM 606.964	3,0	130	6	08/96	>>	141
G-Class (W463) G 320 CDI	OM 642.970	3,0	165	6	09/06	>>	621
G-Class (W463) G 400 CDI	OM 628.962	4,0	184	8	12/00	>>	143
G-Class Cabrio (W463) 300 GD	OM 603.931	3,0	83	6	12/90	09/97	139
G-Class Cabrio (W463) 350 G T	OM 603.972	3,5	100	6	09/91	09/97	139
G-Class Cabrio (W463) G 300 T	OM 606.964	3,0	130	6	08/96	>>	141
G-Class Cabrio (W463) G 400 (	OM 628.962	4,0	184	8	12/00	>>	143
GL-Class (X164) GL 320 CDI (n	OM 642.940	3,0	165	6	09/06	05/09	305
GL-Class (X164) GL 320 CDI (L	OM 642.940	3,0	165	6	01/06	>>	621
GL-Class (X164) GL 350 CDI (n	OM 642.940	3,5	165	6	05/09	>>	305
GL-Class (X164) GL 350 CDI (L	OM 642.940	3,0	165	6	05/09	>>	621
GL-Class (X164) GL 350 CDI Bl	OM 642.820	3,0	155	6	06/09	>>	621
GL-Class (X164) GL 420 CDI	OM 629.912	4,0	225	8	09/06	05/09	305
GL-Class (X164) GL 450 CDI	OM 629.912	4,5	225	8	05/09	>>	305
GLK-Class (X204) 200 CDI	OM 651.913	2,2	105	4	07/10	>>	621
GLK-Class (X204) 220 CDI	OM 651.912	2,2	120	4	06/08	>>	621
GLK-Class (X204) 220 CDI	OM 651.912	2,2	125	4	06/08	>>	621
GLK-Class (X204) 220 CDI	OM 651.916	2,2	120	4	06/08	>>	621
GLK-Class (X204) 220 CDI	OM 651.916	2,2	125	4	08/08	>>	621
GLK-Class (X204) 250 CDI	OM 651.912	2,2	150	4	10/08	>>	621
GLK-Class (X204) 320 CDI 4-ma	OM 642.961	3,0	165	6	06/08	>>	305
GLK-Class (X204) 350 CDI	OM 642.832	3,0	165	6	06/09	>>	621
Heckflosse (W110) 190 DC	OM 616.912	2,0	40	4	06/61	08/65	103
Heckflosse (W110) 200 D	OM 616.918	2,0	40	4	07/65	02/68	103
Kombi (S123) 240 TD	OM 616.912	2,4	48	4	09/77	02/79	103
Kombi (S123) 240 TD	OM 616.912	2,4	53	4	03/79	11/85	103
Kombi (S123) 300 TD	OM 617.912	3,0	59	5	09/77	10/85	103
Kombi (S123) 300 TD	OM 617.912	3,0	65	5	03/79	11/85	103
Kombi (S124) 200 TD	OM 601.912	2,0	53	4	09/85	01/89	145
Kombi (S124) 200 TD	OM 601.912	2,0	53	4	02/89	08/91	139
Kombi (S124) 200 TD	OM 601.912	2,0	55	4	09/88	01/89	145
Kombi (S124) 200 TD	OM 601.912	2,0	55	4	02/89	08/91	139
Kombi (S124) 250 T TD	OM 602.962	2,5	93	5	03/88	01/89	145

		kW	cyl			
Kombi (S124) 250 T TD	OM 605.911	2,5	83	5	06/92	05/93	139
Kombi (S124) 250 TD	OM 602.912	2,5	66	5	09/85	01/89	145
Kombi (S124) 250 TD	OM 602.912	2,5	66	5	02/89	06/93	139
Kombi (S124) 250 TD	OM 602.912	2,5	69	5	02/89	06/93	139
Kombi (S124) 250 TD	OM 602.962	2,5	93	5	02/89	07/93	139
Kombi (S124) 300 T TD	OM 603.960	3,0	100	6	06/92	05/93	139
Kombi (S124) 300 T TD	OM 603.960	3,0	108	6	02/89	06/93	139
Kombi (S124) 300 T TD	OM 603.960, 603.9	3,0	105	6	09/86	01/89	145
Kombi (S124) 300 T TD 4-matic	OM 603.960	3,0	108	6	02/89	06/93	139
Kombi (S124) 300 T TD 4-matic	OM 603.963	3,0	105	6	09/86	01/89	145
Kombi (S124) 300 T TD 4-matic	OM 603.963	3,0	105	6	02/89	06/93	139
Kombi (S124) 300 TD	OM 603.912	3,0	80	6	09/86	01/89	145
Kombi (S124) 300 TD	OM 603.912	3,0	80	6	02/89	06/93	139
Kombi (S124) 300 TD	OM 603.912	3,0	81	6	02/89	06/93	139
Kombi (S124) 300 TD	OM 603.912	3,0	83	6	02/89	06/93	139
M-Class (W163) ML 270 CDI	OM 612.963	2,7	120	5	12/99	06/05	143
M-Class (W163) ML 400 CDI	OM 628.963	4,0	184	8	09/01	06/05	143
M-Class (W164) ML 280 CDI (U	OM 642.940	3,0	140	6	10/05	>>	621
M-Class (W164) ML 280 CDI 4-	OM 642.940	3,0	140	6	07/05	07/09	305
M-Class (W164) ML 300 CDI	OM 642.820	3,0	150	6	06/09	>>	621
M-Class (W164) ML 300 CDI (U	OM 642.940	3,0	140	6	06/09	>>	621
M-Class (W164) ML 300 CDI 4-	OM 642.940	3,0	140	6	07/09	>>	305
M-Class (W164) ML 320 CDI (U	OM 642.940	3,0	165	6	07/05	>>	621
M-Class (W164) ML 320 CDI 4-	OM 642.940	3,0	165	6	07/05	07/09	305
M-Class (W164) ML 350 CDI	OM 642.820	3,0	155	6	09/09	>>	621
M-Class (W164) ML 350 CDI (U	OM 642.940	3,0	165	6	06/09	>>	621
M-Class (W164) ML 350 CDI (U	OM 642.940	3,0	170	6	02/10	>>	621
M-Class (W164) ML 350 CDI 4-	OM 642.940	3,5	165	6	07/09	>>	305
M-Class (W164) ML 420 CDI 4-	OM 629.912	4,0	225	8	02/06	09/09	305
M-Class (W164) ML 450 CDI 4-	OM 629.912	4,5	225	8	09/09	>>	305
M-Class (W166) ML 250 CDI	OM 651.960	2,2	150	4	06/11	>>	621
R-Class (W251) R 280 CDI (US	OM 642.950	3,0	140	6	05/06	>>	621
R-Class (W251) R 300 CDI (US	OM 642.950	3,0	140	6	07/09	>>	621
R-Class (W251) R 320 CDI (US	OM 642.950	3,0	165	6	02/06	>>	621
R-Class (W251) R 350 CDI	OM 642.950	3,0	165	6	07/09	>>	621
R-Class (W251) R 350 CDI Blue	OM 642.950	3,0	155	6	07/09	>>	621
R-Class (W251, V251) R 280 C	OM 642.870, 642.8	3,0	140	6	05/06	>>	305
R-Class (W251, V251) R 280 C	OM 642.950	3,0	140	6	05/06	>>	305
R-Class (W251, V251) R 300 C	OM 642.950	3,0	140	6	07/09	>>	305
R-Class (W251, V251) R 320 C	OM 642.950	3,0	165	6	01/06	>>	305
R-Class (W251, V251) R 350 C	OM 642.950	3,5	165	6	07/09	>>	305
S-Class (W140) S 300 TD	OM 606.961	3,0	130	6	05/96	10/98	141
S-Class (W140) S 350 TD	OM 603.971	3,5	110	6	01/93	10/98	139
S-Class (W220) S 320 CDI	OM 613.960	3,2	145	6	08/99	09/02	143
S-Class (W220) S 320 CDI	OM 648.960	3,2	150	6	09/02	08/05	143
S-Class (W220) S 400 CDI	OM 628.960	4,0	184	8	06/00	08/05	143
S-Class (W220) S 400 CDI	OM 628.960	4,0	191	8	06/03	08/05	143
S-Class (W221) S 250 CDI	OM 651.961	2,2	150	4	01/11	>>	621
S-Class (W221) S 320 CDI	OM 642.930	3,0	173	6	12/05	>>	305
S-Class (W221) S 320 CDI 4-ma	OM 642.932	3,0	173	6	10/06	>>	305
S-Class (W221) S 420 CDI	OM 629.911	4,0	235	8	10/06	>>	305
SLK R172 SLK 250 CDI	OM 651.980	2,2	150	4	01/12	>>	621
Stufenheck (W123) 200 D	OM 615.940	2,0	40	4	07/76	02/79	103
Stufenheck (W123) 200 D	OM 615.940	2,0	44	4	03/79	11/85	103
Stufenheck (W123) 220 D	OM 615.941	2,2	44	4	01/76	02/79	103
Stufenheck (W123) 220 D	OM 615.941	2,2	49	4	01/77	03/79	103
Stufenheck (W123) 240 D	OM 616.912	2,4	48	4	02/76	02/79	103
Stufenheck (W123) 240 D	OM 616.912	2,4	53	4	03/79	11/85	103
Stufenheck (W123) 300 D	OM 617.912	3,0	59	5	02/76	07/80	103
Stufenheck (W123) 300 D	OM 617.912	3,0	65	5	03/79	11/85	103
Stufenheck (W124) 200 D	OM 601.912	2,0	53	4	12/84	01/89	145
Stufenheck (W124) 200 D	OM 601.912	2,0	53	4	02/89	08/89	139
Stufenheck (W124) 200 D	OM 601.912	2,0	55	4	08/89	06/93	139
Stufenheck (W124) 250 D	OM 602.912	2,5	66	5	04/85	01/89	145
Stufenheck (W124) 250 D	OM 602.912	2,5	66	5	02/89	06/93	139
Stufenheck (W124) 250 D	OM 602.912	2,5	69	5	04/85	01/89	145
Stufenheck (W124) 250 D	OM 602.912	2,5	69	5	02/89	06/93	139
Stufenheck (W124) 250 TD	OM 602.962	2,5	93	5	09/88	01/89	145
Stufenheck (W124) 250 TD	OM 602.962	2,5	93	5	02/89	06/93	139
Stufenheck (W124) 300 D	OM 603.912	3,0	80	6	12/84	01/89	145
Stufenheck (W124) 300 D	OM 603.912	3,0	80	6	02/89	08/89	139
Stufenheck (W124) 300 D	OM 603.912	3,0	81	6	06/90	06/93	139
Stufenheck (W124) 300 D	OM 603.912	3,0	83	6	08/89	06/93	139
Stufenheck (W124) 300 D 4-ma	OM 603.913	3,0	80	6	09/86	01/89	145
Stufenheck (W124) 300 D 4-ma	OM 603.913	3,0	80	6	02/89	08/92	139
Stufenheck (W124) 300 D 4-ma	OM 603.913	3,0	83	6	08/89	06/93	139
Stufenheck (W124) 300 TD	OM 603.960	3,0	108	6	09/88	01/89	145
Stufenheck (W124) 300 TD	OM 603.960	3,0	108	6	02/89	06/93	139
Stufenheck (W124) 300 TD	OM 603.960, 603.9	3,0	105	6	09/86	09/88	145
Stufenheck (W124) 300 TD 4-m	OM 603.960, 603.9	3,0	105	6	09/86	09/88	145
Stufenheck (W124) 300 TD 4-m	OM 603.963	3,0	108	6	01/88	01/89	145
Stufenheck (W124) 300 TD 4-m	OM 603.963	3,0	108	6	02/89	06/93	139
Vaneo (414) 1.7 CDI	OM 668.914	1,7	55	4	02/02	07/05	142
Vaneo (414) 1.7 CDI	OM 668.914	1,7	67	4	02/02	07/05	142
V-Class (638/2) V 200 CDI	OM 611.980	2,2	75	4	03/99	07/03	143
V-Class (638/2) V 220 CDI	OM 611.980	2,2	90	4	03/99	07/03	143
V-Class (638/2) V 230 TD	OM 601.970	2,3	72	4	09/96	07/03	139
Viano (W639) 2.2 CDI	OM 646.982	2,1	80	4	09/03	>>	143
Viano (W639) 2.2 CDI	OM 646.982	2,1	85	4	08/05	>>	143
Viano (W639) 2.2 CDI	OM 646.982	2,1	110	4	09/03	>>	143
Viano (W639) 2.2 CDI	OM 651.940	2,2	100	4	07/10	>>	621

			kW	cyl			
Viano (W639) 2.2 CDI	OM 651.940	2,2	120	4	07/10	>>	621
Viano (W639) 2.2 CDI 4-matic	OM 646.982	2,1	80	4	07/05	10/06	143
Viano (W639) 2.2 CDI 4-matic	OM 646.982	2,1	110	4	07/05	10/06	143
Viano (W639) 3.0 CDI	OM 642.990	3,0	150	6	03/06	>>	305
Viano (W639) 3.0 CDI	OM 642.990	3,0	165	6	07/10	>>	305
Viano 108 2.3 D	OM 601.942	2,3		4	02/96	>>	139
Viano 110 2.3 TD	OM 601.970	2,3		4	02/96	>>	139
Viano 2.1 CDI	OM 611.960	2,1		4	03/98	>>	143
MG							
ZR 2.0 TD	20T2N	2,0	74	4	06/01	04/05	149
ZS 2.0 TD	20T2N	2,0	74	4	01/04	04/05	149
ZS 2.0 TD	20T2N	2,0	83	4	01/04	04/05	149
ZT 2.0 CDTI	204D2	2,0	85	4	06/02	09/03	238
ZT 2.0 CDTI	204D2	2,0	96	4	11/02	07/05	238
ZT-T 2.0 CDTI	204D2	2,0	85	4	06/02	09/03	238
ZT-T 2.0 CDTI	204D2	2,0	96	4	11/02	07/05	238
MINI							
Mini Cabriolet Cooper D	N47 C20 A	2,0	82	4	02/11	>>	634
Mini Cabriolet Cooper D LCI	N47 C16 A	1,6	82	4	06/10	>>	634
Mini Cabriolet Cooper SD	N47 C20 A	2,0	105	4	02/11	>>	634
Mini Clubman Cooper D	9HZ (DV6TED4)	1,6	80	4	10/07	>>	547
Mini Clubman Cooper D LCI	N47 C16 A	1,6	82	4	03/10	>>	634
Mini Clubman Cooper D LCI	N47 C20 A	2,0	82	4	02/11	>>	634
Mini Clubman Cooper SD LCI	N47 C20 A	2,0	105	4	02/11	>>	634
Mini Clubman One D LCI	N47 C16 A	1,6	66	4	03/10	>>	634
Mini Cooper D	9HZ (DV6TED4)	1,6	80	4	03/07	>>	547
Mini Cooper D LCI	N47 C16 A	1,6	82	4	06/10	>>	634
Mini Cooper D LCI	N47 C20 A	2,0	82	4	02/11	>>	634
Mini Cooper SD LCI	N47 C20 A	2,0	105	4	02/11	>>	634
Mini Countryman Cooper D	N47 C20 A	2,0	82	4	02/11	>>	634
Mini Countryman Cooper D ALL	N47 C20 A	2,0	82	4	02/11	>>	634
Mini Countryman Cooper D ALL	N47 C16 A	1,6	82	4	06/10	>>	634
Mini Countryman Cooper D LCI	N47 C16 A	1,6	82	4	06/10	>>	634
Mini Countryman Cooper SD	N47 C20 A	2,0	105	4	02/11	>>	634
Mini Countryman Cooper SD AL	N47 C20 A	2,0	105	4	02/11	>>	634
Mini Countryman One D LCI	N47 C16 A	1,6	66	4	06/10	>>	634
Mini Coupe Cooper SD	N47 C20 A	2,0	105	4	09/11	>>	634
Mini One D	1ND	1,4	55	4	06/03	09/06	346
Mini One D	1ND-TV	1,4	65	4	06/03	09/06	346
Mini One D LCI	N47 C16 A	1,6	66	4	07/10	>>	634
Mini Roadster Cooper SD	N47 C20 A	2,0	100	4	02/12	>>	634
Mini Roadster Cooper SD	N47 C20 A	2,0	105	4	02/12	>>	634
MITSUBISHI							
Carisma 1.9 DID	F9Q1	1,9	75	4	09/00	06/06	462
Carisma 1.9 DID	F9Q2	1,9	85	4	09/00	06/06	462
Carisma 1.9 TD	F8QT	1,9	66	4	10/96	09/00	178
Charanger	4M40T			4	09/96	>>	528
Chariot	4D65			4	10/84	04/91	501
Chariot	4D68T			4	01/94	>>	231
Chariot	4D68T, mod. Y-N38W, 48W			4	07/92	>>	501
Colt II 1.8 GL D	4D65	1,8	43	4	02/84	09/86	158
Colt II 1.8 GL D	4D65	1,8	44	4	09/86	04/88	158
Colt III 1.8 D GLX	4D65	1,8	44	4	04/88	05/92	158
Colt VI 1.5 DID	OM 639	1,5	50	3	08/04	>>	342
Colt VI 1.5 DID	OM 639	1,5	70	3	08/04	>>	342
Delica	4D55			4	11/82	05/87	158
Delica	4D56			4	09/93	>>	460
Delica	4D56, mod. L-039P			4	06/93	03/94	460
Delica	4D56, mod. N-P05V, 15V, 25V			4	06/86	05/93	158
Delica	4D56, mod. P05V, 15V, 25V, 45V			4	06/93	>>	231
Delica	4D56T, mod. KB-P05V, 15V, 25V			4	09/97	>>	315
Delica	4D56T, mod. N-P05V, 15V, 25V, 3!			4	06/86	>>	501
Delica	4D56T, mod. P05W, 15W, 25W, 3!			4	06/93	09/97	231
Delica	4M40T			4	05/94	04/96	313
Delica	4M40T			4	04/96	>>	528
Eterna 2300	4D55, 4D55T	2,3		4	05/80	>>	158
Eterna 2300	4D68T	2,3		4	05/92	09/93	501
Eterna 2300	4D68T	2,3		4	10/93	>>	231
Galant 2.3	4D55, 4D55T	2,3		4	05/80	>>	158
Galant 2.3	4D68T	2,3		4	05/92	09/93	501
Galant 2.3	4D68T	2,3		4	10/93	>>	231
Galant II 2.3 TD	4D55T	2,3	62	4	09/80	05/84	158
Galant II 2.3 TD	4D55T	2,3	62	4	09/80	05/84	179
Galant II Break 2.3 TD	4D55T	2,3	62	4	07/83	05/84	158
Galant II Station Wagon 2.3 TD	4D55T	2,3	62	4	07/83	05/84	158
Galant III 1.8 TD	4D65T	1,8	60	4	06/84	12/87	179
Galant Kombi 2.3 TD	4D55T	2,3	62	4	09/81	05/84	158
Galant V 2.0 GLSTD	4D68	2,0	66	4	11/92	08/96	460
Galant V Tre Volumi 2.0 GLSTD	4D68	2,0	66	4	11/92	08/96	460
Galant VI 2.0 TDI	4D68 SOHC	2,0	66	4	09/96	02/00	460
Galant VI 2.8 TDI	4M40T	2,8	92	4	10/96	07/01	528
Galant VI Station Wagon 2.0 TD	4D68 SOHC	2,0	66	4	09/96	02/00	460
Galant VI Station Wagon 2.8 TD	4M40T	2,8	92	4	10/96	07/01	528
Galloper 2.5 TD	D4BF	2,5	65	4	02/99	12/06	231
Galloper 2.5 TD Intercooler	D4BH	2,5	73	4	02/99	12/01	231
Grandis 2.0 DID	BSY (VW engine)	2,0	100	4	09/05	03/10	301
Grandis 2.0 DID	BSY (VW engine)	2,0	100	4	06/07	03/10	622
Grandis 2.0 DID	BWC	2,0	103	4	02/07	03/10	301
Grandis 2.0 DID	BWC	2,0	103	4	06/07	03/10	622
Jeep	4DR5			4	>>	11/82	416
Jeep	4DR51			4	12/82	>>	486

			kW	cyl			
Lancer	4D65T			4	02/85	09/92	501
Lancer	4D68			4	10/92	01/94	501
Lancer	4D68T			4	01/94	09/97	231
Lancer	4D68T			4	09/97	>>	315
Lancer C 14 AS	4D55	1,8	44		11/83	04/88	158
Lancer III 1.8 D	4D65	1,8	44	4	09/86	04/88	158
Lancer V 2.0 D	4D68	2,0	50	4	06/92	>>	460
Lancer V Station Wagon 2.0 D	4D68	2,0	50	4	12/93	05/96	231
Libero	4D68			4	05/92	12/93	501
Libero	4D68T, mod. CB8V, CB8W, CD8W			4	01/94	>>	231
Libero	4D68T, mod. KA-CB8V, CD8V			4	09/97	>>	315
Mirage	4D65T			4	02/85	09/92	501
Mirage	4D68			4	10/92	01/94	501
Mirage	4D68T			4	01/94	09/97	231
Mirage	4D68T			4	09/97	>>	315
Montero 2.3 D	4D55	2,3			05/82	11/82	179
Montero 2.3 TD	4D55	2,3			05/82	11/82	158
Montero 2.5 TD	4D56T	2,5	64	4	01/90	12/91	158
Montero 2.5 TD	4D56T	2,5	70	4	11/89	11/90	158
Montero 2.8 TD	4M40	2,8	92	4	06/94	04/00	528
Nativa 2.5 TDI		2,5			01/94	>>	195
Outlander 2.0 DID	BSY	2,0	103	4	02/97	>>	301
Outlander 2.0 DID	BSY	2,0	103	4	11/06	06/10	622
Outlander 2.2 DID	4HK, 4HN	2,2	115	4			604
Pajero	4D55, 4D55T			4	05/82	>>	158
Pajero	4D56, 4D56T			4	11/82	>>	158
Pajero	4D56, 4D56T			4	01/91	06/93	501
Pajero	4D56, 4D56T			4	07/93	>>	231
Pajero	4M40T	2,8	92	4	07/93	01/96	313
Pajero	4M41DI			4	09/99	>>	511
Pajero 2.3 D, TD	4D55, 4D55T			4	05/82	11/82	179
Pajero 2.3 Montero, Shogun	4D55	2,3	62	4	05/85	11/82	179
Pajero 2.3 TD	4D55	2,3	62	4	05/82	11/82	158
Pajero 2.3 TD	4D56 air conditionir	2,3	64	4	09/84	04/86	158
Pajero 2.5 TD	4D55	2,5	73	4	12/90	06/93	158
Pajero 2.5 TD	4D56	2,5	62	4	05/86	11/90	158
Pajero Classic 3.2 DID	4M41	3,2	118	4	05/05	>>	511
Pajero I 2.5 TD	4D56T	2,5	64	4	01/90	11/90	158
Pajero I 2.5 TD	4D56T	2,5	70	4	11/89	11/90	158
Pajero I Canvas Top 2.5 TD	4D56T	2,5	62	4	05/86	10/89	158
Pajero I Canvas Top 2.5 TD	4D56T	2,5	70	4	11/89	11/90	158
Pajero II 2.5 TD	4D56T	2,5	73	4	12/90	04/00	460
Pajero II 2.5 TD 4x4	4D56TD	2,5	73	4	12/90	10/93	158
Pajero II 2.5 TD 4x4	4D56TD	2,5	73	4	11/93	01/98	231
Pajero II 2.8 TD	4M40T	2,8	92	4	06/97	04/00	528
Pajero II Canvas Top 2.5 TD	4D56TD	2,5	73	4	12/90	10/93	158
Pajero II Canvas Top 2.5 TD	4D56TD	2,5	73	4	11/93	01/98	231
Pajero II Fuoristrada aperto 2.5	4D56TD	2,5	73	4	12/90	04/00	460
Pajero III 2.5 TDI	4D56T	2,5	73	4	04/00	>>	231
Pajero III 2.5 TDI	4D56T	2,5	85	4	09/01	>>	231
Pajero III 3.2 DID	4M41	3,2	118	4	10/01	>>	511
Pajero III 3.2 DID	4M41	3,2	121	4	04/00	10/01	511
Pajero IV 3.2 DID	4M41	3,2	118	4	02/07	>>	511
Pajero IV 3.2 DID	4M41	3,2	118	4	02/07	>>	620
Pajero IV 3.2 DID	4M41	3,2	125	4	02/07	>>	511
Pajero IV 3.2 DID	4M41	3,2	125	4	02/07	>>	620
Pajero IV 3.2 DID	4M41	3,2	147	4	01/09	>>	620
Pajero IV 3.2 TD 4x4	4M41	3,2	147	4	01/09	>>	511
Pajero Sport 2.8 TDI	4M40T	2,8	92	4	11/98	10/03	528
RVR	4D68T			4	09/92	07/93	501
RVR	4D68T			4	08/93	>>	231
Shogun 2.3 D	4D55 (QGS)	2,3		4	05/82	11/82	179
Shogun 2.5	(LOG43F, LOG48G	2,5			01/86	10/93	158
Sigma 2.3 D	4D55	2,3			01/80	12/84	158
Space Gear 2.5 TD	4D56T	2,5	64	4	05/95	>>	460
Space Gear 2.5 TD	4D56TD	2,5	73	4	05/95	>>	460
Space Gear 2.5 TD 4x4	4D56TD	2,5	73	4	05/95	>>	460
Space Runner 2.0 TD	4D68T	2,0	60	4	10/92	08/99	460
Space Star 1.9 DID	F9Q1	1,9	75	4	02/01	12/04	462
Space Star 1.9 DID	F9Q2	1,9	85	4	10/02	12/04	462
Space Wagon 1.8 TD	4D65	1,8		4	01/89	>>	179
Space Wagon 2.0 TD	4D68T	2,0	60	4	10/92	10/98	460
Space Wagon 2.0 TD	4D68T	2,0	60	4	06/93	10/98	231
Strada	4D56			4	09/93	>>	460
Strada	4D56T			4	05/91	09/93	501
Strada	4D56T			4	10/93	>>	231
Strada	4D56T, mod. KC-K74T			4	09/97	>>	315
Triton 2.8 D	4M40A	2,8	71	4	10/96	09/00	528
Triton 2.8 D 4x4	4M40A	2,8	71	4	10/96	03/03	528
Triton 2.8 TD 4x4	4M40T	2,8	92	4	04/03	06/06	528
MORRIS							
Marina 1.5 D	BMC 1,5 OHV	1,5	37	4	04/71	09/75	556
Marina II 1.5 D	BMC 1,5 OHV	1,5	37	4	10/75	09/78	556
Marina III 1.5 D	BMC 1,5 OHV	1,5	37	4	10/78	10/80	556
NISSAN							
Ad Van	CD17	1,7		4	05/88	09/90	192
Ad Van	CD17	1,7		4	10/90	07/93	410
Ad Van	CD20	2,0		4	08/93	>>	411
Almera I 2.0 D	CD20	2,0	55	4	11/95	04/96	411
Almera I Hatchback 2.0 D	CD20	2,0	55	4	11/95	04/96	411
Almera II 1.5 DCI	K9K 722	1,5	60	4	01/03	>>	462

			kW	cyl			
Almera II 2.2 DCI	YD22DDT	2,2	82	4	09/03	>>	514
Almera II 2.2 DCI	YD22DDTI	2,2	100	4	09/03	>>	514
Almera II 2.2 DI	YD22DDT	2,2	81	4	03/00	>>	514
Almera II Hatchback 1.5 DCI	K9K 722	1,5	60	4	01/03	>>	462
Almera II Hatchback 2.2 DCI	YD22DDT	2,2	82	4	09/03	>>	514
Almera II Hatchback 2.2 DCI	YD22DDTI	2,2	100	4	09/03	>>	514
Almera II Hatchback 2.2 DI	YD22DDT	2,2	81	4	03/00	>>	514
Almera Tino 2.2 DCI	TD22DDT	2,2	82	4	09/03	>>	514
Almera Tino 2.2 DCI	YD22DDTI	2,2	100	4	09/03	>>	514
Almera Tino 2.2 DI	YD22DDTI	2,2	84	4	08/00	>>	514
Avenir 2.0 TD	CD20T	2,0	66	4	11/92	10/97	411
Avenir 2.0 TD	CD20T	2,0	66	4	11/97	09/99	411
Bassara	YD25DDTi	2,5		4	11/99	>>	514
Bison	ED30, ED33			4	06/80	11/81	423
Bluebird	CD20	2,0		4	09/91	09/98	411
Bluebird	CD20E	2,0		4	09/89	11/98	411
Bluebird	LD20	2,0		4	05/80	12/81	184
Bluebird	LD20-II	2,0		4	08/85	08/91	410
Bluebird	LD20T	2,0		4	01/82	08/85	185
Bluebird	LD20T	2,0		4	01/82	08/85	422
Bluebird 2.0 D	LD20	2,0	43	4	04/84	10/85	185
Bluebird 2.0 D	LD20	2,0	49	4	03/86	12/90	185
Bluebird 2.0 D	LD20	2,0	49	4	03/86	04/90	410
Bluebird Station Wagon 2.0 D	LD20	2,0	43	4	04/84	10/85	185
Bluebird Station Wagon 2.0 D	LD20	2,0	49	4	03/86	12/90	185
Brougham 2.3 TD	TD23	2,3	51	4	01/93	>>	192
Cedric	LD28	2,8		6	06/82	06/85	422
Cedric	RD28 (only cyl. nº1	2,8		6	08/85	05/95	521
Cedric	RD28E	2,8		6	08/99	>>	456
Cedric	SD20, SD22			4	01/68	10/76	426
Cedric	SD20, SD22			4	10/77	06/79	434
Cedric	SD20, SD22			4	06/79	06/83	450
Cedric 2.8 TD	RD28	2,8	69	6	06/95	10/95	456
Cedric 220 C	SD20	2,0			06/77	10/77	447
Cedric 220 C	SD22	2,2			06/77	10/77	447
Cedric 220 C 2.3 D	SD23	2,3	50	4	01/84	>>	193
Cedric 220 C 2.3 D	TD23	2,3	51	4	01/93	>>	192
Cedric 280 C	SD20	2,0			06/77	10/77	447
Cedric 280 C	SD22	2,2			06/77	10/77	447
Cedric 280 C 2.8 D	LD28	2,8	67	6	11/79	05/82	184
Cedric 280 C 2.8 D	LD28	2,8	67	6	06/82	09/95	185
Cherry (N12) 1.7 D	CD17	1,7	40	4	10/82	12/86	183
Crew	RD28 (only cyl. nº1	2,8		6	07/93	>>	521
Cube 1.5 DCI	K9K	1,5	78	4	03/10	>>	628
Cube 1.5 DCI	K9K	1,5	81	4	03/10	>>	628
D 21 2.5 D	TD25	2,5	59	4	01/93	>>	192
D 21 2.7 D	TD27	2,7	73	4	01/93	>>	192
D 21 2.7 TD	TD27T	2,7	74	4	01/93	>>	192
Datsun Ad Van	CD17	1,7		4	10/82	09/85	183
Datsun Ad Van	CD17	1,7		4	10/82	09/85	448
Datsun Ad Van	CD17	1,7		4	09/85	05/88	229
Datsun Ad Van	CD17	1,7		4	09/85	05/88	421
Elgrand	QD32ETi	3,2		4	05/97	08/99	455
Elgrand 3.0 AWD	ZD30DDTI	3,0	113	4	08/99	08/00	504
Elgrand 3.0 D	ZD30	3,0	113	4	04/03	12/10	504
Evalia 1.5 DCI	K9K	1,5	66	4	04/11	>>	628
Evalia 1.5 DCI	K9K	1,5	81	4	04/11	>>	628
Gloria	LD28	2,8		6	06/82	06/85	185
Gloria	LD28	2,8		6	06/82	06/85	422
Gloria	RD28 (only cyl. nº1	2,8		6	08/85	05/95	521
Gloria	SD20, SD22	2,2		4	01/68	10/76	426
Gloria	SD20, SD22	2,2		4	10/77	06/79	434
Gloria	SD20, SD22	2,2		4	06/79	06/83	450
Gloria	SD22	2,2		4	10/76	10/77	447
Gloria 2.8 D (430)	LD28	2,8	67	6	11/79	06/82	184
Gloria Q330, R330	SD20	2,0		4	10/76	10/77	447
Juke 1.5 DCI	K9K	1,5	81	4	06/10	>>	628
Langley	CD17	1,7		4	05/86	12/93	410
Langley	CD17, mod. N-SN1	1,7		4	05/83	10/86	183
Langley	CD17, mod. N-SN1	1,7		4	05/83	10/86	448
Langley	CD17, mod. Q-SN1	1,7		4	08/90	01/95	410
Langley	CD20	2,0		4	01/95	09/98	411
Largo	CD20T, CD20ETi	2,0		4	05/90	>>	411
Laurel	LD20	2,0		4	11/81	10/86	422
Laurel	LD28	2,8		6	11/81	10/86	422
Laurel	RD28	2,8		6	06/97	08/99	456
Laurel	RD28 (only cyl. nº1	2,8		6	08/85	05/89	521
Laurel	RD28E	2,8		6	08/99	>>	456
Laurel	SD20			4	11/78	10/79	434
Laurel (K-SC230)	SD20	2,0		4	11/79	11/80	450
Laurel 2.0 D	LD20	2,0	48	4	11/80	09/81	184
Laurel 2.0 D (C31)	LD20	2,0	48	4	10/81	10/85	185
Laurel 2.8 D (JC31)	LD28	2,8	62	6	01/81	10/81	184
Laurel 2.8 D (JC31)	LD28	2,8	62	6	11/81	10/85	185
Laurel 2.8 D (JC32)	LD28	2,8	62	6	01/85	12/87	185
Laurel 2.8 D (JC32)	RD28	2,8	66	6	01/85	12/89	185
Liberta	CD17	1,7		4	05/86	12/93	410
Liberta	CD17, mod. N-SN1	1,7		4	05/83	10/86	183
Liberta	CD17, mod. N-SN1	1,7		4	05/83	10/86	448
Liberta	CD17, mod. Q-SN1	1,7		4	08/90	01/95	410
Liberta	CD20	2,0		4	01/95	09/98	411

			kW	cyl			
Maxima (LD28)	LD28	2,8		6	01/81	12/83	185
Micra II 1.5 D	TD15	1,5	42	4	02/98	02/03	130
Micra III 1.5 DCI	K9K 704	1,5	48	4	01/03	>>	462
Micra III 1.5 DCI	K9K 708	1,5	50	4	06/05	>>	462
Micra III 1.5 DCI	K9K 722	1,5	60	4	09/03	>>	462
Mistral	TD27BT	2,7		4	06/94	>>	180
mot. adapt. a 12V, c/temp. 7 seg	LD20, LD20-T, LD28						186
Murano 2.5 4x4		2,5	140	4	01/10	>>	603
Note 1.5 DCI	K9K 276	1,5	63	4	03/06	>>	462
Note 1.5 DCI	K9K 700	1,5	50	4	03/06	>>	462
NP 300 2.5 DCI 4x4	YD25DDTI	2,5	98	4	04/08	>>	514
Pathfinder 2.5 D	TD25	2,5	59	4	01/93	>>	192
Pathfinder 2.5 DCI 4WD	YD25DDTI	2,5	126	4	10/06	>>	514
Pathfinder 2.5 DCI 4WD	YD25DDTI	2,5	128	4	03/05	>>	514
Pathfinder 2.5 DCI 4WD	YD25DDTI	2,5	140	4	01/10	>>	603
Pathfinder 2.7 D	TD27	2,7	73	4	01/93	>>	192
Pathfinder 2.7 TD	TD27ETi	2,7	96	4	09/97	>>	192
Pathfinder 2.7 TD 4WD	TD27T	2,7	73	4	02/89	02/96	180
Pathfinder 3.0 DCI	VX9	3,0	170	6	05/10	>>	603
Patrol 2.7 D	TD27	2,7	77	4	02/93	>>	192
Patrol 2.8 D	A 4.28	2,8	62	4	09/87	>>	110
Patrol 2.8 D	A4.28 II	2,8	62	4			191
Patrol 3.2 D		3,2	81	6	08/88	06/90	424
Patrol 3.2 D (260)	SD33	3,2	70	6	06/85	>>	190
Patrol 3.2 D (260)	SD33	3,2	70	6	07/85	03/89	424
Patrol 3.2 TD (260)	SD33T	3,2	81	6	11/87	03/89	424
Patrol 3.3 D (160)	SD33	3,3	70	6	08/82	12/86	188
Patrol 3.3 D (160)	SD33	3,3	70	6	01/87	>>	189
Patrol 3.3 D (160) (24V)	SD33	3,3	70	6	06/80	08/82	187
Patrol 3.3 D (160) (24V)	SD33	3,3	70	6	08/82	06/85	190
Patrol 3.3 D (160) (24V)	SD33	3,3	70	6	07/85	08/88	424
Patrol 3.3 TD (160)	SD33T	3,3	89	6	07/83	06/85	188
Patrol 3.3 TD (160)	SD33T	3,3	89	6	07/85	08/88	189
Patrol 3.3 TD (160) (24V)	SD33T	3,3	81	6	07/83	06/85	190
Patrol 3.3 TD (160) (24V)	SD33T	3,3	81	6	07/85	08/88	424
Patrol 3.3 TD (160) (24V)	SD33T	3,3	89	6	07/83	06/85	190
Patrol 3.3 TD (160) (24V)	SD33T	3,3	89	6	07/85	08/88	424
Patrol 4.2 TD (160)	TD42	4,2	91	6	01/92	12/98	192
Patrol 4.2 TD (160) (24V)	TD42	4,2	91	6	01/92	12/98	194
Patrol GR 4.2 D (Y60)	TD42	4,2	92	6	08/87	>>	192
Patrol GR I 4.2 D		4,2	85	6	11/88	01/92	194
Patrol GR II 2.8 TD	RD28TI	2,8	95	6	06/97	05/00	456
Patrol GR II 3.0 DTI	ZD30DDTI	3,0	116	4	05/00	>>	504
Patrol GR II 3.0 DTI	ZD30DDTI	3,0	118	4	05/00	>>	504
Patrol Hardtop 3.2 D	SD33	3,2	70	6	11/79	06/82	187
Patrol Hardtop 3.2 D	SD33	3,2	70	6	07/82	06/85	190
Patrol Hardtop 3.2 D	SD33	3,2	70	6	07/85	08/88	424
Patrol Hardtop 3.2 D	SD33T	3,2	81	6	08/88	06/90	424
Patrol Hardtop 3.2 TD	SD33T	3,2	81	6	07/83	06/85	190
Patrol Hardtop 3.3 D	SD33	3,3	70	6	07/82	06/85	190
Patrol Hardtop 3.3 D	SD33	3,3	70	6	07/85	08/88	424
Patrol Station Wagon 3.2 D		3,2	81	6	08/88	06/90	424
Patrol Station Wagon 3.2 TD	SD33T	3,2	81	6	07/83	06/85	190
Patrol Station Wagon 3.2 TD	SD33T	3,2	81	6	07/85	08/88	424
Patrol Station Wagon 3.3 D	SD33	3,3	70	6	07/82	06/85	190
Patrol Station Wagon 3.3 D	SD33	3,3	70	6	07/85	08/88	424
Presage	YD25DDTi	2,5		4	06/98	>>	514
Primera 1.9 DCI		1,9	88	4	04/03	>>	462
Primera 2.0 D	CD20	2,0	55	4	01/91	01/96	411
Primera 2.0 DCI	YD22DDT	2,0	102	4	04/03	>>	514
Primera 2.0 DI	YD22DDT	2,0	93	4	03/02	>>	514
Primera 2.0 TD	CD20T	2,0	66	4	09/96	12/01	411
Primera Break 2.0 D	CD20	2,0	55	4	07/90	12/95	411
Primera Hatchback 1.9 DCI		1,9	88	4	04/03	>>	462
Primera Hatchback 2.0 D	CD20	2,0	55	4	01/91	01/96	411
Primera Hatchback 2.0 DCI	YD22DDT	2,0	102	4	04/03	>>	514
Primera Hatchback 2.0 DI	YD22DDT	2,0	93	4	07/02	>>	514
Primera Hatchback 2.0 TD	CD20T	2,0	66	4	09/96	07/02	411
Primera Traveller 1.9 DCI		1,9	88	4	04/03	>>	462
Primera Traveller 2.0 D	CD20	2,0	55	4	07/90	12/95	411
Primera Traveller 2.0 TD	CD20T	2,0	66	4	04/98	12/01	411
Primera Traveller 2.2 DCI	YD22DDT	2,2	102	4	04/03	>>	514
Primera Traveller 2.2 DI	YD22DDT	2,2	93	4	03/02	>>	514
Pulsar 1.7 D	CD17	1,7		4	05/86	12/93	410
Pulsar 1.7 D	CD17, mod. N-SN1	1,7		4	05/83	10/86	183
Pulsar 1.7 D	CD17, mod. N-SN1	1,7		4	05/83	10/86	448
Pulsar 1.7 D	CD17, mod. Q-SN1	1,7		4	08/90	01/95	410
Pulsar 1.7 D (N12)	CD17	1,7	40	4	10/82	12/86	183
Pulsar 2.0 D	CD20	2,0	55	4	01/95	09/98	411
Pulsar Ad Van 1.7 D	CD17	1,7		4	10/82	09/85	183
Pulsar Ad Van 1.7 D	CD17	1,7		4	10/82	09/85	448
Pulsar Ad Van 1.7 D	CD17	1,7		4	09/85	05/88	229
Pulsar Ad Van 1.7 D	CD17	1,7		4	09/85	05/88	421
Qashqai 2.0 DCI	M9R	2,0	110	4	02/07	>>	603
Regulus	TD27ETi, QD32ETi			4	08/96	>>	455
Regulus	ZD30DDTi	3,0		4	02/99	>>	504
Safari	RD28ETi	2,8		6	10/97	>>	456
Safari	SD33, SD33T	3,3		6	06/80	08/82	187
Safari	SD33, SD33T	3,3		6	08/82	10/87	190
Safari	SD33, SD33T	3,3		6	10/85	10/87	424
Safari	TD42, TD42T (batte	4,2		6	11/87	10/97	194

			kW	cyl			
Safari	TD42, TD42T, mod.	4,2		6	08/95	10/97	192
Safari	TD42, TD42T, mod.	4,2		6	08/95	10/97	180
Safari	TD42, TD42T, mod.	4,2		6	10/97	09/99	180
Safari	TD42, TD42T, mod.	4,2		6	09/99	>>	180
Safari	TD42, TD42T, mod.	4,2		6	10/94	10/97	192
Safari	ZD30DDTi	3,0		4	09/99	>>	504
Santana 1.6 TD	CY	1,6	53	4	01/84	01/87	112
Serena	YD25DDTi	2,5		4	08/99	>>	514
Serena 2.0 D	CD20, CD20T	2,0		4	06/91	>>	411
Serena 2.0 D	LD20	2,0	49	4	11/92	09/94	410
Serena 2.3 D	CD23		55		01/95		503
Serena 2.3 D	LD23	2,3	55	4	01/95	02/98	317
Serena 2.3 D	LD23	2,3	55	4	03/98	09/01	336
Serena 2.3 D (C23M)	CD23	2,3	55		01/95	>>	503
Skyline 2.0 D	LD20	2,0		4	10/81	08/85	422
Skyline 2.0 D (180K)	LD20	2,0	66	4	06/80	09/81	184
Skyline 2.0 D (180K)	LD20	2,0	66	4	10/81	10/85	185
Skyline 2.8 D	LD28	2,8		6	06/80	08/81	184
Skyline 2.8 D	LD28	2,8		6	08/81	08/85	185
Skyline 2.8 D	LD28	2,8		6	08/81	08/85	422
Skyline 2.8 D	RD28 (only cyl. nº1	2,8		6	08/85	05/89	521
Skyline 2.8 D (180K)	LD28	2,8	62	6	06/80	09/81	184
Stanza/ T11	CD17T	1,7		4	08/81	12/85	580
Sunny	CD17	1,7		4	10/82	09/85	183
Sunny	CD17	1,7		4	10/82	09/85	448
Sunny	CD17	1,7		4	09/85	12/93	410
Sunny	CD20	2,0		4	01/94	12/98	411
Sunny	YD22DD	2,2		4	09/99	>>	514
Sunny 1.7 D (Y10)	CD17	1,7	40	4	05/92	04/98	410
Sunny Ad Van	CD17	1,7		4	10/82	09/85	183
Sunny Ad Van	CD17	1,7		4	10/82	09/85	448
Sunny Ad Van	CD17	1,7		4	09/85	05/88	229
Sunny Ad Van	CD17	1,7		4	09/85	05/88	421
Sunny I 1.7 D	CD17	1,7	40	4	03/82	01/84	183
Sunny I Traveller 1.7 D	CD17	1,7	40	4	03/82	10/86	183
Sunny II 1.7 D	CD17	1,7	40	4	06/86	01/91	183
Sunny II 1.7 D	CD17	1,7	40	4	06/86	08/90	410
Sunny II Hatchback 1.7 D	CD17	1,7	40	4	06/86	01/91	183
Sunny II Hatchback 1.7 D	CD17	1,7	40	4	06/86	08/90	410
Sunny II Traveller 1.7 D	CD17	1,7	40	4	01/86	09/90	410
Sunny III 2.0 D	CD20	2,0	55	4	10/90	05/95	411
Sunny III Hatchback 2.0 D	CD20	2,0	55	4	10/90	05/95	411
Sunny III Liftback 2.0 D	CD20	2,0	55	4	10/90	05/95	411
Sunny III Traveller 2.0 D	CD20	2,0	55	4	06/91	03/00	411
Sunny Vanette	CD20, CD20T	2,0		4	06/91	>>	411
Sunny Vanette	LD20	2,0		4	06/81	09/82	184
Sunny Vanette	LD20, LD20T	2,0		4	10/82	>>	185
Sunny Vanette	LD20, LD20T	2,0		4	10/82	>>	422
Sunny Vanette	LD20-II	2,0		4	10/85	>>	410
Terrano	QD32ETi	3,2		4	06/97	>>	455
Terrano	TD27ETi	2,7		4	09/95	>>	455
Terrano	TD27T	2,7		4	11/88	>>	180
Terrano 2.7 TD	TD27	2,7	62	4	08/87	>>	192
Terrano I 2.7 TD 4WD	TD27T	2,7	73	4	02/89	02/96	180
Terrano II 2.7 TD 4WD	TD27T	2,7	74	4	02/93	01/02	336
Terrano II 2.7 TDI 4WD	TD27TI	2,7	92	4	05/96	09/97	410
Terrano II 2.7 TDI 4WD	TD27TI	2,7	92	4	10/97	>>	322
Terrano II 3.0 DI 4WD	ZD30	3,0	113	4	05/02	>>	504
Urvan 2.0 D (E20, E23, E24)	LD20T	2,0	66	4	05/82	07/89	185
Urvan 2.2 D (E23)	SD22	2,2	47	4	07/81	11/82	187
Urvan 2.3 D	SD23	2,3	50	4	11/82	05/87	190
Urvan 2.3 D	SD23	2,3	50	4	11/82	05/87	193
Urvan 2.3 D	SD23	2,3	51	4	04/85	11/88	190
Urvan 2.3 D	SD23	2,3	51	4	04/85	11/88	193
Urvan 2.3 D	TD23	2,3	51	4	01/88	05/97	192
Urvan 2.3 TD (E24)	TD23	2,3	53	4	02/87	12/88	192
Urvan 2.5 D	TD25	2,5	59	4	12/88	05/97	192
Urvan 2.7 TD (E20, E23, E24)	TD27	2,7	74	4	01/87	02/93	192
Urvan 3.0 D	ZD30DD	3,0	77	4	01/00	>>	504
Urvan 3.0 DI	ZD30DD	3,0	77	4	01/00	>>	504
Villa	CD17	1,7		4	05/86	12/93	410
Villa	CD17, mod. N-SN1:	1,7		4	05/83	10/86	183
Villa	CD17, mod. N-SN1:	1,7		4	05/83	10/86	448
Villa	CD17, mod. Q-SN1	1,7		4	08/90	01/95	410
Villa	CD20	2,0		4	01/95	09/98	411
X-Trail 2.0 DCI	M9R	2,0	110	4	06/07	>>	603
X-Trail 2.0 DCI	M9R 760	2,0	127	4	06/07	>>	603
X-Trail 2.0 DCI FWD	M9R	2,0	110	4	06/07	>>	603
X-Trail 2.2 DCI	YD22DDTI	2,2	100	4	12/03	>>	514
X-Trail 2.2 DCI 4x4	YD22DDTI	2,2	100	4	12/03	>>	514
X-Trail 2.2 DI 4x4	YD22ETI	2,2	84	4	07/01	>>	514
OLDSMOBILE							
98 5.7	V8 350 (N)	5,7	350	8	01/80	12/81	318
98 5.7 Late	V8 350 (N)	5,7	350	8	01/79	>>	318
98 5.7 Regency	V8 350 (N)	5,7	350	8	01/82	12/83	318
98 5.7 Regency Brougham	V8 350 (N)	5,7	350	8	01/82	12/83	318
Custom Criuser 5.7	V8 350 (N)	5,7	350	8	01/80	12/83	318
Custom Criuser 5.7 Late	V8 350 (N)	5,7	350	8	01/79	>>	318
Cutlass 4.3 Ciera	V6 260 (T), (V)	4,3	260	6	01/82	12/83	318
Cutlass 4.3 Ciera Brougham	V6 260 (T), (V)	4,3	260	6	01/82	12/83	318
Cutlass 4.3 Ciera LS	V6 260 (T), (V)	4,3	260	6	01/82	12/83	318

			kW	cyl			
Cutlass 4.3 Late	V6 260 (T), (V)	4,3	260	6	01/79	>>	318
Cutlass 4.3 Supreme	V6 260 (T), (V)	4,3	260	6	01/82	12/83	318
Cutlass 5.7	V8 350 (N)	5,7	350	8	01/80	12/81	318
Cutlass 5.7 Brougham	V8 350 (N)	5,7	350	8	01/80	12/81	318
Cutlass 5.7 Calais	V8 350 (N)	5,7	350	8	01/80	12/81	318
Cutlass 5.7 Cruiser	V8 350 (N)	5,7	350	8	01/79	12/81	318
Cutlass 5.7 Cruiser Brougham	V8 350 (N)	5,7	350	8	01/80	12/81	318
Cutlass 5.7 Late	V8 350 (N)	5,7	350	8	01/79	>>	318
Cutlass 5.7 LS	V8 350 (N)	5,7	350	8	01/80	12/81	318
Cutlass 5.7 Salon	V8 350 (N)	5,7	350	8	01/80	>>	318
Cutlass 5.7 Salon Brougham	V8 350 (N)	5,7	350	8	01/80	>>	318
Cutlass 5.7 Supreme	V8 350 (N)	5,7	350	8	01/79	12/81	318
Cutlass 5.7 Supreme Brougham	V8 350 (N)	5,7	350	8	01/79	12/83	318
Delta 88 5.7	V8 350 (N)	5,7	350	8	01/79	12/83	318
Delta 88 5.7 Late	V8 350 (N)	5,7	350	8	01/79	>>	318
Delta 88 5.7 Royale	V8 350 (N)	5,7	350	8	01/79	12/83	318
Delta 88 5.7 Royale Brougham	V8 350 (N)	5,7	350	8	01/80	12/83	318
Toronado 5.7	V8 350 (N)	5,7	350	8	01/79	12/83	318
Toronado 5.7 Brougham	V8 350 (N)	5,7	350	8	01/79	>>	318
OPEL							
Agila I 1.3 CDTI	Z13DT	1,3	51	4	08/03	>>	351
Agila II 1.3 CDTI	D13A, Z13DTJ	1,3	55	4	04/08	>>	351
Antara 2.0 CDTI	Z20 DM	2,0	93	4	05/06	12/11	639
Antara 2.0 CDTI	Z20 DMH	2,0	110	4	05/06	12/11	639
Ascona C 1.6 D	16D, 16DA	1,6	40	4	03/82	08/88	122
Astra F 1.7 D	17D	1,7	42	4	12/91	09/92	122
Astra F 1.7 D	17DR	1,7	44	4	07/92	09/98	122
Astra F 1.7 TD	X17DTL	1,7	50	4	11/94	09/98	122
Astra F 1.7 TDS	17DT TC4 EE1 OH	1,7	60	4	12/91	02/98	506
Astra F 1.7 TDS	17DT(TC4EE1), X1	1,7	60	4	12/91	09/98	173
Astra F 1.7 TDS	17DT(TC4EE1), X1	1,7	60	4	12/91	09/98	237
Astra F 1.7 TDS	X17DT TC4 EE1 OI	1,7	60	4	04/96	02/98	506
Astra F Caravan 1.7 D	17D	1,7	42	4	12/91	09/92	122
Astra F Caravan 1.7 D	17DR	1,7	44	4	07/92	01/98	122
Astra F Caravan 1.7 TD	X17DTL	1,7	50	4	11/94	01/98	122
Astra F Caravan 1.7 TDS	17DT(TC4EE1), X1	1,7	60	4	12/91	01/98	173
Astra F Caravan 1.7 TDS	17DT(TC4EE1), X1	1,7	60	4	12/91	01/98	237
Astra F Classic 1.7 TD	X17DTL	1,7	50	4	03/98	08/00	122
Astra F Van 1.7 D	17D	1,7	42	4	12/91	09/92	122
Astra F Van 1.7 D	17DR	1,7	44	4	07/92	01/99	122
Astra F Van 1.7 TD	X17DTL	1,7	50	4	08/94	01/99	122
Astra G 1.7 CDTI	Z17DTL	1,7	59	4	04/03	01/05	323
Astra G 1.7 DTI 16V	Y17DT	1,7	55	4	02/00	01/05	323
Astra G 1.7 TD	X17DTL	1,7	50	4	02/98	04/05	122
Astra G 2.0 DTI 16V	X20DTH	2,0	74	4	08/99	08/02	275
Astra G 2.0 DTI 16V	X20DTH	2,0	74	4	09/02	01/05	320
Astra G 2.2 DTI	Y22DTR	2,2	86	4	09/02	01/05	320
Astra G 2.2 DTI	Y22DTR	2,2	92	4	09/02	01/05	320
Astra G 2-0 DI	X20DTL, Y20DTL	2,0	60	4	02/98	01/05	275
Astra G Cabriolet 2.2 TDI	Y22DTR	2,2	92	4	09/02	10/05	320
Astra G Caravan 1.7 CDTI	Z17DTL	1,7	59	4	04/03	07/04	323
Astra G Caravan 1.7 TD	X17DTL	1,7	50	4	02/98	08/00	122
Astra G Caravan 1.7 TDI 16V	Y17DT	1,7	55	4	02/00	07/04	323
Astra G Caravan 2.0 DI	X20DTL, Y20DTL	2,0	60	4	02/98	07/04	275
Astra G Caravan 2.0 DTI 16V	X20DTH	2,0	74	4	09/02	07/04	320
Astra G Caravan 2.0 TDI 16V	X20DTH	2,0	74	4	08/99	08/02	275
Astra G Caravan 2.2 TDI	Y22DTR	2,2	86	4	09/02	07/04	320
Astra G Caravan 2.2 TDI	Y22DTR	2,2	92	4	09/02	07/04	320
Astra G Coupé 2.2 TDI	Y22DTR	2,2	92	4	09/02	05/05	320
Astra H 1.3 CDTI	Z13DTH	1,3	66	4	08/05	>>	351
Astra H 1.7 CDTI	A17DTR	1,7	81	4	02/07	>>	323
Astra H 1.7 CDTI	Z17DTH	1,7	74	4	03/04	03/07	323
Astra H 1.7 CDTI	Z17DTL	1,7	59	4	03/04	>>	323
Astra H 1.7 CDTI	Z17DTR	1,7	92	4	02/07	>>	323
Astra H 1.9 CDTI	Z19DT → mot. Nº7	1,9	88	4	06/04	>>	239
Astra H 1.9 CDTI	Z19DT → mot. Nº7	1,9	88	4	06/04	>>	239
Astra H 1.9 CDTI	Z19DT → mot. Nº7	1,9	88	4	06/04	>>	239
Astra H 1.9 CDTI	Z19DT mot. Nº7204	1,9	88	4	06/04	>>	605
Astra H 1.9 CDTI	Z19DT mot. Nº7503	1,9	88	4	06/04	>>	605
Astra H 1.9 CDTI	Z19DT mot. Nº7800	1,9	88	4	06/04	>>	605
Astra H 1.9 CDTI	Z19DTH	1,9	110	4	09/04	>>	340
Astra H 1.9 CDTI	Z19DTL → mot. Nº	1,9	74	4	09/05	>>	239
Astra H 1.9 CDTI	Z19DTL → mot. Nº	1,9	74	4	09/05	>>	239
Astra H 1.9 CDTI	Z19DTL → mot. Nº	1,9	74	4	09/05	>>	239
Astra H 1.9 CDTI	Z19DTL mot. Nº720	1,9	74	4	09/05	>>	605
Astra H 1.9 CDTI	Z19DTL mot. Nº750	1,9	74	4	09/05	>>	605
Astra H 1.9 CDTI	Z19DTL mot. Nº780	1,9	74	4	09/05	>>	605
Astra H 1.9 CDTI 16V	Z19DTJ	1,9	88	4	04/04	>>	340
Astra H Caravan 1.3 CDTI	Z13DTH	1,3	66	4	08/05	>>	351
Astra H Caravan 1.7 CDTI	A17DTR	1,7	81	4	02/07	>>	323
Astra H Caravan 1.7 CDTI	A17DTR	1,7	92	4	02/07	>>	323
Astra H Caravan 1.7 CDTI	Z17DTH	1,7	74	4	08/04	>>	323
Astra H Caravan 1.7 CDTI	Z17DTL	1,7	59	4	03/04	>>	323
Astra H Caravan 1.9 CDTI	Z19DT → mot. Nº7	1,9	88	4	09/05	>>	239
Astra H Caravan 1.9 CDTI	Z19DT → mot. Nº7	1,9	88	4	09/05	>>	239
Astra H Caravan 1.9 CDTI	Z19DT → mot. Nº7	1,9	88	4	09/05	>>	239
Astra H Caravan 1.9 CDTI	Z19DT mot. Nº7204	1,9	88	4	09/05	>>	605
Astra H Caravan 1.9 CDTI	Z19DT mot. Nº7503	1,9	88	4	09/05	>>	605
Astra H Caravan 1.9 CDTI	Z19DT mot. Nº7800	1,9	88	4	09/05	>>	605
Astra H Caravan 1.9 CDTI	Z19DTH	1,9	110	4	09/04	>>	340
Astra H Caravan 1.9 CDTI	Z19DTL → mot. Nº	1,9	74	4	09/05	>>	239

			kW	cyl			H
Astra H Caravan 1.9 CDTI	Z19DTL → mot. Nº7	1,9	74	4	09/05	>>	239
Astra H Caravan 1.9 CDTI	Z19DTL → mot. Nº7	1,9	74	4	09/05	>>	239
Astra H Caravan 1.9 CDTI	Z19DTL mot. Nº720	1,9	74	4	09/05	>>	605
Astra H Caravan 1.9 CDTI	Z19DTL mot. Nº750	1,9	74	4	09/05	>>	605
Astra H Caravan 1.9 CDTI	Z19DTL mot. Nº780	1,9	74	4	09/05	>>	605
Astra H Caravan 1.9 CDTI 16V	Z19DTJ	1,9	88	4	08/04	>>	340
Astra H GTC 1.3 CDTI	Z13DTH	1,3	66	4	04/05	>>	351
Astra H GTC 1.7 CDTI	Z17DTH	1,7	74	4	03/05	>>	323
Astra H GTC 1.7 CDTI	Z17DTL	1,7	59	4	03/05	>>	323
Astra H GTC 1.7 CDTI	Z17DTR	1,7	81	4	02/07	>>	323
Astra H GTC 1.7 CDTI	Z17DTR	1,7	92	4	02/07	>>	323
Astra H GTC 1.9 CDTI	Z19DT → mot. Nº7	1,9	88	4	09/05	>>	239
Astra H GTC 1.9 CDTI	Z19DT → mot. Nº7	1,9	88	4	09/05	>>	239
Astra H GTC 1.9 CDTI	Z19DT → mot. Nº7	1,9	88	4	09/05	>>	239
Astra H GTC 1.9 CDTI	Z19DT mot. Nº7204	1,9	88	4	09/05	>>	605
Astra H GTC 1.9 CDTI	Z19DT mot. Nº7503	1,9	88	4	09/05	>>	605
Astra H GTC 1.9 CDTI	Z19DT mot. Nº7800	1,9	88	4	09/05	>>	605
Astra H GTC 1.9 CDTI	Z19DTH	1,9	110	4	03/05	>>	340
Astra H GTC 1.9 CDTI	Z19DTL → mot. Nº7	1,9	74	4	01/06	>>	239
Astra H GTC 1.9 CDTI	Z19DTL mot. Nº780	1,9	74	4	01/06	>>	605
Astra H GTC 1.9 CDTI 16V	Z19DTJ	1,9	88	4	03/05	>>	340
Astra H Twin Top 1.9 CDTI	Z19DTH	1,9	110	4	09/05	>>	340
Astra H Van 1.3 CDTI	Z13DTH	1,3	66	4	08/05	>>	351
Astra H Van 1.7 CDTI	A17DTJ, Z17DTJ	1,7	81	4	02/07	>>	323
Astra H Van 1.7 CDTI	Z17DTH	1,7	74	4	03/04	>>	323
Astra H Van 1.9 CDTI	Z19DT → mot. Nº7	1,9	88	4	09/05	>>	239
Astra H Van 1.9 CDTI	Z19DT → mot. Nº7	1,9	88	4	09/05	>>	239
Astra H Van 1.9 CDTI	Z19DT → mot. Nº7	1,9	88	4	09/05	>>	239
Astra H Van 1.9 CDTI	Z19DT mot. Nº7204	1,9	88	4	09/05	>>	605
Astra H Van 1.9 CDTI	Z19DT mot. Nº7503	1,9	88	4	09/05	>>	605
Astra H Van 1.9 CDTI	Z19DT mot. Nº7800	1,9	88	4	09/05	>>	605
Astra H Van 1.9 CDTI	Z19DTH	1,9	110	4	03/05	>>	340
Astra H Van 1.9 CDTI	Z19DTJ	1,9	88	4	03/05	>>	340
Astra J 1.3 CDTI	A13DTE	1,3	70	4	12/09	>>	630
Astra J 1.7 CDTI	A17DTJ	1,7	81	4	12/09	>>	323
Astra J 1.7 CDTI	A17DTR	1,7	92	4	12/09	>>	323
Astra J 2.0 CDTI	A20DTH	2,0	118	4	12/09	>>	632
Astra J 2.0 CDTI	A20DTH	2,0	121	4	06/11	>>	632
Astra J GTC 1.7 CDTI	A17DTJ	1,7	81	4	10/11	>>	323
Astra J GTC 2.0 CDTI	A20DTH	2,0	121	4	10/11	>>	632
Astra J Sports Tourer 1.3 CDTI	A13DTE	1,3	70	4	10/10	>>	630
Astra J Sports Tourer 1.7 CDTI	A17DTJ	1,7	81	4	10/11	>>	323
Astra J Sports Tourer 1.7 CDTI	A17DTR	1,7	92	4	10/10	>>	323
Astra J Sports Tourer 2.0 CDTI	A20DTH	2,0	121	4	08/11	>>	632
Campo 2.2 D	C223	2,2	39	4	08/91	09/96	159
Campo 2.2 D	C223	2,2	45	4	08/87	08/90	159
Campo 2.5 D	4JA1	2,5	56	4	08/91	06/94	325
Campo 2.5 TD	4JA1T	2,5	56	4	07/84	>>	325
Campo 2.5 TDI	4JA1	2,5	74	4	12/01	>>	325
Campo 3.1 TD	4JG2T	3,1	80	4	03/95	12/96	173
Corsa 1.7 D	1.7 8V D (X17D 4EI	1,7					237
Corsa 1.7 D	Opel	1,7					122
Corsa A 1.5 D	15D (4EC1) → mot.	1,5	37	4	09/87	03/93	172
Corsa A 1.5 D	15D (4EC1) mot. N	1,5	37	4	09/87	03/93	159
Corsa A 1.5 TD	15DT (T4EC1) → m	1,5	49	4	03/88	03/93	174
Corsa A 1.5 TD	15DT (T4EC1) mot.	1,5	49	4	03/88	03/93	173
Corsa B 1.5 D	15D (4EC1)	1,5	37	4	03/93	09/00	237
Corsa B 1.5 D	15D (4EC1) OHC Is	1,5	37	4	03/93	08/00	506
Corsa B 1.5 D	X15DT 4EE1 OHC	1,5	49	4	04/96	08/01	506
Corsa B 1.5 TD	15DT (T4EC1), X15	1,5	49	4	03/93	09/00	237
Corsa B 1.5 TD	X/15DT (T4EC1) OI	1,5	49	4	03/93	08/00	506
Corsa B 1.7 D	17D (4EE1), X17D	1,7	44	4	02/96	09/00	237
Corsa B 1.7 D	X17D (4EE1)/OHC	1,7	44	4	04/96	08/01	506
Corsa B 1.7 TD	17D (4EE1)/OHC	1,7	44	4	03/93	08/00	506
Corsa C 1.3 CDTI	Z13DT	1,3	51	4	06/03	>>	351
Corsa C 1.7 CDTI	Z17DTH	1,7	74	4	06/03	09/06	323
Corsa C 1.7 DI	Y17DTL	1,7	48	4	09/00	>>	323
Corsa C 1.7 DTI 16V	Y17DT	1,7	55	4	09/00	>>	323
Corsa D 1.3 CDTI	A13DTC	1,3	55	4	07/06	>>	630
Corsa D 1.3 CDTI	A13DTR, Z13DTR,	1,3	70	4	06/10	>>	630
Corsa D 1.3 CDTI	Z13DTH	1,3	66	4	07/06	>>	351
Corsa D 1.3 CDTI	Z13DTJ	1,3	55	4	07/06	>>	351
Corsa D 1.7 CDTI	Z17DTR	1,7	92	4	07/06	>>	323
Corsa D Van 1.3 CDTI	A13DTC	1,3	55	4	07/06	>>	630
Corsa D Van 1.3 CDTI	A13DTR, Z13DTE	1,3	70	4	06/10	>>	630
Corsa D Van 1.3 CDTI	Z13DTH	1,3	66	4	07/06	>>	351
Corsa D Van 1.3 CDTI	Z13DTJ	1,3	55	4	07/06	>>	351
Corsa GL 1.7 D		1,7					173
Frontera A 2.3 TD	23DTR	2,3	74	4	03/92	02/95	122
Frontera A 2.5 TDS	25TDS	2,5	85	4	09/96	10/98	152
Frontera A 2.8 TD	28TDI	2,8	83	4	03/95	10/98	325
Frontera A Sport 2.5 TDS	25TDS (VM41B)	2,5	85	4	09/96	10/98	152
Frontera A Sport 2.8 TD	28TDI (4JB1T)	2,8	83	4	03/95	08/96	325
Frontera B 2.2 TDI	X22DTH, Y22DTH	2,2	85	4	10/98	08/00	275
Frontera B 2.2 TDI	X22DTH, Y22DTH	2,2	85	4	09/00	09/02	320
Frontera B 2.2 TDI	Y22DTH	2,2	88	4	09/02	>>	320
Insignia 2.0 CDTI	A20DTC	2,0	81	4	07/08	>>	632
Insignia 2.0 CDTI	A20DTH	2,0	118	4	07/08	>>	632
Insignia 2.0 CDTI	A20DTJ	2,0	96	4	07/08	>>	632
Insignia Sports Tourer 2.0 CDTI	A20DTC	2,0	81	4	07/08	>>	632
Insignia Sports Tourer 2.0 CDTI	A20DTJ	2,0	96	4	07/08	>>	632

			kW	cyl			H
Kadett E 1.5 TD	15DT (T4EC1) → m	1,5	53	4	07/88	08/91	174
Kadett E 1.5 TD	15DT (T4EC1) mot.	1,5	53	4	07/88	08/91	173
Kadett E 1.6 D	16D	1,6	40	4	08/84	08/88	110
Kadett E 1.6 D	16DA	1,6	40	4	09/84	01/89	122
Kadett E 1.7 D	17D	1,7	42	4	02/89	08/91	122
Kadett E 1.7 D	17DR	1,7	44	4	07/92	07/94	122
Kadett E Caravan 1.5 TD	15DT (T4EC1) → m	1,5	53	4	07/88	08/91	174
Kadett E Caravan 1.5 TD	15DT (T4EC1) mot.	1,5	53	4	07/88	08/91	173
Kadett E Caravan 1.6 D	16D, 16DA	1,6	40	4	09/84	01/89	122
Kadett E Caravan 1.7 D	17D	1,7	42	4	02/89	08/91	122
Kadett E Combo 1.6 D	16DA	1,6	40	4	01/86	12/89	122
Kadett E Combo 1.7 D	17D	1,7	42	4	01/89	07/94	122
Kadett E Combo 1.7 D	17DR	1,7	44	4	07/92	07/94	122
Meriva 1.3 CDTI	Y13DT, Z13DT	1,3	51	4	04/05	>>	351
Meriva 1.3 CDTI	Z13DTJ	1,3	55	4	09/03	>>	351
Meriva 1.7 CDTI	A17DTR, Z17DTR	1,7	92	4	09/06	>>	323
Meriva 1.7 CDTI	Z17DTH	1,7	74	4	09/03	09/05	323
Meriva 1.7 DTI	Y17DT	1,7	55	4	09/03	05/10	323
Meriva 1.7 DTI	Y17DTL	1,7	48	4	09/03	05/10	323
Meriva B 1.3 CDTI	A13DTC	1,3	55	4	06/10	>>	630
Meriva B 1.3 CDTI	A13DTE	1,3	70	4	06/10	>>	630
Meriva B 1.7 CDTI	A17DT	1,7	74	4	06/10	>>	323
Monterey A 3.1 TD	4JG2TC	3,1	84	4	09/91	12/97	173
Monterey B 3.0 TDI	4JX1	3,0	117	4	07/98	08/99	221
Omega A 2.3 D	23YD	2,3	54	4	10/86	03/94	122
Omega A 2.3 TD	23YDT	2,3	66	4	10/86	08/88	122
Omega A 2.3 TD Interc.	23DTR	2,3	74	4	08/88	03/94	122
Omega A Caravan 2.3 D	23YD	2,3	54	4	10/86	03/94	122
Omega A Caravan 2.3 TD	23YDT	2,3	66	4	10/86	08/88	122
Omega A Caravan 2.3 TD Interc	23DTR	2,3	74	4	08/88	03/94	122
Omega B 2.0 DI 16V	X20DILC	2,0	60	4	09/96	08/97	330
Omega B 2.0 DI 16V	X20DILC	2,0	74	4	09/97	09/00	275
Omega B 2.0 DTI 16V	X20DTH	2,0	74	4	09/97	09/00	275
Omega B 2.2 DTI 16V	Y22DTH	2,2	81	4	09/00	07/03	320
Omega B 2.2 DTI 16V	Y22DTH	2,2	88	4	09/00	07/03	320
Omega B 2.5 DTI	Y25DT	2,5	110	6	09/01	07/03	238
Omega B 2.5 TD	25DT, X25TD, X25I	2,5	96	6	04/94	07/03	128
Omega B Caravan 2.0 DTI 16V	X20DTH	2,0	74	4	09/97	09/00	275
Omega B Caravan 2.2 DTI 16V	Y22DTH	2,2	81	4	09/00	07/03	320
Omega B Caravan 2.2 DTI 16V	Y22DTH	2,2	88	4	09/00	07/03	320
Omega B Caravan 2.5 DTI	Y25DT	2,5	110	6	09/01	07/03	238
Omega B Caravan 2.5 TD	25DT, X25TD, X25I	2,5	96	6	04/94	02/01	128
Rekord D 2.0 D	20D	2,0	40	4	08/74	08/77	551
Rekord D 2.1 D	21D	2,1	44	4	09/72	08/77	553
Rekord D Estate 2.0 D	20D	2,0	40	4	08/74	08/77	551
Rekord D Estate 2.1 D	21D	2,1	44	4	09/72	08/77	553
Rekord E 2.0 D	20D	2,0	43	4	09/77	10/82	553
Rekord E 2.1 D	21D	2,1	44	4	09/77	07/78	553
Rekord E 2.2 D	23D	2,3	48	4	08/78	08/83	553
Rekord E 2.2 D	23D	2,3	52	4	11/82	08/86	557
Rekord E 2.2 TD	23TD	2,3	63	4	06/84	08/86	122
Rekord E Caravan 2.2 TD	23TD mot. Nº12152	2,2	63	4	06/84	08/86	122
Rekord E Caravan 2.3 D	23D mot. Nº40019 -	2,3	52	4	11/82	06/86	557
Rekord E Estate 2.0 D	20D	2,0	43	4	09/77	10/82	553
Rekord E Estate 2.1 D	21D	2,1	44	4	09/77	07/78	553
Rekord E Estate 2.2 D	23D	2,3	48	4	08/78	08/83	553
Rekord E Estate 2.2 D	23D	2,3	52	4	11/82	08/86	557
Rekord E Estate 2.2 TD	23TD	2,3	63	4	06/84	08/86	122
Senator A 2.2 TD	23TD → mot. Nº40	2,2	63	4	11/84	08/87	553
Senator A 2.2 TD	23TD mot. Nº40019	2,2	63	4	11/84	08/87	122
Signum 1.9 CDTI	Z19DT → mot. Nº7	1,9	74	4	08/05	09/08	239
Signum 1.9 CDTI	Z19DT → mot. Nº7	1,9	88	4	04/04	09/08	239
Signum 1.9 CDTI	Z19DT mot. Nº7102	1,9	74	4	08/05	09/08	605
Signum 1.9 CDTI	Z19DT mot. Nº7102	1,9	88	4	04/04	09/08	605
Signum 1.9 CDTI	Z19DTH	1,9	110	4	04/04	>>	340
Signum 2.0 DTI	Y20DTH	2,0	74	4	05/03	>>	320
Signum 2.2 DTI	Y22DTR	2,2	92	4	05/03	>>	320
Signum 3.0 V6 CDTI	Y30DT	3,0	130	6	05/03	>>	608
Signum 3.0 V6 CDTI	Z30DT	3,0	135	6	09/05	>>	608
Sintra 2.2 DTI	X22DTH	2,2	85	4	07/97	04/99	275
Tigra Twin Top 1.3 CDTI	Z13DT	1,3	51	4	06/04	>>	351
Vectra A 1.7 D	17D	1,7	42	4	10/88	09/92	122
Vectra A 1.7 D	17DR	1,7	44	4	07/92	11/95	122
Vectra A 1.7 TD	17DT Isuzu TC4EE	1,7	60	4	10/92	08/95	506
Vectra A 1.7 TD	17DT(TC4EE1), X1	1,7	60	4	03/90	11/95	159
Vectra A 1.7 TD	17DT(TC4EE1), X1	1,7	60	4	03/90	11/95	172
Vectra A 1.7 TD	17DT(TC4EE1), X1	1,7	60	4	03/90	11/95	237
Vectra A 1.7 TD	X17DT Isuzu TC4E	1,7	60	4	10/92	08/95	506
Vectra B 1.7 TD	X17DT(TC4EE1)	1,7	60	4	10/95	12/98	237
Vectra B 1.7 TD	X17TD/ TC4 EE1 Is	1,7	60	4	08/95	12/98	506
Vectra B 2.0 DI 16V	X20DTL	2,0	60	4	11/96	07/99	330
Vectra B 2.0 DI 16V	X20DTL	2,0	60	4	08/99	04/02	275
Vectra B 2.0 DTI 16V	X20DTH	2,0	74	4	06/97	07/03	275
Vectra B 2.0 DTI 16V	Y20DTH	2,0	74	4	06/97	07/03	320
Vectra B 2.2 DTI 16V	Y22DTR	2,2	88	4	09/00	04/02	320
Vectra B 2.2 DTI 16V	Y22DTR	2,2	92	4	09/00	04/02	320
Vectra B Caravan 1.7 TD	X17DT (TC4EE1)	1,7	60	4	10/95	12/98	237
Vectra B Caravan 2.0 DI 16V	X20DTL	2,0	60	4	11/96	07/99	330
Vectra B Caravan 2.0 DI 16V	X20DTL	2,0	60	4	08/99	06/00	275
Vectra B Caravan 2.0 TDI 16V	X20DTH	2,0	74	4	06/97	07/03	275
Vectra B Caravan 2.0 TDI 16V	Y20DTH	2,0	74	4	06/97	07/03	320

			kW	cyl			
Vectra B Caravan 2.2 TDI 16V	Y22DTR	2,2	88	4	09/00	04/02	320
Vectra B Caravan 2.2 TDI 16V	Y22DTR	2,2	92	4	09/00	07/03	320
Vectra C 1.9 CDTI	Z19DT	1,9	74	4	10/05	07/07	239
Vectra C 1.9 CDTI	Z19DT	1,9	74	4	08/07	>>	605
Vectra C 1.9 CDTI	Z19DT → mot. Nº7	1,9	88	4	04/04	>>	239
Vectra C 1.9 CDTI	Z19DT mot. Nº7102	1,9	88	4	04/04	>>	605
Vectra C 1.9 CDTI	Z19DTH	1,9	110	4	04/04	03/07	340
Vectra C 2.0 DTI 16V	Y20DTH	2,0	74	4	04/02	>>	320
Vectra C 2.2 DTI 16V	Y22DTR	2,2	92	4	04/02	>>	320
Vectra C 3.0 CDTI	Y30DT	3,0	130	6	06/03	>>	608
Vectra C 3.0 CDTI	Z30DT	3,0	135	6	08/05	>>	608
Vectra C Caravan 1.9 CDTI	Z19DT	1,9	74	4	10/05	07/07	239
Vectra C Caravan 1.9 CDTI	Z19DT → mot. Nº7	1,9	88	4	04/04	07/07	239
Vectra C Caravan 1.9 CDTI	Z19DT mot. Nº7102	1,9	88	4	04/04	>>	605
Vectra C Caravan 1.9 CDTI	Z19DTH	1,9	110	4	04/04	03/07	340
Vectra C Caravan 1.9 CDTI	Z19DTL	1,9	74	4	08/07	>>	605
Vectra C Caravan 2.0 TDI 16V	Y20DTH	2,0	74	4	10/03	>>	320
Vectra C Caravan 2.2 TDI 16V	Y22DTR	2,2	92	4	10/03	>>	320
Vectra C Caravan 3.0 V6 CDTI	Y30DT	3,0	130	6	10/03	>>	608
Vectra C Caravan 3.0 V6 CDTI	Z30DT	3,0	135	6	08/05	>>	608
Vectra C GTS 1.9 CDTI	Z19DT	1,9	74	4	10/05	07/07	239
Vectra C GTS 1.9 CDTI	Z19DT	1,9	74	4	08/07	>>	605
Vectra C GTS 1.9 CDTI	Z19DT → mot. Nº7	1,9	88	4	04/04	07/07	239
Vectra C GTS 1.9 CDTI	Z19DT mot. Nº7102	1,9	88	4	04/04	10/08	605
Vectra C GTS 1.9 CDTI	Z19DTH	1,9	110	4	04/04	03/07	340
Vectra C GTS 2.0 TDI 16V	Y20DTH	2,0	74	4	08/02	>>	320
Vectra C GTS 2.2 TDI 16V	Y22DTR	2,2	92	4	08/02	>>	320
Vectra C GTS 3.0 CDTI	Y30DT	3,0	130	6	06/03	>>	608
Vectra C GTS 3.0 CDTI	Z30DT	3,0	135	6	08/05	>>	608
Zafira 1.7 CDTI	A17DTJ	1,7	81	4	01/08	>>	323
Zafira 1.7 CDTI	A17DTR	1,7	92	4	01/08	>>	323
Zafira 1.9 CDTI	Z19DT → mot. Nº6	1,9	88	4	07/05	>>	239
Zafira 1.9 CDTI	Z19DT → mot. Nº6	1,9	88	4	07/05	03/08	239
Zafira 1.9 CDTI	Z19DT mot. Nº7200	1,9	88	4	07/05	>>	605
Zafira 1.9 CDTI	Z19DT mot. Nº7G0	1,9	88	4	07/05	03/08	605
Zafira 1.9 CDTI	Z19DTH	1,9	110	4	07/05	>>	340
Zafira 1.9 CDTI	Z19DTL → mot. Nº	1,9	74	4	07/05	03/08	239
Zafira 1.9 CDTI	Z19DTL → mot. Nº	1,9	74	4	07/05	03/08	239
Zafira 1.9 CDTI	Z19DTL mot. Nº72	1,9	74	4	07/05	03/08	605
Zafira 1.9 CDTI	Z19DTL mot. Nº7G	1,9	74	4	07/05	03/08	605
Zafira 2.0 CDTI	A20DT, Z20DTJ	2,0	96	4	10/11	>>	632
Zafira 2.0 CDTI	A20DTH	2,0	118	4	10/11	>>	632
Zafira 2.0 CDTI	A20DTH	2,0	121	4	10/11	>>	632
Zafira 2.0 DI 16V	X20DTL	2,0	60	4	10/99	06/05	275
Zafira 2.0 DTI 16V	Y20DTH	2,0	74	4	09/02	06/05	320
Zafira 2.0 DTI 16V	Y20DTH	2,0	74	4	09/00	08/02	275
Zafira 2.2 DTI 16V	Y22DTR	2,2	86	4	01/02	06/05	320
Zafira 2.2 DTI 16V	Y22DTR	2,2	92	4	01/02	06/05	320
Zafira Van 1.7 CDTI	A17DTJ, Z17DTJ	1,7	81	4	01/08	>>	323
Zafira Van 1.7 CDTI	A17DTR	1,7	92	4	01/08	>>	323
PEUGEOT							
1007 1.4 HDI	8HZ (DV4TD), 8HX	1,4	50	4	04/05	>>	547
1007 1.6 HDI	9HZ (DV6TED4)	1,6	80	4	06/07	>>	547
106 I 1.4 D	K9Y (TUD3Y)	1,4	37	4	09/92	04/96	563
106 I 1.5 D	VJY (TUD5)	1,5	40	4	06/94	04/96	130
106 I 1.5 D		1,5	43	4	06/94	04/96	130
106 II 1.5 D	VJX (TUD5)	1,5	42	4	10/00	>>	130
106 II 1.5 D	VJY (TUD5)	1,5	40	4	05/96	>>	130
106 II Van 1.5 D	VJX (TUD5)	1,5	42	4	10/00	>>	130
106 II Van 1.5 D	VJY (TUD5)	1,5	40	4	05/96	>>	130
107 1.4 HDI	8HT (DV4TD)	1,4	40	4	06/05	>>	547
205 1.8 D	XUD7	1,8	44	4	10/83	08/98	110
205 1.8 D	XUD7	1,8	44	4	09/98	>>	146
205 1.8 TD	XUD7T	1,8	58	4	07/85	08/98	110
205 1.8 TD	XUD7T	1,8	58	4	09/98	>>	146
205 1.9 D	XUD9	1,9	47	4	10/87	08/98	110
205 1.9 D	XUD9A	1,9	51	4	09/98	>>	146
205 I 1.7 D	161A (XUD7)	1,8	44	4	08/83	10/87	110
205 II 1.7 D	161A (XUD7)	1,8	44	4	07/87	09/98	110
205 II 1.7 TD	A8B (XUD7TE)	1,8	57	4	01/90	09/98	110
205 II 1.9 D	DJZ (XUD9Y)	1,9	47	4	10/87	09/98	110
205 II 1.9 D	XUD9	1,9	51	4	08/87	06/94	146
206 1.4 HDI eco 70	8HX (DV4TD), 8HZ	1,4	50	4	09/01	>>	350
206 1.4 HDI eco 70	8HX (DV4TD), 8HZ	1,4	50	4	09/01	>>	547
206 1.6 HDI 110	9HY (DV6TED4), 9I	1,6	80	4	05/04	>>	350
206 1.6 HDI 110	9HY (DV6TED4), 9I	1,6	80	4	05/04	>>	547
206 1.9 D	WJZ (DW8)	1,9	51	4	09/98	11/01	131
206 2.0 HDI 90	RHY (DW10TD)	2,0	66	4	12/99	>>	132
206 CC 1.6 HDI 110	9HZ (DV6TED4) →	1,6	80	4	04/05	>>	350
206 CC 1.6 HDI 110	9HZ (DV6TED4) m	1,6	80	4	04/05	>>	547
206 SW 1.4 HDI	8HX (DV4TD) → m	1,4	50	4	07/02	>>	350
206 SW 1.4 HDI	8HX (DV4TD) mot.	1,4	50	4	07/02	>>	547
206 SW 1.6 HDI 110	9HZ (DV6TED4) →	1,6	80	4	05/04	>>	350
206 SW 1.6 HDI 110	9HZ (DV6TED4) m	1,6	80	4	05/04	>>	547
206 SW 2.0 HDI	RHY (DW10TD)	2,0	66	4	07/02	>>	132
206 Van 1.4 HDI	8HX (DV4TD), 8HZ	1,4	50	4	09/01	03/09	547
206 Van 1.9 D	WJZ (DW8)	1,9	51	4	04/99	05/07	131
207 1.4 HDI	8HX (DV4TD), 8HZ	1,4	50	4	02/06	>>	547
207 1.6 HDI	9HX (DV6ATED4)	1,6	66	4	02/06	>>	547
207 1.6 HDI	9HY (DV6TED4), 9I	1,6	80	4	02/06	>>	547
207 1.6 HDI 110	DV6C	1,6	82	4	08/09	>>	614

			kW	cyl			
207 CC 1.6 HDI	9HXZ (DV6TED4)	1,6	80	4	02/07	>>	547
207 SW 1.6 HDI	9HX (DV6ATED4)	1,6	66	4	06/07	>>	547
207 SW 1.6 HDI	9HZ (DV6TED4)	1,6	80	4	06/07	>>	547
207 Van 1.4 HDI	8HZ (DV4TD)	1,4	50	4	04/07	>>	547
207 Van 1.6 HDI	9HX (DV6ATED4)	1,6	66	4	04/07	>>	547
208 1.6 HDI 115	DV6C	1,6	84	4	03/12	>>	614
208 1.6 HDI 92	DV6DTED	1,6	68	4	03/12	>>	614
3008 1.6 HDI	9HZ (DV6TED4)	1,6	80	4	06/09	>>	547
3008 1.6 HDI 110	DV6CTED4- 9HZ	1,6	82	4	08/10	>>	614
3008 2.0 HDI 150	DW10CTED4-RHE,	2,0	110	4	04/09	>>	614
3008 2.0 HDI 165	DW10CTED4	2,0	120	4	06/09	>>	614
3008 2.0 HDI Hybrid4	DW10CTED4	2,0	120	4	09/11	>>	614
3008 HDI	DW10CTED4	2,0	80	4	06/09	>>	614
305 1.5 D	XID	1,5	32	4	02/79	12/82	110
305 1.6 D	XD	1,6	32	4	07/81	10/83	110
305 1.7 D	XUD7	1,7	44	4	10/82	06/88	110
305 1.9 D	XUD9	1,9	47	4	10/82	07/90	110
305 II 1.9 D	162 (XUD9)	1,9	48	4	10/82	07/88	110
305 II 1.9 D	D9A (XUD9), 162 (	1,9	47	4	10/82	07/88	110
305 II Break 1.9 D	162 (XUD9)	1,9	48	4	10/82	07/88	110
305 II Break 1.9 D	162 (XUD9), D9A (	1,9	47	4	10/82	07/88	110
306 1.8 D	A9A (XUD7)	1,8	43	4	05/93	05/01	146
306 1.9 D	DHV (XUD9BSD)	1,9	55	4	03/98	05/01	146
306 1.9 D	DJY (XUD9A)	1,9	50	4	06/94	08/98	110
306 1.9 D	DJY (XUD9A)	1,9	50	4	09/98	05/01	146
306 1.9 D	DJZ (XUD9Y)	1,9	47	4	05/93	08/98	110
306 1.9 D	DJZ (XUD9Y)	1,9	47	4	09/98	05/01	146
306 1.9 D	WJY (DW8B), WJZ	1,9	51	4	09/98	05/01	131
306 1.9 D	XUD7	1,9	44	4	09/98	>>	146
306 1.9 D	XUD9	1,9	51	4	04/93	05/99	146
306 1.9 D	XUD9TE	1,9	69	4	04/93	04/97	146
306 1.9 DT	DHY (XUD9TE)	1,9	66	4	05/93	08/98	111
306 1.9 DT	DHY (XUD9TE)	1,9	66	4	09/98	05/01	146
306 1.9 SLD	DJY (XUD9A)	1,9	50	4	06/94	08/98	110
306 1.9 SLD	DJY (XUD9A)	1,9	50	4	09/98	05/01	146
306 1.9 SLD	DJZ (XUD9Y)	1,9	47	4	06/94	08/98	110
306 1.9 SLD	DJZ (XUD9Y)	1,9	47	4	09/98	05/01	146
306 1.9 SRDT	DHY (XUD9TE)	1,9	66	4	06/94	08/98	111
306 1.9 SRDT	DHY (XUD9TE)	1,9	66	4	09/98	05/01	146
306 1.9 STD	XUD9	1,9	51	4	02/94	10/95	146
306 1.9 TD	DHV	1,9	55	4	06/98	>>	131
306 1.9 XND, XRD, XTD	XUD9A, KUD9BSD	1,9	51	4	09/98	>>	146
306 1.9 XND, XRD, XTD	XUD9A/L	1,9	51	4	03/93	08/98	110
306 1.9 XRDT, XTDT	XUD9TE	1,9	68	4	03/93	08/98	111
306 1.9 XRDT, XTDT	XUD9TE	1,9	68	4	09/98	>>	146
306 2.0 HDI 90	RHY (DW10TD)	2,0	66	4	06/99	05/01	132
306 2.0 TD	DW10TD	2,0	80	4	09/98	>>	132
306 Break 1.8 D	A9A (XUD7)	1,8	43	4	05/93	>>	146
306 Break 1.9 D	DHV (XUD9BSD)	1,9	55	4	03/98	04/02	146
306 Break 1.9 D	DJY (XUD9A)	1,9	50	4	03/97	08/98	110
306 Break 1.9 D	DJY (XUD9A)	1,9	50	4	09/98	04/02	146
306 Break 1.9 D	WJY (DW8B), WJZ	1,9	51	4	09/98	04/02	131
306 Break 1.9 SLD	DJY (XUD9A)	1,9	50	4	06/94	08/98	110
306 Break 1.9 SLD	DJY (XUD9A)	1,9	50	4	09/98	>>	146
306 Break 1.9 SLD	DJZ (XUD9Y)	1,9	47	4	06/94	08/98	110
306 Break 1.9 SLD	DJZ (XUD9Y)	1,9	47	4	09/98	>>	146
306 Break 1.9 SRDT	DHY (XUD9TE)	1,9	66	4	06/94	08/98	111
306 Break 1.9 SRDT	DHY (XUD9TE)	1,9	66	4	09/98	>>	146
306 Break 1.9 TD	DHY (XUD9TE)	1,9	66	4	02/97	08/98	111
306 Break 1.9 TD	DHY (XUD9TE)	1,9	66	4	09/98	04/02	146
306 Break 2.0 HDI 90	RHY (DW10TD)	2,0	66	4	06/99	04/02	132
306 SRD, XAD, XND, XRD 1.9	XUD9A	1,9	51	4	05/93	06/95	110
306 STD 1.9	DJY-D9B	1,9		4	07/95	>>	110
306 Van 1.9 D	XUD9TE	1,9	69	4	02/94	04/99	146
306 Van 1.9 STD	XUD9	1,9	51	4	02/94	10/95	146
306 XLD	XUD9Y	1,9	47	4	05/93	06/94	110
306 XRD, XRAD, SRD, XND, S	XUD7	1,8	44	4	07/95	>>	110
306 XRD, XRAD, SRD, XND, S	XUD9A	1,9	51	4	07/95	>>	110
306 XRDT, XTDT, XLDT 1.9	XUD9TE	1,9	66-68	4	05/93	>>	110
307 1.4 HDI	8HX (DV4TD), 8HZ	1,4	50	4	10/01	>>	350
307 1.4 HDI	8HX (DV4TD), 8HZ	1,4	50	4	10/01	>>	547
307 1.6 HDI	9HX (DV6ATED4)	1,6	66	4	04/05	>>	547
307 1.6 HDI 110	9HY (DV6TED4), 9I	1,6	80	4	02/04	>>	350
307 1.6 HDI 110	9HY (DV6TED4), 9I	1,6	80	4	02/04	>>	547
307 2.0 HDI 110	RHS (DW10ATED)	2,0	79	4	08/00	>>	132
307 2.0 HDI 135	RHR (DW10BTED4	2,0	100	4	10/03	>>	537
307 2.0 HDI 90	RHY (DW10TD)	2,0	66	4	08/00	>>	132
307 Break 1.4 HDI	8HZ (DV4TD) → m	1,4	50	4	03/02	>>	350
307 Break 1.4 HDI	8HZ (DV4TD) mot.	1,4	50	4	03/02	>>	547
307 Break 1.6 HDI	9HX (DV6ATED4)	1,6	66	4	04/05	>>	547
307 Break 1.6 HDI 110	9HY (DV6TED4), 9I	1,6	80	4	02/04	>>	350
307 Break 1.6 HDI 110	9HY (DV6TED4), 9I	1,6	80	4	02/04	>>	547
307 Break 2.0 HDI 110	RHS (DW10ATED)	2,0	79	4	03/02	>>	132
307 Break 2.0 HDI 135	RHR (DW10BTED4	2,0	100	4	02/04	>>	537
307 Break 2.0 HDI 90	RHY (DW10TD)	2,0	66	4	03/02	>>	132
307 CC 2.0 HDI 135	RHR (DW10BTED4	2,0	100	4	06/05	>>	537
307 SW 1.6 D	9HX (DV6ATED4) -	1,6	66	4	12/06	>>	350
307 SW 1.6 D	9HX (DV6ATED4) n	1,6	66	4	12/06	>>	547
307 SW 1.6 HDI 110	9HY (DV6TED4), 9I	1,6	80	4	02/04	>>	350
307 SW 1.6 HDI 110	9HY (DV6TED4), 9I	1,6	80	4	02/04	>>	547
307 SW 2.0 HDI 110	RHS (DW10ATED4	2,0	79	4	03/02	>>	132

			kW	cyl			
307 SW 2.0 HDI 135	RHR (DW10BTED4	2,0	100	4	02/04	>>	537
307 SW 2.0 HDI 90	RHY (DW10TD)	2,0	66	4	03/02	>>	132
308 1.6 HDI	9HZ (DV6TED4)	1,6	80	4	09/07	>>	547
308 1.6 HDI	DV6DTED	1,6	68	4	11/09	>>	614
308 1.6 HDI		1,6	66	4	09/07	>>	547
308 1.6 HDI 110	DV6CTED4	1,6	82	4	12/09	>>	614
308 2.0 HDI	RHR (DW10BTED4	2,0	100	4	09/07	>>	537
308 2.0 HDI 165	DW10CTED4	2,0	120	4	07/09	>>	614
308 CC 2.0 HDI	RHR (DW10BTED4	2,0	100	4	04/09	>>	537
308 CC 2.0 HDI	RHR (DW10BTED4	2,0	103	4	04/09	>>	537
308 CC 2.0 HDI 165	DW10CTED4	2,0	120	4	06/09	>>	614
308 SW 1.6 HDI	9HX (DV6ATED4),	1,6	66	4	09/07	>>	547
308 SW 1.6 HDI	9HZ (DV6TED4)	1,6	80	4	09/07	>>	547
308 SW 2.0 HDI	RHR (DW10BTED4	2,0	100	4	09/07	>>	537
308 SW 2.0 HDI	RHR (DW10BTED4	2,0	103	4	09/07	>>	537
309 1.6 D	TUD 5	1,6	40	4	03/94	>>	130
309 I 1.9 D	162 (XUD9), D9A (2	1,9	47	4	06/86	07/89	110
309 II 1.8 D	161A (XUD7)	1,8	44	4	07/89	12/93	110
309 II 1.8 TD	A8B (XUD7TE)	1,8	57	4	08/89	12/93	110
309 II 1.9 D	162 (XUD9), D9A (2	1,9	47	4	07/89	12/93	110
4007 2.2 HDI	4HN (DW12MTED4	2,2	115	4	02/07	>>	604
4008 1.6 HDI 115	DV6	1,6	84	4	04/12	>>	614
404 D	Indenor						217
404 D	XD4.88	1,9	39-47	4	10/67	06/75	217
405 1.9 D	XUD9A	1,9	51	4	09/98	>>	146
405 1.9 D	XUD9Y	1,9	50	4	07/94	>>	111
405 1.9 GLD	XUD9Y	1,9	47	4	07/88	12/92	110
405 1.9 GLD, GRD, SRD	XUD9A/L	1,9	51	4	03/88	08/98	110
405 1.9 GRDT, SRDT	XUD9TE	1,9	66	4	06/92	>>	110
405 1.9 TD	XUD9TE, XUD9TF	1,9	68	4	09/93	>>	111
405 I 1.8 TD	A8A (XUD7TE), AJZ	1,8	66	4	03/88	12/92	110
405 I 1.9 D	D9B (XUD9A)	1,9	51	4	03/88	12/92	110
405 I 1.9 D	DJZ (XUD9Y)	1,9	47	4	07/88	09/92	110
405 I Break 1.8 TD	A8A (XUD7TE), AJZ	1,8	66	4	10/88	08/92	110
405 I Break 1.9 D	DJY (XUD9A), D9B	1,9	51	4	03/88	12/92	110
405 I Break 1.9 D	DJZ (XUD9Y)	1,9	47	4	07/88	09/92	110
405 II 1.9 D	DJY (XUD9A)	1,9	50	4	06/94	10/95	110
405 II 1.9 D	DJZ (XUD9Y)	1,9	47	4	08/92	10/95	111
405 II 1.9 TD	DHY (XUD9TE)	1,9	66	4	08/92	10/95	111
405 II Break 1.9 D	DJY (XUD9A)	1,9	50	4	06/94	10/96	110
405 II Break 1.9 D	DJZ (XUD9Y)	1,9	47	4	08/92	10/96	111
405 II Break 1.9 D	XUD9	1,9	51	4	09/93	12/95	146
405 II Break 1.9 TD	DHY (XUD9TE)	1,9	66	4	08/92	10/95	111
406 1.9 D	DHW (XUD9SD)	1,9	55	4	10/96	05/04	146
406 1.9 TD	DHX (XUD9TE)	1,9	66	4	01/96	08/98	111
406 1.9 TD	DHX (XUD9TE)	1,9	66	4	09/98	05/04	146
406 1.9 TD	DHY (XUD9TE)	1,9	68	4	01/96	08/98	111
406 1.9 TD	DHY (XUD9TE)	1,9	68	4	09/98	05/04	146
406 2.0 HDI 110	RHZ (DW10ATED)	2,0	80	4	06/98	08/01	132
406 2.0 HDI 110	RHZ (DW10ATED),	2,0	79	4	08/01	05/04	132
406 2.0 HDI 90	RHY (DW10TD)	2,0	66	4	02/99	05/04	132
406 2.1 TD 12V	P8C (XUD11BTE)	2,1	80	4	01/96	08/98	111
406 2.1 TD 12V	P8C (XUD11BTE)	2,1	80	4	09/98	05/04	146
406 2.2 HDI	4HX (DW12TED4/F	2,2	98	4	03/00	05/04	132
406 Break 1.9 D	DHW (XUD9SD)	1,9	55	4	10/96	08/98	111
406 Break 1.9 D	DHW (XUD9SD)	1,9	55	4	09/98	10/14	146
406 Break 1.9 TD	DHX (XUD9TE)	1,9	66	4	01/96	08/98	111
406 Break 1.9 TD	DHX (XUD9TE)	1,9	66	4	09/98	05/04	146
406 Break 2.0 HDI 110	RHZ (DW10ATED)	2,0	80	4	02/99	04/04	132
406 Break 2.0 HDI 110	RHZ (DW10ATED),	2,0	79	4	08/01	10/04	132
406 Break 2.0 HDI 90	RHY (DW10TD)	2,0	66	4	02/99	10/04	132
406 Break 2.1 TD 12V	P8C (XUD11BTE)	2,1	80	4	10/96	08/98	111
406 Break 2.1 TD 12V	P8C (XUD11BTE)	2,1	80	4	09/98	10/04	146
406 Break 2.2 HDI	4HX (DW12TED4/F	2,2	98	4	03/00	10/04	132
406 Coupé 2.2 HDI	4HX (DW12TED4/F	2,2	98	4	03/00	12/04	132
406 Phase 2 406 2.2 HDI	DW12TED4	2,2	98	4	03/00	10/04	537
406 Phase 2 406 Coupe 2.2 HD	DW12TED4	2,2	98	4	09/00	12/04	537
407 1.6 HDI 110	9HY (DV6TED4) →	1,6	80	4	05/04	>>	350
407 1.6 HDI 110	9HY (DV6TED4) m	1,6	80	4	03/06	>>	547
407 2.0 HDI	DW10CTED4	2,0	120	4	06/09	>>	614
407 2.0 HDI 135	RHR (DW10BTED4	2,0	100	4	05/04	>>	537
407 2.2 HDI	4HP (DW12BTED4	2,2	120	4	06/08	>>	604
407 2.2 HDI 170	4HT (DW12BTED4	2,2	125	4	05/06	>>	604
407 2.7 HDI	UHZ (DT17)	2,7	150	6	10/05	>>	353
407 Coupé 2.0 HDI	RHR (DW10BTED4	2,0	100	4	10/05	>>	537
407 Coupé 2.7 HDI	UHZ (DT17)	2,7	150	6	10/05	>>	353
407 Coupé 3.0 HDI 24V	X8Z	3,0	177		07/09	12/11	640
407 SW 1.6 HDI 110	9HY (DV6TED4) →	1,6	80	4	05/04	>>	350
407 SW 1.6 HDI 110	9HY (DV6TED4) m	1,6	80	4	05/04	>>	547
407 SW 2.0 HDI 135	RHR (DW10BTED4	2,0	100	4	05/04	>>	537
407 SW 2.2 HDI	4HP (DW12BTED4	2,2	120	4	06/08	>>	604
407 SW 2.2 HDI 170	4HT (DW12BTED4	2,2	125	4	05/06	>>	604
407 SW 2.7 HDI	UHZ (DT17)	2,7	150	6	10/05	>>	353
408 2.0 HDI	DW10CTED4	2,0	110	4	01/10	>>	614
5008 1.0 HDI 140	DW10CTED4	2,0	100	4	02/12	>>	614
5008 1.6 HDI 110	DV6CTED4	1,6	80	4	09/09	>>	614
5008 2.0 HDI 150	DW10CTED4	2,0	110	4	09/09	>>	614
5008 2.0 HDI 165	DW10CTED4	2,0	121	4	09/09	>>	614
504 1.9 D	XD4x88	1,9	40	4	06/78	07/86	557
504 2.1 D	XD4x90	2,1	48	4	06/78	04/81	557
504 2.1 D	XD4x90	2,1	48	4	05/81	07/86	110

			kW	cyl			
504 Break 2.1 D	XD4x90	2,1	48	4	06/78	04/81	557
504 Break 2.1 D	XD4x90	2,1	48	4	05/81	07/86	110
504 Break 2.3 D	134 (XD2)	2,3	51	4	06/78	04/81	557
504 Break 2.3 D	134 (XD2)	2,3	51	4	05/81	07/86	110
504 GL 2.3	XD2	2,3	47-51	4	08/76	05/78	217
504 GL 2.3	XD2	2,3	47-51	4	06/78	>>	110
504 GRD, SRD 1.9	XD4.88	1,9	36-42	4	04/71	05/78	217
504 GRD, SRD 1.9	XD4.88	1,9	36-42	4	06/78	06/87	110
504 GRD, SRD 2.1	XD4.90	2,1	43-48	4	10/70	05/78	217
504 GRD, SRD 2.1	XD4.90	2,1	43-48	4	06/78	12/90	110
504 GRD, SRD 2.3	XD2	2,3	47-51	4	08/76	05/78	217
504 GRD, SRD 2.3	XD2	2,3	47-51	4	06/78	06/83	110
504 GRD, SRD 2.5	XD3	2,5	55	4	07/87	>>	110
504 GRD, SRD, SRD II 2.3	XD2	2,3		4	07/84	>>	110
504 L 1.9	XD4.88	1,9	36-42	4	04/71	05/78	217
504 L 1.9	XD4.88	1,9	36-42	4	06/78	09/79	110
504 L, GL 2.1	XD4.90	2,1	43-48	4	10/70	05/78	217
504 L, GL 2.1	XD4.90	2,1	43-48	4	06/78	12/90	110
504 SRD, SRD II, XSD				4	01/84	>>	110
504.	Indenor				01/75	>>	217
505 2.3 D	XD2	2,3	44-51	4	09/81	06/86	110
505 2.3 D Break	XD2	2,3	44-51	4	09/79	09/86	110
505 2.3 TD	147 (XD2S)	2,3	59	4	09/80	04/81	557
505 2.3 TD	147 (XD2S)	2,3	59	4	05/81	06/86	110
505 2.5 D	155 (XD3)	2,5	51	4	10/81	11/90	110
505 2.5 D	155 (XD3)	2,5	55	4	06/81	12/93	110
505 2.5 GRD Break	XD3	2,5	51-56	4	06/81	12/93	110
505 2.5 GTD Turbo Break	XD3TE	2,5	77	4	10/86	12/93	110
505 2.5 TD	152A (XD3T)	2,5	66	4	10/83	12/93	110
505 2.5 TD	152B (XD3TE)	2,5	77	4	10/86	12/93	110
505 2.5 TD	XD3T	2,5	70	4	10/83	12/90	110
505 Break 2.3 D	147 (XD2S)	2,3	59	4	04/82	06/86	110
505 Break 2.5 D	155 (XD3)	2,5	51	4	01/86	12/93	110
505 Break 2.5 D	155 (XD3)	2,5	55	4	08/83	12/93	110
505 Break 2.5 TD	152A (XD3T)	2,5	66	4	10/85	11/87	110
505 Break 2.5 TD	152B (XD3TE)	2,5	77	4	10/86	12/93	110
505 Break 2.5 TD		2,5	70	4	10/83	12/90	110
508 1.6 HDI 110	DV6C	1,6	82	4	11/10	>>	614
508 1.6 HDI 110	DV6C	1,6	84	4	02/12	>>	614
508 2.0 HDI 140	DW10BTED4	2,0	103	4	11/10	>>	537
508 2.0 HDI 140	DW10CTED4	2,0	120	4	11/10	>>	614
508 2.0 HDI RXH HYbrid4	DW10CTED4	2,0	120	4	12/11	>>	614
604 2.3 TD	147 (XD2S)	2,3	59	4	09/79	08/81	557
604 2.3 TD	147 (XD2S)	2,3	59	4	09/81	05/83	110
604 2.5 TD	152A (XD3T)	2,5	66	4	08/83	12/86	110
605 2.1 D	P9A (XUD11A)	2,1	60	4	06/89	07/95	110
605 2.1 TD	PHZ (XUD11ATE)	2,1	80	4	06/89	09/99	111
605 2.1 TD 12V	P8C (XUD11BTE)	2,1	80	4	08/94	08/98	111
605 2.1 TD 12V	P8C (XUD11BTE)	2,1	80	4	09/98	09/99	146
605 2.5 TD	THY (DK5ATE)	2,5	95	4	07/94	09/99	111
607 2.0 HDI	RHR (DW10BTED4	2,0	100	4	09/05	>>	537
607 2.0 HDI	RHS (DW10ATED)	2,0	79	4	03/01	07/04	132
607 2.0 HDI	RHZ (DW10ATED)	2,0	80	4	05/00	>>	132
607 2.2 HDI	4HT (DW12BTED4)	2,2	125	4	05/06	>>	604
607 2.2 HDI	4HX (DW12TED4/F	2,2	98	4	02/00	>>	132
607 2.2 HDI	DW12TED4	2,2	98	4	12/99	02/06	537
607 2.7 HDI 24V	DT17TED4	2,7	150	6	12/04	>>	353
806 1.9 TD	DHX (XUD9TE)	1,9	66	4	07/95	08/98	111
806 1.9 TD	DHX (XUD9TE)	1,9	66	4	09/98	08/02	146
806 1.9 TD	DHY (XUD9TE)	1,9	68	4	05/97	08/98	111
806 1.9 TD	DHY (XUD9TE)	1,9	68	4	09/98	08/02	146
806 2.0 HDI	RHZ (DW10ATED)	2,0	80	4	08/99	08/02	132
806 2.0 HDI 16V	RHW (DW10ATED4	2,0	80	4	08/99	08/02	132
806 2.1 TD 12V	P8C (XUD11BTE)	2,1	80	4	06/96	08/98	111
806 2.1 TD 12V	P8C (XUD11BTE)	2,1	80	4	09/98	08/99	146
807 2.0 HDI	DW10ATED4	2,0	79	4	08/02	05/06	537
807 2.0 HDI	DW10ATED4	2,0	80	4	04/04	05/06	537
807 2.0 HDI	DW10CTED4	2,0	120	4	06/09	>>	614
807 2.0 HDI	DW10UTED4	2.0	88	4	11/06	>>	537
807 2.0 HDI	RHK (DW10UTED4	2,0	88	4	11/06	>>	537
807 2.0 HDI	RHK, RHM, RHT, R	2,0	79	4	06/02	>>	132
807 2.0 HDI	RHR (DW10BTED4	2,0	100	4	06/06	>>	537
807 2.2 HDI	4HT (DW12BTED4)	2,2	125	4	06/06	>>	604
807 2.2 HDI	4HX (DW12TED4/F	2,2	94	4	06/02	>>	132
807 2.2 HDI	DW12TED4	2,2	94	4	08/02	05/06	537
Bipper 1.3 HDI 75	F13DTE5	1,3	55	4	10/10	>>	616
Bipper 1.4 HDI	8HS (DV4TD)	1,4	50	4	02/08	>>	547
Bipper Tapee 1.4 HDI	8HS (DV4TD)	1,4	50	4	04/08	>>	547
Bipper Tepee 1.3 HDI 75	F13DTE5	1,3	55	4	10/10	>>	616
P4 2.5 D	XD3	2,5	56	4	10/86	12/93	568
RCZ 2.0 HDI 165	DW10CTED4	2,0	120	4	03/10	>>	614
PONTIAC							
Acadian	L4 111 (D)	1,8			01/81	>>	172
Bonneville 5.7 D	V8 350 (N)	5,7	350	8	01/82	12/83	318
Bonnneville Brougham 5.7 D	V8 350 (N)	5,7	350	8	01/82	12/83	318
Grand Prix 5.7 D	V8 350 (N)	5,7	350	8	01/81	12/83	318
Grand Prix Brougham 5.7 D	V8 350 (N)	5,7	350	8	01/81	12/83	318
Grand Prix LJ 5.7 D	V8 350 (N)	5,7	350	8	01/81	12/83	318
Le Mans 5.7 D	V8 350 (N)	5,7	350	8	01/81	>>	318
Parisienne 5.7 D	V8 350 (N)	5,7	350	8	01/82	12/83	318
Parisienne Brougham 5.7 D	V8 350 (N)	5,7	350	8	01/82	12/83	318

			kW	cyl			
PORSCHE							
Cayenne 3.0 D	M05.9E	3,0	176	6	06/10	>>	602
Cayenne 3.0 D	MRC.CA	3,0	180	6	06/11	>>	602
Cayenne 3.0 D	MRC.CB	3,0	155	6	06/10	>>	602
Cayenne 3.0 TDI		3,0	176	6	02/09	>>	602
PROTON							
Persona 400 420 GLS D	4D68	2,0	48	4	05/96	>>	231
Persona 400 420 TD	4D68T	2,0	60	4	02/97	>>	231
PUCH							
G-Modell (W460) 240 GD	OM 616.936	2,4	53	4	03/79	08/87	103
G-Modell (W460) 240 GD	OM 616.936	2,4	53	4	08/80	08/87	145
G-Modell (W460) 250 GD	OM 602.930	2,5	62	5	10/87	01/89	145
G-Modell (W460) 250 GD	OM 602.930	2,5	62	5	02/89	12/92	139
G-Modell (W460) 250 GD (24V)	OM 602.930	2,5	62	5	10/87	12/92	566
G-Modell (W460) 300 GD	OM 617.931	3,0	65	5	12/79	11/91	103
G-Modell (W460) 300 GD	OM 617.931	3,0	65	5	08/80	12/91	145
G-Modell (W461) 290 GD/G 29(	OM 602.942	2,9	70	5	04/92	>>	139
G-Modell (W461) G 290 TD	OM 602.983	2,9	88	5	07/97	>>	139
G-Modell (W463) 300 GD	OM 603.931	3,0	83	6	09/89	>>	139
G-Modell (W463) 350 GTD	OM 603.972	3,5	100	6	09/91	>>	139
G-Modell (W463) G 300 TD	OM 606.964	3,0	130	6	08/96	>>	141
RENAULT							
Avantime 2.2 DCI	G9T 712	2,2	110	4	05/02	05/03	250
Avantime 3.0 V6	L7X 720, L7Z 721	3,0	152		09/01	05/03	608
Clio Grandtour 1.5 DCI	K9K 752	1,5	48	4	02/10	>>	462
Clio Grandtour 1.5 DCI	K9K 764	1,5	78	4	02/08	>>	462
Clio Grandtour 1.5 DCI	K9K 766	1,5	63	4	02/08	>>	462
Clio Grandtour 1.5 DCI	K9K 768	1,5	50	4	02/08	>>	462
Clio Grandtour 1.5 DCI	K9K 770	1,5	55	4	08/10	>>	462
Clio Grandtour 1.5 DCI	K9K 770, K9K 772	1,5	65	4	08/10	>>	462
Clio Grandtour 1.5 DCI	K9K 772	1,5	76	4	02/08	>>	462
Clio I 1.9 D	F8Q 672, 676, 678,	1,9	47	4	10/94	02/98	147
Clio I 1.9 D	F8Q 678	1,9	40	4	01/97	09/98	121
Clio I 1.9 D	F8Q 730, 732	1,9	47	4	01/91	09/98	121
Clio I 1.9 D	F8Q 730, 732	1,9	48	4	01/91	09/98	121
Clio II 1.5 DCI	K9K 700, 704	1,5	48	4	06/01	>>	462
Clio II 1.5 DCI	K9K 702	1,5	59	4	06/01	10/04	462
Clio II 1.5 DCI	K9K 702	1,5	60	4	06/01	>>	462
Clio II 1.5 DCI	K9K 710	1,5	60	4	11/03	>>	462
Clio II 1.5 DCI	K9K 712	1,5	74	4	01/04	>>	462
Clio II 1.5 DCI	K9K 714	1,5	50	4	08/04	>>	462
Clio II 1.5 DCI	K9K 718	1,5	62	4	02/07	>>	462
Clio II 1.5 DCI	K9K 740	1,5	47	4	06/05	>>	462
Clio II 1.9 D	F8Q 630	1,9	47	4	09/98	02/99	148
Clio II 1.9 D	F8Q 630	1,9	47	4	03/99	05/05	252
Clio II 1.9 D	F8Q 632	1,9	48	4	02/00	05/01	252
Clio II 1.9 DTI	F9Q 780	1,9	59	4	12/99	05/05	462
Clio III 1.5 DCI	K9K 750	1,5	60	4	11/07	>>	462
Clio III 1.5 DCI	K9K 752	1,5	47	4	06/05	>>	462
Clio III 1.5 DCI	K9K 764	1,5	78	4	06/05	>>	462
Clio III 1.5 DCI	K9K 766	1,5	63	4	06/05	>>	462
Clio III 1.5 DCI	K9K 768	1,5	50	4	06/05	>>	462
Clio III 1.5 DCI	K9K 770	1,5	55	4	08/10	>>	462
Clio III 1.5 DCI	K9K 770	1,5	65	4	08/10	>>	462
Clio III 1.5 DCI	K9K 772	1,5	76	4	06/05	>>	462
Clio IV 1.5 DCI 75	K9K 612	1,5	55	4	10/12	>>	628
Clio IV 1.5 DCI 90	K9K 608	1,5	66	4	10/12	>>	628
Espace I 2.1 TD	J8S 240, 774	2,1	65	4	10/84	12/90	119
Espace II 2.1 TD	J8S 610, 772, 776,	2,1	65	4	01/91	10/96	119
Espace II 2.1 TD	J8S 612	2,1	66	4	11/94	10/96	119
Espace III 1.9 TDI	F9Q 722	1,9	72	4	02/99	10/02	462
Espace III 2.2 12V TD	G8T 714, 716, 760	2,2	83	4	11/96	10/00	149
Espace III 2.2 D	G8T 716	2,2	84	4	11/97	01/00	149
Espace III 2.2 DCI	G9T 642, 710	2,2	95	4	10/00	10/02	250
Espace III 2.2 DCI	G9T 710	2,2	85	4	07/00	10/02	250
Espace IV 1.9 DCI	F8Q 680, 820, 826	1,9	88	4	11/02	>>	462
Espace IV 2.0 DCI	M9R 740	2,0	96	4	01/06	>>	603
Espace IV 2.0 DCI	M9R 740, 760	2,0	110	4	01/06	>>	462
Espace IV 2.0 DCI	M9R 760	2,0	110	4	12/05	>>	603
Espace IV 2.0 DCI	M9R 760	2,0	127	4	01/06	>>	462
Espace IV 2.0 DCI	M9R 760, 761	2,0	127	4	05/05	>>	603
Espace IV 2.2 DCI	G9T 645	2,2	102	4	02/06	>>	250
Espace IV 2.2 DCI	G9T 742, 743	2,2	110	4	11/02	>>	250
Espace IV 3.0 DCI	P9X701	3,0	130	6	11/02	>>	608
Fluence 1.5 DCI	K9K 830	1,5	63	4	02/10	>>	628
Fluence 1.5 DCI	K9K 832	1,5	78	4	02/10	>>	628
Fluence 1.5 DCI	K9K 834	1,5	66	4	02/10	>>	628
Fluence 1.5 DCI	K9K 836 / K9K 837	1,5	81	4	02/10	>>	628
Grand Scenic II 1.5 DCI	K9K 728	1,5	74	4	04/04	>>	462
Grand Scenic II 1.9 DCI	F9Q 812	1,9	88	4	04/04	>>	462
Grand Scenic II 1.9 DCI	F9Q 816, 818, J 80:	1,9	96	4	05/05	>>	462
Grand Scenic II 1.9 DCI	F9Q E 804	1,9	81	4	05/05	>>	462
Grand Scenic II 2.0 DCI	M9R 700, 721	2,0	110	4	09/05	>>	462
Grand Scenic II 2.0 DCI	M9R 700, 721	2,0	110	4	09/05	>>	603
Grand Scenic III 1.5 DCI	K9K 830	1,5	63	4	04/09	>>	628
Grand Scenic III 1.5 DCI	K9K 836	1,5	81	4	04/09	>>	628
Grand Scenic III 1.9 DCI	F9Q 870	1,9	96	4	02/09	>>	629
Grand Scénic III 2.0 DCI	M9R 610	2,0	118	4	04/09	>>	603
Grand Scénic III 2.0 DCI	M9R 615	2,0	110	4	02/09	>>	603
Koleos 2.0 DCI	M9R 855, 856, 862,	2,0	110	4	09/08	>>	603
Koleos 2.0 DCI 4x4	M9R 830	2,0	127	4	09/08	>>	603

			kW	cyl			
Koleos 2.0 DCI 4x4	M9R 855, 856, 862,	2,0	110	4	09/08	>>	603
Laguna Coupé 2.0 DCI	M9R 816, M9Rk 80	2,0	127	4	09/08	>>	603
Laguna Coupé 2.0 DCI	M9Ra 742, M9Rk 8	2,0	110	4	09/08	>>	603
Laguna Coupé 2.0 DCI GT	M9Rk 816	2,0	131	4	03/08	>>	603
Laguna Coupé 3.0 DCI	M9R 891	3,0	173	6	09/08	>>	603
Laguna Coupé 3.0 DCI		3,0	177	6	01/12	>>	603
Laguna Grandtour 1.9 DCI	F9Q 718	1,9	79	4	09/99	03/01	462
Laguna Grandtour 1.9 DTI	F9Q 710	1,9	72	4	10/97	03/01	462
Laguna Grandtour 1.9 DTI	F9Q 716	1,9	72	4	10/97	03/01	149
Laguna Grandtour 2.2 D	G8T 706, 752, 790,	2,2	61	4	09/95	03/01	149
Laguna Grandtour 2.2 DT	G8T 760	2,2	83	4	03/96	03/01	149
Laguna I 1.9 DCI	F9Q 718	1,9	79	4	09/99	03/01	462
Laguna I 1.9 DTI	F9Q 710	1,9	72	4	10/97	03/01	462
Laguna I 1.9 DTI	F9Q 716	1,9	72	4	10/97	03/01	149
Laguna I 2.2 D	G8T 706, 752, 790,	2,2	61	4	11/93	03/01	149
Laguna I 2.2 DT	G8T 760	2,2	83	4	03/96	03/01	149
Laguna II 1.9 DCI	F9Q 664	1,9	68	4	03/04	>>	462
Laguna II 1.9 DCI	F9Q 670, 674, 750	1,9	88	4	03/01	>>	462
Laguna II 1.9 DCI	F9Q 674, 758	1,9	81	4	01/05	>>	462
Laguna II 1.9 DCI	F9Q 718, 754	1,9	79	4	03/01	>>	462
Laguna II 1.9 DCI	F9Q 752	1,9	77	4	06/01	>>	462
Laguna II 1.9 DCI	F9Q 752, 754	1,9	74	4	10/01	>>	462
Laguna II 1.9 DCI	F9Q 758, 759	1,9	96	4	05/05	>>	462
Laguna II 2.0 DCI	M9R 740	2,0	110	4	08/05	>>	462
Laguna II 2.0 DCI	M9R 760	2,0	127	4	01/06	>>	462
Laguna II 2.2 DCI	G9T 600, 605, 706,	2,2	102	4	05/05	>>	250
Laguna II 2.2 DCI	G9T 700, 702	2,2	110	4	10/01	>>	250
Laguna II Grandtour 1.9 DCI	F9Q 664	1,9	68	4	03/04	>>	462
Laguna II Grandtour 1.9 DCI	F9Q 670, 674, 750	1,9	88	4	03/01	>>	462
Laguna II Grandtour 1.9 DCI	F9Q 674, 758	1,9	81	4	01/05	>>	462
Laguna II Grandtour 1.9 DCI	F9Q 718, 754	1,9	79	4	03/01	>>	462
Laguna II Grandtour 1.9 DCI	F9Q 752	1,9	77	4	06/01	>>	462
Laguna II Grandtour 1.9 DCI	F9Q 754	1,9	74	4	10/01	>>	462
Laguna II Grandtour 1.9 DCI	F9Q 758, 759	1,9	96	4	05/05	>>	462
Laguna II Grandtour 2.0 DCI	M9R 740	2,0	110	4	08/05	>>	462
Laguna II Grandtour 2.0 DCI	M9R 760	2,0	127	4	01/06	>>	462
Laguna II Grandtour 2.2 DCI	G9T 600, 706, 707	2,2	102	4	05/05	>>	250
Laguna II Grandtour 2.2 DCI	G9T 702	2,2	110	4	10/01	>>	250
Laguna III 1.5 DCI	K9K 780	1,5	81	4	10/07	>>	462
Laguna III 2.0 DCI	M9R 740, 744, 746,	2,0	110	4	10/07	>>	462
Laguna III 2.0 DCI	M9R 742, 802, 805	2,0	110	4	10/07	>>	603
Laguna III 2.0 DCI	M9R 800, 809	2,0	127	4	01/08	>>	603
Laguna III 2.0 DCI	M9R 802	2,0	96	4	10/07	>>	603
Laguna III 2.0 DCI	M9R 816	2,0	131	4	03/08	>>	603
Laguna III 2.0 DCI	M9Ra 742, M9R 80	2,0	96	4	10/07	>>	462
Laguna III 3.0 DCI	V9X 891	3,0	173	6	09/08	>>	603
Laguna III Grandtour 1.5 DCI	K9K 764	1,5	78	4	02/08	>>	462
Laguna III Grandtour 1.5 DCI	K9K 766	1,5	63	4	02/08	>>	462
Laguna III Grandtour 1.5 DCI	K9K 768	1,5	50	4	02/08	>>	462
Laguna III Grandtour 1.5 DCI	K9K 772	1,5	76	4	02/08	>>	462
Laguna III Grandtour 1.5 DCI	K9K 780	1,5	81	4	10/07	>>	462
Laguna III Grandtour 2.0 DCI	M9R 740, 744, 746,	2,0	110	4	10/07	>>	462
Laguna III Grandtour 2.0 DCI	M9R 740, 744, 746,	2,0	110	4	10/07	>>	603
Laguna III Grandtour 2.0 DCI	M9R 800, 809	2,0	127	4	01/08	>>	603
Laguna III Grandtour 2.0 DCI	M9R 802	2,0	96	4	10/07	>>	462
Laguna III Grandtour 2.0 DCI	M9R 802	2,0	96	4	10/07	>>	603
Laguna III Grandtour 2.0 DCI	M9R 816	2,0	131	4	03/08	>>	603
Laguna III Grandtour 3.0 DCI	M9X 891	3,0	173	6	09/08	>>	603
Latitude 2.0 DCI 150	M9R 824, 846	2,0	110	4	09/10	>>	603
Latitude 2.0 DCI 175	M9R 804, 817	2,0	127	4	09/10	>>	603
Latitude 3.0 DCI 240	V9X 891	3,0	177	6	09/10	>>	603
Logan 1.5 DCI	K9K 792	1,5	50	4	04/07	>>	462
Logan 1.5 DCI	K9K 796	1,5	63	4	02/08	>>	462
Logan Kombi 1.5 DCI	K9K 792	1,5	50	4	04/07	>>	462
Logan Kombi 1.5 DCI	K9K 796	1,5	63	4	02/08	>>	462
Megane CC 1.5 DCI	K9K 836	1,5	81	4	06/10	>>	628
Megane CC 2.0 DCI	M9R 610	2,0	118	4	06/10	>>	603
Megane I 1.9 D Eco	F8Q 620, 624	1,9	47	4	01/96	>>	147
Megane I 1.9 DCI	F9Q 732, 733	1,9	75	4	02/01	>>	462
Megane I 1.9 DT	F8Q 784, 786	1,9	66	4	01/96	>>	178
Megane I 1.9 DTI	F9Q 730, 734	1,9	72	4	03/97	02/01	149
Megane I 1.9 DTI	F9Q 731, 736	1,9	72	4	03/97	02/01	462
Megane I 1.9 DTI	F9Q 744	1,9	59	4	02/01	>>	462
Megane I 1.9 TDI	F8Q 784	1,9	69	4	09/96	>>	178
Megane I 1.9 TDI	F8Q 784	1,9	69	4	09/96	>>	333*
Megane I Classic 1.9 D	F8Q 620, 624	1,9	47	4	09/96	>>	147
Megane I Classic 1.9 DCI	F9Q 732, 733	1,9	75	4	02/01	>>	462
Megane I Classic 1.9 DT	F8Q 784, 786	1,9	66	4	09/96	>>	178
Megane I Classic 1.9 DTI	F9Q 730, 734	1,9	72	4	03/97	02/01	149
Megane I Classic 1.9 DTI	F9Q 731, 736	1,9	72	4	03/97	02/01	462
Megane I Classic 1.9 DTI	F9Q 744	1,9	59	4	02/01	>>	462
Megane I Classic 1.9 TDI	F8Q 784	1,9	69	4	09/96	>>	178
Megane I Classic 1.9 TDI	F8Q 784	1,9	69	4	09/96	>>	333*
Megane I Coach 1.9 DCI	F9Q 732, 733	1,9	75	4	02/01	08/03	462
Megane I Coach 1.9 DTI	F9Q 731, 736	1,9	72	4	03/97	02/01	462
Megane I Coach 1.9 DTI	F9Q 734	1,9	72	4	03/97	02/01	149
Megane I Grandtour 1.9 D	F8Q 622, 790	1,9	47	4	04/99	>>	252
Megane I Grandtour 1.9 D	F8Q 788	1,9	47	4	04/99	>>	148
Megane I Grandtour 1.9 DCI	F9Q 732, 733	1,9	75	4	02/01	>>	462
Megane I Grandtour 1.9 DTI	F9Q 731, 736	1,9	72	4	03/99	02/01	462
Megane I Grandtour 1.9 DTI	F9Q 744	1,9	59	4	02/01	>>	462

			kW	cyl			
Megane II 1.5 DCI	K9K 722	1,5	60	4	11/02	>>	462
Megane II 1.5 DCI	K9K 724	1,5	63	4	05/05	>>	462
Megane II 1.5 DCI	K9K 728, 729	1,5	74	4	10/03	>>	462
Megane II 1.5 DCI	K9K 732, 734	1,5	78	4	05/05	>>	462
Megane II 1.5 DCI	K9K 734	1,5	76	4	01/07	>>	462
Megane II 1.5 DCI	K9K 734	1,5	76	4	01/07	>>	333*
Megane II 1.5 DCI	K9K 734	1,5	78	4	05/05	>>	333*
Megane II 1.9 DCI	F9Q 800	1,9	88	4	11/02	>>	462
Megane II 1.9 DCI	F9Q 803, 804, 816,	1,9	81	4	05/05	>>	462
Megane II 1.9 DCI	F9Q 803, 816	1,9	96	4	05/05	>>	462
Megane II 1.9 DCI	F9Q 804, 816, 818	1,9	85	4	11/02	>>	462
Megane II 1.9 DCI	F9Q 808	1,9	66	4	11/02	12/05	462
Megane II 1.9 DCI	F9Q 808	1,9	68	4	03/04	>>	462
Megane II 2.0 DCI	M9R 700, 722	2,0	110	4	09/04	10/09	603
Megane II 2.0 DCI	M9R 700, 722	2,0	110	4	09/05	>>	462
Megane II 2.0 DCI	M9R 724	2,0	127	4	01/07	>>	462
Megane II 2.0 DCI	M9R 724	2,0	127	4	01/07	>>	603
Megane II Coupé Cabriolet 1.5 [	K9K 724	1,5	63	4	05/05	>>	462
Megane II Coupé Cabriolet 1.5 [	K9K 732	1,5	78	4	03/06	>>	462
Megane II Coupé Cabriolet 1.5 [	K9K 732	1,5	78	4	03/06	>>	333*
Megane II Coupé Cabriolet 1.5 [	K9K 734	1,5	76	4	01/07	>>	462
Megane II Coupé Cabriolet 1.5 [	K9K 734	1,5	76	4	01/07	>>	333*
Megane II Coupé Cabriolet 1.9 [	F9Q 800	1,9	88	4	09/03	>>	462
Megane II Coupé Cabriolet 1.9 [	F9Q 803	1,9	96	4	05/05	>>	462
Megane II Coupé Cabriolet 1.9 [	F9Q 803, 804, 816	1,9	96	4	05/05	>>	333*
Megane II Coupé Cabriolet 1.9 [	F9Q 804, 816, 818	1,9	81	4	05/05	>>	462
Megane II Coupé Cabriolet 1.9 [	F9Q 804, 816, 818	1,9	85	4	09/03	>>	462
Megane II Coupé Cabriolet 2.0 [	M9R 700, 722	2,0	110	4	09/05	>>	603
Megane II Coupé Cabriolet 2.0 [	M9R 720, 722	2,0	110	4	09/05	>>	462
Megane II Estate 2.0 DCI	M9R 700, 722	2,0	110	4	09/05	>>	603
Megane II Grandtour 1.5 DCI	K9K 722	1,5	60	4	08/03	>>	462
Megane II Grandtour 1.5 DCI	K9K 724	1,5	63	4	05/05	>>	462
Megane II Grandtour 1.5 DCI	K9K 728	1,5	76	4	01/07	>>	462
Megane II Grandtour 1.5 DCI	K9K 728, 729	1,5	74	4	02/04	>>	462
Megane II Grandtour 1.5 DCI	K9K 732, 734	1,5	78	4	05/05	>>	462
Megane II Grandtour 1.9 DCI	F9Q 800	1,9	88	4	08/03	>>	462
Megane II Grandtour 1.9 DCI	F9Q 803, 804	1,9	96	4	05/05	>>	462
Megane II Grandtour 1.9 DCI	F9Q 804, 818	1,9	81	4	05/05	>>	462
Megane II Grandtour 1.9 DCI	F9Q 808	1,9	66	4	04/04	12/05	462
Megane II Grandtour 1.9 DCI	F9Q 808	1,9	68	4	03/04	>>	462
Megane II Grandtour 1.9 DCI	F9Q 818	1,9	85	4	05/05	>>	462
Megane II Grandtour 2.0 DCI	M9R 700, 722	2,0	110	4	09/05	>>	462
Megane II Saloon 1.5 DCI	K9K 732	1,5	78	4	05/05	>>	153
Megane II Saloon 1.5 DCI	K9K 732	1,5	78	4	05/05	>>	333*
Megane II Saloon 1.5 DCI	K9K 734	1,5	76	4	01/07	>>	153
Megane II Saloon 1.5 DCI	K9K 734	1,5	76	4	01/07	>>	333*
Megane II Saloon 2.0 DCI	M9R 700, 722	2,0	110	4	09/05	>>	603
Megane III 1.5 DCI	K9K 830	1,5	63	4	12/09	>>	628
Megane III 1.5 DCI	K9K 836	1,5	81	4	02/09	>>	628
Megane III 1.5 DCI	K9K H 834	1,5	66	4	11/08	>>	628
Megane III 1.9 DCI	F9Q 870, 872	1,9	96	4	11/08	>>	629
Megane III Coupé 1.5 DCI	K9K G 832	1,5	78	4	02/09	>>	628
Megane III Coupé 1.5 DCI	K9K H 834	1,5	66	4	11/08	>>	628
Megane III Coupé 1.5 DCI	K9K J 836	1,5	81	4	02/09	>>	628
Megane III Coupé 1.9 DCI	F9Q 870, 872	1,9	96	4	11/08	>>	629
Megane III Coupé 2.0 DCI	M9R 610	2,0	118	4	04/09	>>	603
Megane III Coupé 2.0 DCI	M9R 615	2,0	110	4	04/09	>>	603
Megane III Grandtour 1.5 DCI	K9K 834	1,5	66	4	05/09	>>	628
Megane III Grandtour 1.5 DCI	K9K 836, 837, 846	1,9	81	4	02/09	>>	628
Megane III Grandtour 1.5 DCI	K9K 836, 846	1,5	78	4	02/09	>>	628
Megane III Grandtour 1.9 DCI	F9Q 870, 872	1,9	96	4	05/09	>>	629
Megane III Grandtour 2.0 DCI	M9R 610	2,0	118	4	04/09	>>	603
Megane III Grandtour 2.0 DCI	M9R 615	2,0	110	4	10/10	>>	603
Megane III Hatchback 2.0 DCI	M9R 610	2,0	118	4	04/09	>>	603
Megane III Hatchback 2.0 DCI	M9R 615	2,0	110	4	10/10	>>	603
Megane III Kombi 1.5 DCI	K9K 834	1,5	66	4	05/09	>>	628
Megane III Kombi 1.5 DCI	K9K 836	1,5	81	4	02/09	>>	628
Megane III Kombi 1.9 DCI	F9Q 870, 872	1,9	96	4	05/09	>>	629
Megane Scenic 1.9 D	F8Q 620	1,9	47	4	03/97	09/99	147
Megane Scenic 1.9 D	F8Q 788	1,9	47	4	03/97	09/99	148
Megane Scenic 1.9 D	F8Q 790	1,9	47	4	03/97	09/99	252
Megane Scenic 1.9 TD	F8Q 784, 786	1,9	66	4	01/97	09/99	178
Megane Scenic 1.9 TDI	F9Q 730, 734	1,9	72	4	04/97	09/99	149
Modus 1.5 DCI	K9K 750	1,5	60	4	09/04	>>	462
Modus 1.5 DCI	K9K 750	1,5	65	4	10/10	>>	462
Modus 1.5 DCI	K9K 760, 766	1,5	63	4	12/04	>>	462
Modus 1.5 DCI	K9K 762, 768	1,5	50	4	12/04	>>	462
Modus 1.5 DCI	K9K 764	1,5	78	4	05/05	>>	462
Modus 1.5 DCI	K9K 772	1,5	76	4	05/07	>>	462
Modus 1.5 DCI 75	K9K 770	1,5	55	4	10/10	>>	462
Modus 1.5 DCI 90	K9K 770	1,5	65	4	10/10	>>	628
Pulse 1.5 DCI	K9K 740	1,5	47	4	01/12	>>	462
R 11 1.6 D	F8M 700, 720, 730	1,6	40	4	08/83	12/88	121
R 18 2.1 D	852 710, J8S 711	2,1	49	4	11/81	07/86	119
R 18 2.1 D	J8S 711	2,1	53	4	11/81	07/86	111
R 18 2.1 TD	J8S 712	2,1	65	4	11/81	07/86	119
R 18 Variable 2.1 D	852 710, J8S 711	2,1	49	4	11/80	07/86	119
R 18 Variable 2.1 D	J8S 711	2,1	53	4	05/79	07/86	111
R 19 I 1.9 D	F8Q 706, 742	1,9	47	4	09/88	02/91	119
R 19 I 1.9 D	F8Q 706, 742	1,9	47	4	03/91	04/92	121
R 19 I 1.9 D	F8Q 706, 742	1,9	48	4	01/88	02/91	119

			kW	cyl			
R 19 I 1.9 D	F8Q 706, 742	1,9	48	4	03/91	12/92	121
R 19 I Chamade 1.9 D	F8Q 706, 742	1,9	47	4	10/89	02/91	119
R 19 I Chamade 1.9 D	F8Q 706, 742	1,9	47	4	03/91	04/92	121
R 19 I Chamade 1.9 TD	F8Q 740	1,9	68	4	09/90	04/92	341
R 19 II 1.9 D	F8Q 706, 742	1,9	48	4	03/92	12/95	121
R 19 II 1.9 D	F8Q 742	1,9	47	4	04/92	12/95	121
R 19 II 1.9 DT	F8Q 740	1,9	68	4	03/92	12/95	341
R 19 II 1.9 DT	F8Q 744	1,9	66	4	04/92	12/95	341
R 19 II Chamade 1.9 D	F8Q 742	1,9	47	4	04/92	12/95	121
R 19 II Chamade 1.9 DT	F8Q 744	1,9	66	4	04/92	12/95	341
R 19 II Chamade 1.9 TD	F8Q 744	1,9	68	4	05/92	11/95	341
R 21 1.9 D	F8Q 710	1,9	47	4	06/86	08/94	119
R 21 2.1 D	J8S 600, 740	2,1	53	4	05/89	06/94	119
R 21 2.1 D	J8S 704	2,1	49	4	06/86	08/94	119
R 21 2.1 D	J8S 784	2,1	51	4	04/92	06/94	119
R 21 2.1 TD	J8S 714, 786, 788	2,1	65	4	03/86	06/94	119
R 21 Kombi 1.9 D	F8Q 710	1,9	47	4	03/86	08/94	119
R 21 Kombi 2.1 D	J8S 600, 740	2,1	53	4	08/89	12/92	119
R 21 Kombi 2.1 D	J8S 704	2,1	48	4	10/86	09/90	119
R 21 Kombi 2.1 D	J8S 784	2,1	51	4	02/92	09/95	119
R 21 Kombi 2.1 D 4x4	J8S 704	2,1	48	4	10/88	05/92	119
R 21 Kombi 2.1 TD	J8S 714, 786, 788	2,1	65	4	10/86	11/93	119
R 21 Nevada 2.1 D	J8S	2,1	65	4	03/86	12/93	119
R 25 2.1 D	J8S 706	2,1	46	4	04/84	05/89	119
R 25 2.1 D	J8S 736	2,1	51	4	06/89	12/92	119
R 25 2.1 TD	J8S 708, 738	2,1	63	4	04/84	12/92	119
R 30 2.1 TD	J8S 702	2,1	63	4	02/82	03/86	119
R 9 1.6 D	F8M 700, 720, 730	1,6	40	4	10/82	12/88	121
Safrane I 2.1 DT	J8S 760	2,1	65	4	11/93	07/96	119
Safrane I 2.5 DT	S8U 762, 762	2,5	83	4	12/92	07/96	348
Safrane II 2.2 DT	G8T 740	2,2	83	4	07/96	12/00	149
Scénic I 1.9 D	F9Q 790	1,9	47	4	09/99	03/01	252
Scénic I 1.9 DCI	F9Q 732, 733	1,9	75	4	09/99	08/03	462
Scénic I 1.9 DCI 4x4	F9Q 740	1,9	75	4	11/00	08/03	462
Scénic I 1.9 DTI	F9Q 731, 736	1,9	72	4	09/99	08/03	462
Scénic I 1.9 DTI	F9Q 734	1,9	72	4	09/99	08/03	149
Scénic I 1.9 DTI	F9Q 734	1,9	72	4	09/99	08/03	333*
Scénic I 1.9 DTI	F9Q 744	1,9	59	4	02/01	08/03	462
Scénic II 1.5 DCI	K9K 722	1,5	60	4	06/03	>>	462
Scénic II 1.5 DCI	K9K 724	1,5	63	4	05/05	>>	462
Scénic II 1.5 DCI	K9K 728, 729	1,5	74	4	11/03	>>	462
Scénic II 1.5 DCI	K9K 732	1,5	78	4	05/05	>>	462
Scénic II 1.5 DCI	K9K 734	1,5	76	4	01/07	>>	462
Scénic II 1.9 D	F9Q 812, J803	1,9	85	4	06/06	>>	462
Scénic II 1.9 DCI	F9Q 804	1,9	81	4	05/05	>>	462
Scénic II 1.9 DCI	F9Q 804	1,9	92	4	06/03	>>	462
Scénic II 1.9 DCI	F9Q 804, 816, 818,	1,9	96	4	05/05	>>	462
Scénic II 1.9 DCI	F9Q 812	1,9	88	4	06/03	>>	462
Scénic II 2.0 DCI	M9R 700, 721	2,0	110	4	09/04	04/09	603
Scénic II 2.0 DCI	M9R 700, 721	2,0	110	4	09/05	>>	462
Scénic III 1.5 DCI	F9Q 836	1,5	81	4	04/09	>>	628
Scénic III 1.5 DCI	K9K 830	1,5	63	4	04/09	>>	628
Scénic III 1.5 DCI	K9K 832	1,5	78	4	02/09	>>	628
Scénic III 1.5 DCI	K9K 846	1,5	70	4	11/10	>>	628
Scénic III 1.9 DCI	F9Q 870	1,9	96	4	02/09	>>	629
Scénic III 2.0 DCI	M9R 610	2,0	118	4	04/09	>>	603
Scénic III 2.0 DCI	M9R 615	2,0	110	4	02/09	>>	603
Super 5 1.6 D	F8M 720, 730	1,6	40	4	10/84	12/96	121
Thalia 1.5 DCI	K9K 700	1,5	48	4	04/02	>>	462
Thalia 1.5 DCI	K9K 700, 714	1,5	50	4	02/03	>>	462
Thalia 1.5 DCI	K9K 702	1,5	60	4	06/01	>>	462
Thalia 1.5 DCI	K9K 740	1,5	47	4	06/05	>>	462
Thalia II 1.5 DCI	K9K 700	1,5	48	4	01/09	>>	462
Thalia II 1.5 DCI	K9K 718	1,5	62	4	09/08	>>	462
Thalia II 1.5 DCI	K9K 740	1,5	47	4	09/08	>>	462
Twingo II 1.5 DCI	K9K 718	1,5	62	4	04/08	>>	462
Twingo II 1.5 DCI	K9K 740	1,5	47	4	03/07	>>	462
Twingo II 1.5 DCI 75	K9K 820	1,5	55	4	10/10	>>	628
Twingo II 1.5 DCI 90	K9K 820	1,5	63	4	10/10	>>	628
Vel Satis 2.0 DCI	M9R 760	2,0	110	4	08/05	>>	603
Vel Satis 2.0 DCI	M9R 760	2,0	127	4	01/06	>>	462
Vel Satis 2.0 DCI	M9R 760, 762	2,0	127	4	01/06	12/09	603
Vel Satis 2.2 DCI	G9T 600	2,2	85	4	04/04	>>	250
Vel Satis 2.2 DCI	G9T 600, 606, 607,	2,2	102	4	09/04	>>	250
Vel Satis 2.2 DCI	G9T 702, 703	2,2	110	4	06/02	>>	250
Vel Satis 3.0 DCI	P9X 701, 715	3,0	130	6	06/02	>>	608
ROVER							
100 114 D	TUD 3	1,4	38	4	10/92	12/94	563
100 115 D	TUD 5	1,5	42	4	12/94	12/98	130
200 220 D / SD	20T2R	2,0	63	4	11/95	03/00	150
200 220 SDI	20T2N	2,0	77	4	11/95	03/00	150
200 Hatchback 218 D		1,9	52	4	09/91	10/95	110
200 Hatchback 218 TD	XUD7TE	1,8	65	4	09/91	10/95	111
2000-3500 2400 TD	HR 492 HT	2,4	67	4	05/82	10/86	127
25 2.0 IDT	20T2N	2,0	74	4	10/99	>>	150
400 418 D		1,9	49	4	09/91	04/95	110
400 418 TD	XUD7TE	1,8	65	4	09/91	04/95	111
400 420 D	20T2R	2,0	63	4	11/95	03/00	150
400 420 DI	20T2N	2,0	77	4	05/95	03/00	150
400 Hatchback 420 D	20T2R	2,0	63	4	11/95	03/00	150
400 Hatchback 420 DI	20T2N	2,0	77	4	05/95	03/00	150

			kW	cyl			
400 Tourer 1.8 TD	XUD7TE	1,8	65	4	09/93	11/98	110
45 2.0 IDT	21T2N	2,0	74	4	02/00	>>	150
600 620 SDI	20T2N	2,0	77	4	12/94	02/99	150
75 2.0 CDT	M47R	2,0	85	4	02/99	05/05	238
75 2.0 CDTI	204D2	2,0	96	4	02/03	05/05	238
75 Tourer 2.0 CDT	M47R	2,0	85	4	08/01	05/05	238
75 Tourer 2.0 CDTI	204D2	2,0	96	4	02/03	05/05	238
800 825 D/SD	425SL1RR, 4924SH	2,5	87	4	01/92	04/95	111
800 825 D/SD	425SL1RR, 4924SH	2,5	87	4	05/95	02/99	152
800 Coupé 825 2.5 SD	425SL1RR, 4924SH	2,5	87	4	09/93	04/95	111
800 Coupé 825 2.5 SD	425SL1RR, 4924SH	2,5	87	4	05/95	02/99	152
800 Hatchback 825 2.5 D/SD	425SL1RR, 4924SH	2,5	87	4	01/92	04/95	111
800 Hatchback 825 2.5 D/SD	425SL1RR, 4924SH	2,5	87	4	05/95	02/99	152
Freelander 2.0 DI	TCI-E	2,0	71	4	03/98	>>	150
Freelander 2.5 TDI		2,5	102	5	05/98	>>	312
Maestro 0.5 D	Perkins Prima 80	0,5	45	4	01/86	12/89	110
Maestro 0.7 D	Perkins Prima 80	0,7	45	4	01/86	12/89	110
Maestro 2.0 D		2,0	44	4	09/90	10/92	110
Maestro 2.0 TD	BB	2,0	60	4	09/90	01/95	110
Maestro 2.0 TD Van	Perkins	2,0	60	4	01/86	12/95	110
Military XD Wolf							349
Montego 2.0 TD	BB	2,0	60	4	10/88	10/95	110
Montego Estate 2.0 TD	BB	2,0	60	4	01/93	12/93	111
SAAB							
9-3 1.9 TID	Z19DT → mot. Nº7	1,9	88	4	09/04	12/10	239
9-3 1.9 TID	Z19DT mot. Nº7110	1,9	88	4	09/04	12/10	605
9-3 1.9 TID	Z19DTH	1,9	110	4	09/04	>>	340
9-3 2.2 TID	D223L	2,2	92	4	09/02	>>	320
9-3 2.2 TID	D223L	2,2	92	4	11/00	09/02	320
9-3 2.2 TID	X 22 DTH, D223L	2,2	85	4	02/98	11/00	275
9-3 Cabriolet 1.9 TID	Z19DTH	1,9	110	4	01/06	>>	340
9-3 II 1.9 TTID	A19DTR	1,9	96	4	12/07	07/12	632
9-3 II 1.9 TTID	A19DTR	1,9	118	4	12/07	07/12	632
9-3 Kombi 1.9 TID	Z19DTH	1,9	110	4	03/05	>>	340
9-3 Kombi 1.9 TID	Z19DTJ → mot. Nº7	1,9	88	4	03/05	>>	605
9-3 Kombi 1.9 TID	Z19DTJ mot. Nº711	1,9	88	4	03/05	>>	239
9-3 Kombi 2.2 TID	D223L, X22DTH	2,2	85	4	02/98	11/00	275
9-3 Kombi 2.2 TID		2,2	92	4	11/00	09/02	320
9-3 Kombi 2.2 TID (YS3F)	D223L	2,2	92	4	09/02	>>	320
9-3 X 1.9 TTID	Z19DTR	1,9	132	4	02/09	07/12	632
9-5 1.9 TID	Z19DTH	1,9	110	4	01/06	>>	340
9-5 2.2 TID	D223L	2,2	88	4	03/02	>>	275
9-5 3.0 TID	D308L	3,0	130	6	07/01	>>	608
9-5 Kombi 1.9 TID	Z19DTH	1,9	110	4	01/06	>>	340
9-5 Kombi 2.2 TID	D223L	2,2	88	4	03/02	>>	147
9-5 Kombi 3.0 TID	D308L	3,0	130	6	07/01	>>	608
SEAT							
Alhambra 1.9 TDI	1Z, AHU, ANU	1,9	66	4	04/96	>>	153
Alhambra 1.9 TDI	1Z, AHU, ANU	1,9	66	4	04/96	>>	112*
Alhambra 1.9 TDI	1Z, AHU, ANU	1,9	66	4	04/96	>>	271*
Alhambra 1.9 TDI	ARL, BTB	1,9	110	4	05/05	11/08	328
Alhambra 1.9 TDI	ASZ	1,9	96	4	11/02	11/08	328
Alhambra 1.9 TDI	AUY → mot. Nº7M-	1,9	85	4	06/00	03/10	153
Alhambra 1.9 TDI	AUY → mot. Nº7M-	1,9	85	4	06/00	03/10	112*
Alhambra 1.9 TDI	AUY → mot. Nº7M-	1,9	85	4	06/00	03/10	271*
Alhambra 1.9 TDI	AUY mot. Nº7M-2-5	1,9	85	4	06/00	03/10	328
Alhambra 1.9 TDI	AVG, AFN	1,9	81	4	08/96	06/00	153
Alhambra 1.9 TDI	AVG, AFN	1,9	81	4	08/96	06/00	112*
Alhambra 1.9 TDI	AVG, AFN	1,9	81	4	08/96	06/00	271*
Alhambra 1.9 TDI 4motion	AUY, BVK	1,9	85	4	02/01	>>	153
Alhambra 1.9 TDI 4motion	AUY, BVK	1,9	85	4	02/01	>>	112*
Alhambra 1.9 TDI 4motion	AUY, BVK	1,9	85	4	02/01	>>	271*
Alhambra 2.0 TDI	BRT	2,0	103	4	11/05	>>	538
Alhambra 2.0 TDI	CFFA	2,0	100	4	06/10	05/11	602
Alhambra 2.0 TDI	CFFB	2,0	103	4	06/10	>>	602
Alhambra 2.0 TDI	CFFB	2,0	125	4	06/10	>>	602
Alhambra 2.0 TDI	CFFE	2,0	85	4	05/11	>>	602
Alhambra 2.0 TDI allrad	CFFB	2,0	103	4	05/11	>>	602
Altea 1.6 TDI	CAYC	1,6	77	4	10/09	>>	602
Altea 1.9 TDI	BJB, BKC, BXE	1,9	77	4	04/04	>>	300
Altea 1.9 TDI	BLS	1,9	77	4	10/05	>>	538
Altea 1.9 TDI	BXF	1,9	66	4	08/09	>>	300
Altea 2.0 TDI	AZV	2,0	100	4	03/04	>>	300
Altea 2.0 TDI	BMN	2,0	125	4	02/06	>>	622
Altea 2.0 TDI	CEGA	2,0	125	4	03/06	>>	602
Altea 2.0 TDI 16V	BKD	2,0	103	4	03/04	>>	301
Altea 2.0 TDI 16V	CFHC	2,0	103	4	03/04	>>	602
Altea XL 1.6 TDI	CAYC	1,6	77	4	10/09	>>	602
Altea XL 1.9 TDI	BXE	1,9	77	4	10/06	>>	300
Altea XL 1.9 TDI	BXF	1,9	66	4	08/09	>>	300
Altea XL 2.0 TDI	AZV	2,0	100	4	11/06	03/09	301
Altea XL 2.0 TDI	CEGA	2,0	125	4	06/07	>>	602
Altea XL 2.0 TDI 16V	BKD	2,0	103	4	10/06	>>	301
Altea XL 2.0 TDI 16V	CFHC	2,0	103	4	10/06	>>	602
Altea XL 2.0 TDI 4x4	CEGA, CFJA	2,0	125	4	06/07	>>	602
Arosa 1.4 TDI	AMF	1,4	55	3	11/01	06/04	328
Arosa 1.4 TDI	AMF	1,4	55	3	01/00	10/01	153
Arosa 1.7 SDI	AKU	1,7	44	4	08/97	10/01	153
Arosa 1.7 SDI	AKU	1,7	44	4	10/01	06/04	328
Cordoba 1.4 TDI	AMF	1,4	55	3	10/02	12/05	328
Cordoba 1.4 TDI	BMS	1,4	59	3	06/06	12/06	538

			kW	cyl			
Cordoba 1.4 TDI	BNM	1,4	51	3	05/05	11/09	328
Cordoba 1.4 TDI	BNV	1,4	59	3	06/05	11/09	328
Cordoba 1.7 SDI		1,7	44	4	07/97	06/99	153
Cordoba 1.9 D	1Y	1,9	47	4	01/96	08/96	112
Cordoba 1.9 D	1Y	1,9	50	4	02/93	08/96	112
Cordoba 1.9 D	1Z, AHU	1,9	66	4	07/96	04/99	153
Cordoba 1.9 D	1Z, AHU	1,9	66	4	07/96	04/99	112*
Cordoba 1.9 D	1Z, AHU	1,9	66	4	07/96	04/99	271*
Cordoba 1.9 D	AQM, AGP	1,9	50	4	05/99	09/02	153
Cordoba 1.9 SDI	AEY	1,9	47	4	08/96	06/99	153
Cordoba 1.9 SDI	AEY	1,9	47	4	08/96	06/99	112*
Cordoba 1.9 SDI	AGP, AQM	1,9	50	4	06/99	10/02	153
Cordoba 1.9 SDI	ASY	1,9	47	4	09/02	11/09	328
Cordoba 1.9 TD	AAZ	1,9	55	4	02/93	08/96	112
Cordoba 1.9 TDI	1Z, AHU	1,9	66	4	08/96	06/99	153
Cordoba 1.9 TDI	1Z, AHU	1,9	66	4	08/96	06/99	112*
Cordoba 1.9 TDI	1Z, AHU	1,9	66	4	08/96	06/99	271*
Cordoba 1.9 TDI	AFN	1,9	81	4	03/97	06/99	153
Cordoba 1.9 TDI	AFN	1,9	81	4	03/97	06/99	112*
Cordoba 1.9 TDI	AFN	1,9	81	4	03/97	06/99	271*
Cordoba 1.9 TDI	AGR, ALH	1,9	66	4	06/99	10/02	153
Cordoba 1.9 TDI	AGR, ALH	1,9	66	4	06/99	10/02	112*
Cordoba 1.9 TDI	AGR, ALH	1,9	66	4	06/99	10/02	271*
Cordoba 1.9 TDI	ASK, ASV	1,9	81	4	06/99	10/02	153
Cordoba 1.9 TDI	ASK, ASV	1,9	81	4	06/99	10/02	112*
Cordoba 1.9 TDI	ASK, ASV	1,9	81	4	06/99	10/02	271*
Cordoba 1.9 TDI	ASZ, BLT	1,9	96	4	10/02	11/09	328
Cordoba 1.9 TDI	ATD, AXR	1,9	74	4	09/02	11/09	328
Cordoba 1.9 TDI	BMT	1,9	74	4	09/06	12/06	538
Cordoba Vario 1.7 SDI		1,7	44	4	07/97	06/99	153
Cordoba Vario 1.9 SDI	AEY	1,9	47	4	09/96	06/99	153
Cordoba Vario 1.9 SDI	AGP, AQM	1,9	50	4	06/99	12/02	153
Cordoba Vario 1.9 TDI	1Z, AHU	1,9	66	4	08/96	06/99	153
Cordoba Vario 1.9 TDI	1Z, AHU	1,9	66	4	08/96	06/99	112*
Cordoba Vario 1.9 TDI	1Z, AHU	1,9	66	4	08/96	06/99	271*
Cordoba Vario 1.9 TDI	AFN	1,9	81	4	07/97	06/99	153
Cordoba Vario 1.9 TDI	AFN	1,9	81	4	07/97	06/99	112*
Cordoba Vario 1.9 TDI	AFN	1,9	81	4	07/97	06/99	271*
Cordoba Vario 1.9 TDI	AGR, ALH	1,9	66	4	06/99	12/02	153
Cordoba Vario 1.9 TDI	AGR, ALH	1,9	66	4	06/99	12/02	112*
Cordoba Vario 1.9 TDI	AGR, ALH	1,9	66	4	06/99	12/02	271*
Cordoba Vario 1.9 TDI	ASV	1,9	81	4	06/99	12/02	153
Cordoba Vario 1.9 TDI	ASV	1,9	81	4	06/99	12/02	112*
Cordoba Vario 1.9 TDI	ASV	1,9	81	4	06/99	12/02	271*
Exeo 2.0 TDI	CAGA	2,0	105	4	03/09	>>	602
Exeo 2.0 TDI	CAHA	2,0	125	4	03/09	>>	602
Exeo ST 2.0 TDI	CAGA	2,0	105	4	06/09	>>	602
Exeo ST 2.0 TDI	CAHA	2,0	125	4	06/09	>>	602
Ibiza I 1.7 D	022 A.5000	1,7	40	4	06/84	08/87	557
Ibiza I 1.7 D	022 A.5000	1,7	40	4	09/87	05/93	110
Ibiza I 1.7 D	022 A.5000	1,7	42	4	08/90	05/93	110
Ibiza II 1.7 SDI		1,7	44	4	07/97	08/99	153
Ibiza II 1.9 D	1Y	1,9	47	4	04/93	08/96	112
Ibiza II 1.9 D	1Y	1,9	50	4	10/94	08/96	112
Ibiza II 1.9 SDI	AEY	1,9	47	4	08/96	08/99	153
Ibiza II 1.9 SDI	AEY	1,9	47	4	08/96	08/99	112*
Ibiza II 1.9 TD	AAZ	1,9	55	4	03/93	08/96	112
Ibiza II 1.9 TDI	1Z, AHU	1,9	66	4	08/96	08/99	153
Ibiza II 1.9 TDI	1Z, AHU	1,9	66	4	08/96	08/99	112*
Ibiza II 1.9 TDI	1Z, AHU	1,9	66	4	08/96	08/99	271*
Ibiza II 1.9 TDI	AFN	1,9	81	4	02/97	08/99	153
Ibiza II 1.9 TDI	AFN	1,9	81	4	02/97	08/99	112*
Ibiza II 1.9 TDI	AFN	1,9	81	4	02/97	08/99	271*
Ibiza III 1.9 SDI	AGP, AQM	1,9	50	4	08/99	02/02	153
Ibiza III 1.9 TDI	AGR, ALH	1,9	66	4	08/99	02/02	153
Ibiza III 1.9 TDI	AGR, ALH	1,9	66	4	08/99	02/02	112*
Ibiza III 1.9 TDI	AGR, ALH	1,9	66	4	08/99	02/02	271*
Ibiza III 1.9 TDI	ASV	1,9	81	4	08/99	02/02	153
Ibiza III 1.9 TDI	ASV	1,9	81	4	08/99	02/02	112*
Ibiza III 1.9 TDI	ASV	1,9	81	4	08/99	02/02	271*
Ibiza IV 1.4 TDI	AMF	1,4	55	3	05/02	12/05	328
Ibiza IV 1.4 TDI	BNM	1,4	51	3	05/05	11/09	328
Ibiza IV 1.4 TDI	BNV	1,4	59	3	06/05	11/09	328
Ibiza IV 1.9 SDI	ASY	1,9	47	4	02/02	12/05	328
Ibiza IV 1.9 TDI	ASZ, BLT	1,9	96	4	02/02	11/09	328
Ibiza IV 1.9 TDI	ATD, AXR	1,9	74	4	02/02	11/09	328
Ibiza IV 1.9 TDI	BMT	1,9	74	4	09/06	11/09	538
Ibiza IV 1.9 TDI Cupra R	BUK, BPX	1,9	118	4	03/04	02/08	328
Ibiza V 1.4 TDI	BMS	1,4	59	3	07/08	06/10	538
Ibiza V 1.6 TDI	CAYB	1,6	66	4	05/09	>>	602
Ibiza V 1.6 TDI	CAYC, CLNA	1,6	77	4	05/09	>>	602
Ibiza V 2.0 TDI	CFHD	2,0	105	4	01/10	>>	602
Ibiza V Sportcoupe 1.2 TDI	CFWA	1,2	55	3	05/10	>>	602
Ibiza V Sportcoupe 1.6 TDI	CAYB	1,6	66	4	05/09	>>	602
Ibiza V Sportcoupe 1.6 TDI	CAYC	1,6	77	4	05/09	>>	602
Ibiza V Sportcoupe 2.0 TDI	CFHD	2,0	105	4	01/10	>>	602
Ibiza V ST 1.6 TDI	CAYB	1,6	66	4	03/10	>>	602
Inca 1.7 D	AHB	1,7	42	4	09/96	06/03	112
Inca 1.9 D	1Y	1,9	47	4	11/95	06/03	112
Inca 1.9 SDI	AEY, AYQ	1,9	47	4	11/95	06/03	153
Inca 1.9 TDI	ALH	1,9	66	4	09/96	06/03	153

			kW	cyl			
Inca 1.9 TDI	ALH	1,9	66	4	09/96	06/03	112*
Inca 1.9 TDI	ALH	1,9	66	4	09/96	06/03	271*
Leon 1.6 TDI	CAYB	1,6	66	4	11/10	>>	602
Leon 1.6 TDI	CAYC	1,6	77	4	02/10	>>	602
Leon 1.9 SDI	AQM	1,9	50	4	11/99	06/06	153
Leon 1.9 TDI	AGR, ALH	1,9	66	4	11/99	06/06	153
Leon 1.9 TDI	AGR, ALH	1,9	66	4	11/99	06/06	112*
Leon 1.9 TDI	AGR, ALH	1,9	66	4	11/99	06/06	271*
Leon 1.9 TDI	AHF, ASV	1,9	81	4	11/99	06/06	153
Leon 1.9 TDI	AHF, ASV	1,9	81	4	11/99	06/06	112*
Leon 1.9 TDI	AHF, ASV	1,9	81	4	11/99	06/06	271*
Leon 1.9 TDI	ARL	1,9	110	4	02/01	05/02	153
Leon 1.9 TDI	ARL	1,9	110	4	02/01	05/02	112*
Leon 1.9 TDI	ARL	1,9	110	4	02/01	05/02	271*
Leon 1.9 TDI	ARL	1,9	110	4	06/02	06/06	328
Leon 1.9 TDI	ASV	1,9	81	4	10/05	>>	153
Leon 1.9 TDI	ASV	1,9	81	4	10/05	>>	271*
Leon 1.9 TDI	ASZ	1,9	96	4	05/03	06/06	328
Leon 1.9 TDI	AXR	1,9	74	4	10/05	06/06	300
Leon 1.9 TDI	BKC, BXE	1,9	77	4	07/05	>>	300
Leon 1.9 TDI	BLS	1,9	77	4	11/05	>>	538
Leon 1.9 TDI	BXF	1,9	66	4	06/07	>>	300
Leon 1.9 TDI Syncro	ARL	1,9	110	4	05/02	06/06	328
Leon 2.0 TDI	AZV	2,0	100	4	07/05	05/10	301
Leon 2.0 TDI	BMN	2,0	125	4	05/06	03/09	622
Leon 2.0 TDI	CEGA	2,0	125	4	05/06	>>	602
Leon 2.0 TDI 16V	BKD	2,0	103	4	10/05	>>	301
Leon 2.0 TDI 16V	CFHC, CLCB	2,0	103	4	10/05	>>	602
Malaga 1.7 D	022 A.5000	1,7	40	4	05/85	08/87	557
Malaga 1.7 D	022 A.5000	1,7	40	4	09/87	12/93	110
Malaga 1.7 D	022 A.5000	1,7	42	4	05/90	12/93	110
Terra 1.3 D	MN	1,3	33	4	03/90	12/94	112
Terra 1.4 D	1W	1,4	35	4	10/90	12/95	112
Toledo I 1.9 D	1Y	1,9	47	4	12/95	03/99	112
Toledo I 1.9 D	1Y	1,9	50	4	05/91	03/99	112
Toledo I 1.9 TD	AAZ	1,9	55	4	05/91	03/99	112
Toledo I 1.9 TDI	1Z, AHU	1,9	66	4	08/95	03/99	153
Toledo I 1.9 TDI	1Z, AHU	1,9	66	4	08/95	03/99	112*
Toledo I 1.9 TDI	1Z, AHU	1,9	66	4	08/95	03/99	271*
Toledo I 1.9 TDI	AFN	1,9	81	4	11/96	03/99	153
Toledo I 1.9 TDI	AFN	1,9	81	4	11/96	03/99	112*
Toledo I 1.9 TDI	AFN	1,9	81	4	11/96	03/99	271*
Toledo II 1.9 SDI	AQM	1,9	50	4	11/99	06/04	153
Toledo II 1.9 TDI	AGR, ALH	1,9	66	4	04/99	05/06	153
Toledo II 1.9 TDI	AGR, ALH	1,9	66	4	04/99	05/06	112*
Toledo II 1.9 TDI	AGR, ALH	1,9	66	4	04/99	05/06	271*
Toledo II 1.9 TDI	AHF, ASV	1,9	81	4	04/99	05/06	153
Toledo II 1.9 TDI	AHF, ASV	1,9	81	4	04/99	05/06	112*
Toledo II 1.9 TDI	AHF, ASV	1,9	81	4	04/99	05/06	271*
Toledo II 1.9 TDI	ARL → mot. NºF1M	1,9	110	4	10/00	05/06	153
Toledo II 1.9 TDI	ARL → mot. NºF1M	1,9	110	4	10/00	05/06	112*
Toledo II 1.9 TDI	ARL → mot. NºF1M	1,9	110	4	10/00	05/06	271*
Toledo II 1.9 TDI	ARL mot. NºF1M-2-	1,9	110	4	10/00	05/06	328
Toledo II 1.9 TDI	ASZ	1,9	96	4	05/03	05/06	328
Toledo II 1.9 TDI	AXR	1,9	74	4	08/05	05/06	300
Toledo III 1.9 TDI	BJB, BKC, BXE	1,9	77	4	10/04	05/09	300
Toledo III 1.9 TDI	BLS	1,9	77	4	10/05	05/09	538
Toledo III 2.0 TDI	AZV	2,0	100	4	09/04	05/09	301
Toledo III 2.0 TDI	BMN	2,0	125	4	01/06	05/09	622
Toledo III 2.0 TDI	CEGA	2,0	125	4	01/06	05/09	602
Toledo III 2.0 TDI 16V	BKD	2,0	103	4	04/04	05/09	301
SKODA							
Fabia 1.4 TDI	AMF	1,4	55	3	04/03	12/07	328
Fabia 1.4 TDI	BMS	1,4	59	3	01/07	03/10	538
Fabia 1.4 TDI	BNM	1,4	51	3	10/05	03/08	328
Fabia 1.4 TDI	BNV	1,4	59	3	10/05	03/08	328
Fabia 1.6 TDI	CAYA	1,6	55	3	04/10	>>	602
Fabia 1.6 TDI	CAYB	1,6	66	3	03/10	>>	602
Fabia 1.6 TDI	CAYC	1,6	77	3	03/10	>>	602
Fabia 1.9 SDI	ASY	1,9	47	4	11/99	12/07	153
Fabia 1.9 TDI	ATD, AXR	1,9	74	4	01/00	12/07	328
Fabia 1.9 TDI	ATD, AXR	1,9	74	4	01/00	12/07	112*
Fabia 1.9 TDI	ATD, AXR	1,9	74	4	01/00	12/07	271*
Fabia 1.9 TDI	BLS	1,9	77	4	04/07	03/10	538
Fabia 1.9 TDI	BSW mot. Nº5J-7-0	1,9	77	4	04/07	>>	328
Fabia 1.9 TDI RS	ASZ, BLT	1,9	96	4	06/03	03/08	328
Fabia Combi 1.4 TDI	AMF	1,4	55	3	04/03	12/07	328
Fabia Combi 1.4 TDI	BNM	1,4	51	3	10/05	>>	328
Fabia Combi 1.4 TDI	BNV	1,4	59	3	10/05	>>	328
Fabia Combi 1.6 TDI	CAYA	1,6	55	3	04/10	>>	602
Fabia Combi 1.6 TDI	CAYB	1,6	66	3	03/10	>>	602
Fabia Combi 1.6 TDI	CAYC	1,6	77	3	03/10	>>	602
Fabia Combi 1.9 SDI	ASY	1,9	47	4	04/00	12/07	153
Fabia Combi 1.9 TDI	ATD, AXR	1,9	74	4	04/00	12/07	153
Fabia Combi 1.9 TDI	ATD, AXR	1,9	74	4	04/00	12/07	112*
Fabia Combi 1.9 TDI	ATD, AXR	1,9	74	4	04/00	12/07	271*
Fabia Combi 1.9 TDI	BLS	1,9	77	4	10/07	>>	300
Fabia Combi 1.9 TDI	BSW	1,9	77	4	10/07	>>	328
Fabia Praktik 1.4 TDI	BNM	1,4	51	3	10/05	12/07	328
Fabia Praktik 1.9 SDI	ASY	1,9	47	4	07/01	12/07	328
Felicia I 1.9 D	AEF	1,9	47	4	10/95	03/98	112

			kW	cyl			
Felicia I Fun 1.9 D	AEF	1,9	47	4	06/97	04/02	112
Felicia I Kombi 1.9 D	AEF	1,9	47	4	10/95	03/98	112
Felicia II 1.9 D	AEF	1,9	47	4	01/98	06/01	112
Felicia II Kombi 1.9 D	AEF	1,9	47	4	01/98	06/01	112
Octavia 1.6 TDI	CAYC	1,6	77	4	06/09	>>	602
Octavia 1.9 SDI	AGP, AQM	1,9	50	4	06/97	>>	153
Octavia 1.9 TDI	AGR, ALH	1,9	66	4	09/96	03/10	153
Octavia 1.9 TDI	AGR, ALH	1,9	66	4	09/96	03/10	112*
Octavia 1.9 TDI	AGR, ALH	1,9	66	4	09/96	03/10	271*
Octavia 1.9 TDI	AHF, ASV	1,9	81	4	08/97	01/06	153
Octavia 1.9 TDI	AHF, ASV	1,9	81	4	08/97	01/06	112*
Octavia 1.9 TDI	AHF, ASV	1,9	81	4	08/97	01/06	271*
Octavia 1.9 TDI	ASZ	1,9	96	4	01/03	09/04	328
Octavia 1.9 TDI	AXR → mot. Nº1U-2	1,9	74	4	10/05	12/10	153
Octavia 1.9 TDI	AXR → mot. Nº1U-2	1,9	74	4	10/05	12/10	153
Octavia 1.9 TDI	AXR mot. Nº1U-225	1,9	74	4	10/05	12/10	328
Octavia 1.9 TDI	AXR mot. Nº1U-285	1,9	74	4	10/05	12/10	328
Octavia 1.9 TDI	BJB, BKC, BXE	1,9	77	4	06/04	12/10	300
Octavia 2.0 TDI	AZV	2,0	100	4	02/04	05/10	301
Octavia 2.0 TDI	BMM mot. Nº1Z-62	2,0	103	4	01/06	>>	300
Octavia 2.0 TDI	BMM mot. Nº1Z-68	2,0	103	4	01/06	>>	300
Octavia 2.0 TDI	BMN	2,0	125	4	04/06	05/08	622
Octavia 2.0 TDI	CEGA	2,0	125	4	04/06	>>	602
Octavia 2.0 TDI	CFHC, CLCA	2,0	81	4	03/10	>>	602
Octavia 2.0 TDI 16V	BKD	2,0	103	4	02/04	>>	301
Octavia 2.0 TDI 16V	CFHC, CLCB	2,0	103	4	02/04	>>	602
Octavia Combi 1.6 TDI	CAYC	1,6	77	4	06/09	>>	602
Octavia Combi 1.6 TDI 4x4	CAYC	1,6	77	4	06/09	>>	602
Octavia Combi 1.9 SDI	AGP, AQM	1,9	50	4	07/98	12/03	153
Octavia Combi 1.9 TDI	AGR, ALH	1,9	66	4	07/98	03/10	153
Octavia Combi 1.9 TDI	AGR, ALH	1,9	66	4	07/98	03/10	112*
Octavia Combi 1.9 TDI	AGR, ALH	1,9	66	4	07/98	03/10	271*
Octavia Combi 1.9 TDI	AHF, ASV	1,9	81	4	07/98	01/06	153
Octavia Combi 1.9 TDI	AHF, ASV	1,9	81	4	07/98	01/06	112*
Octavia Combi 1.9 TDI	AHF, ASV	1,9	81	4	07/98	01/06	271*
Octavia Combi 1.9 TDI	ASZ	1,9	96	4	09/02	09/04	328
Octavia Combi 1.9 TDI	ATD, AXR	1,9	74	4	08/00	12/10	328
Octavia Combi 1.9 TDI	ATD, AXR	1,9	74	4	08/00	12/10	112*
Octavia Combi 1.9 TDI	ATD, AXR	1,9	74	4	08/00	12/10	271*
Octavia Combi 1.9 TDI	BJB, BLS, BKC, BX	1,9	77	4	09/04	12/10	300
Octavia Combi 1.9 TDI 4x4	AGR	1,9	66	4	11/99	02/06	153
Octavia Combi 1.9 TDI 4x4	AGR	1,9	66	4	11/99	02/06	112*
Octavia Combi 1.9 TDI 4x4	AGR	1,9	66	4	11/99	02/06	271*
Octavia Combi 1.9 TDI 4x4	ATD	1,9	74	4	09/00	01/06	328
Octavia Combi 1.9 TDI 4x4	ATD	1,9	74	4	09/00	01/06	112*
Octavia Combi 1.9 TDI 4x4	ATD	1,9	74	4	09/00	01/06	271*
Octavia Combi 1.9 TDI 4x4	BKC, BLS, BXE	1,9	77	4	11/04	12/10	300
Octavia Combi 2.0 TDI	BMM mot. Nº1Z-62	2,0	103	4	01/06	>>	300
Octavia Combi 2.0 TDI	BMM mot. Nº1Z-68	2,0	103	4	01/06	>>	300
Octavia Combi 2.0 TDI	CEGA	2,0	125	4	04/06	>>	602
Octavia Combi 2.0 TDI	CFHF, CLCA	2,0	81	4	03/10	>>	602
Octavia Combi 2.0 TDI 16V	AZV	2,0	100	4	02/04	05/10	301
Octavia Combi 2.0 TDI 16V	BKD	2,0	103	4	02/04	>>	301
Octavia Combi 2.0 TDI 16V	CFHC	2,0	103	4	02/04	>>	602
Octavia Combi 2.0 TDI 16V 4x4	CFHC	2,0	103	4	05/10	>>	602
Octavia Combi 2.0 TDI 4x4	BMM mot. Nº1Z-62	2,0	103	4	07/06	>>	300
Octavia Combi 2.0 TDI 4x4	BMM mot. Nº1Z-68	2,0	103	4	07/06	>>	300
Praktik 1.2 TDI	CFWA	1,2	55	3	03/10	>>	602
Praktik 1.4 TDI	BNM	1,4	51	3	03/07	03/10	328
Praktik 1.4 TDI	BNV	1,4	59	3	03/07	03/10	328
Praktik 1.6 TDI	CAYB	1,6	66	3	03/10	>>	602
Roomster 1.2 TDI	CFWA	1,2	55	3	03/10	>>	602
Roomster 1.4 TDI	BMS	1,4	59	3	07/06	>>	538
Roomster 1.4 TDI	BNM	1,4	51	3	07/06	03/10	328
Roomster 1.4 TDI	BNV	1,4	59	3	09/06	03/10	328
Roomster 1.6 TDI	CAYB	1,6	66	4	03/10	>>	602
Roomster 1.6 TDI	CAYC	1,6	77	4	03/10	>>	602
Roomster 1.9 TDI	AXR	1,9	74	4	03/06	05/06	328
Roomster 1.9 TDI	BLS	1,9	77	4	11/06	>>	538
Roomster 1.9 TDI	BSW	1,9	77	4	09/06	03/10	328
Superb 1.6 TDI	CAYC	1,6	77	4	09/10	>>	602
Superb 1.9 TDI	AVB	1,9	74	4	08/02	10/05	328
Superb 1.9 TDI	AVF, AWX	1,9	96	4	02/02	03/08	328
Superb 1.9 TDI	BLS, BXE	1,9	77	4	03/08	>>	300
Superb 1.9 TDI	BPZ	1,9	85	4	01/07	03/08	538
Superb 1.9 TDI	BSV	1,9	77	4	10/05	05/07	538
Superb 2.0 TDI	BMP	2,0	103	4	03/08	03/10	538
Superb 2.0 TDI	BSS	2,0	103	4	10/05	03/08	538
Superb 2.0 TDI	CBBB, CFGB	2,0	125	4	07/08	>>	602
Superb 2.0 TDI 16V	BKD	2,0	103	4	01/09	>>	301
Superb 2.0 TDI 16V	CFFB, CLJA	2,0	103	4	01/09	>>	602
Superb 2.0 TDI 16V 4x4	CFFB	2,0	103	4	11/10	>>	602
Superb 2.0 TDI 4x4	CBBB, CFGB	2,0	125	4	09/08	>>	602
Superb 2.5 TDI	AYM	2,5	114	6	02/02	08/03	310
Superb 2.5 TDI	BDG	2,5	120	6	06/03	03/08	310
Superb Combi 1.6 TDI	CAYC	1,6	77	4	09/10	>>	602
Superb Combi 1.9 TDI	BLS, BXE	1,9	77	4	10/09	11/10	300
Superb Combi 2.0 TDI	CBBB	2,0	125	4	10/09	>>	602
Superb Combi 2.0 TDI 16V	BKD	2,0	103	4	10/09	>>	301
Superb Combi 2.0 TDI 16V	CFFB, CLJA	2,0	103	4	10/09	>>	602
Superb Combi 2.0 TDI 16V 4x4	CFFB	2,0	103	4	11/10	>>	602

			kW	cyl			
Superb Combi 2.0 TDI 4x4	CBBB	2,0	125	4	10/09	>>	602
Yeti 1.6 TDI	CAYC	1,6	77	4	11/10	>>	602
Yeti 2.0 TDI	CFHA	2,0	81	4	11/09	>>	602
Yeti 2.0 TDI	CFHC	2,0	103	4	11/11	>>	602
Yeti 2.0 TDI 4x4	CBDB, CFHC, CLC	2,0	103	4	05/09	>>	602
Yeti 2.0 TDI 4x4	CEGA, CFJA	2,0	125	4	11/09	>>	602
Yeti 2.0 TDI 4x4	CFHF	2,0	81	4	11/09	>>	602
SMART							
Cabrio 0.8 CDI	OM 660 DE 8LA	0,8	30	3	03/01	01/04	335
City-Coupé 0.8 CDI	OM 660 DE 8LA	0,8	30	3	11/99	01/04	335
Forfour 1.5 CDI	OM 639.939	1,5	50	3	09/04	06/06	342
Forfour 1.5 CDI	OM 639.939	1,5	70	3	09/04	06/06	342
Fortwo Cabrio 0.8 CDI	OM 660 DE 8LA	0,8	30	3	01/04	01/07	335
Fortwo Coupé 0.8 CDI	OM 660 DE 8LA	0,8	30	3	01/04	01/07	335
SSANGYONG							
Actyon 2.0 XDI	D20DT	2,0	100	4	07/07	>>	542
Actyon 2.0 XDI	D20DT	2,0	104	4	11/05	>>	542
Actyon 2.0 XDI 4WD	D20DT	2,0	100	4	07/07	>>	542
Korando 2.0 E-XDI	D20DTF	2,0	129	4	11/10	>>	636
Korando 2.0 E-XDI 4x4	D20DTF	2,0	129	4	11/10	>>	636
Korando 2.2 D	DC23	2,2	50	4	12/88	12/96	159
Korando 2.3 D	OM 601.940	2,3	58	4	12/96	>>	139
Korando 2.9 D	MB-OM 662	2,9	72	5	12/96	>>	139
Korando 2.9 TD		2,9	88	5	04/98	>>	139
Korando Cabrio 2.9 D	MB-OM 662	2,9	72	5	11/97	>>	139
Korando Cabrio 2.9 TD		2,9	88	5	04/98	>>	139
Kyron 2.0 XDI	D20DT	2,0	100	4	01/10	>>	542
Kyron 2.0 XDI	D20DT	2,0	104	4	05/05	>>	542
Kyron 2.0 XDI 4x4	D20DT	2,0	100	4	01/10	>>	542
Kyron 2.0 XDI 4x4	D20DT	2,0	104	4	05/05	>>	542
Kyron 2.7 XDI	D27DT	2,7	121	4	05/05	>>	542
Musso 2.3 D	OM 601.940, 661	2,3	59	4	10/95	>>	139
Musso 2.9 D	MB-OM 662	2,9	73	5	03/96	>>	139
Musso 2.9 TD		2,9	88	5	04/98	>>	139
Rexton 2.7 XDI		2,7	120	5	08/04	>>	542
Rexton 2.7 XDI 4x4	D27DT	2,7	118	5	03/11	>>	542
Rexton 2.9 TD		2,9	88	5	04/02	>>	139
Rodius 2.7 XDI	D27DT	2,7	120	5	05/05	>>	542
Rodius 2.7 XDI	D27DT	2,7	121	5	05/05	>>	542
Rodius 2.7 XDI 4WD	D27DT	2,7	120	5	05/05	>>	542
Rodius 2.7 XDI 4WD	D27DT	2,7	121	5	05/05	>>	542
SUZUKI							
Baleno 1.9 TD		1,9	55	4	04/98	05/02	111
Baleno Kombi 1.9 TD		1,9	55	4	04/98	05/02	111
Escudo KD-TA31W- TD31W	RFTurbo	2,0		4	12/94	10/96	510
Grand Vitara 2.0	86 BHP	2,0		4	09/98	02/01	510
Grand Vitara I 2.0 HDI 110	RHZ	2,0	80	4	07/01	>>	132
Grand Vitara I 2.0 HDI 110 16V	RHW	2,0	80	4	07/01	>>	132
Grand Vitara I 2.0 TD	RF	2,0	64	4	03/98	>>	175
Grand Vitara II 1.9 DDIS	F9QB	1,9	95	4	10/05	>>	462
Grand Vitara II 1.9 DDIS	F9QB	1,9	95	4	10/05	>>	629
Ignis II 1.3 DDIS	Z13DT	1,3	51	4	09/03	>>	351
Jimny 1.5 DDIS 4WD	K9K 700	1,5	48	4	12/03	>>	462
Jimny 1.5 DDIS 4x4	K9K 226	1,5	63	4	08/05	>>	462
Liana 1.4 DDIS	8HY	1,4	66	4	04/04	>>	350
Liana Kombi 1.4 DDIS	8HY	1,4	66	4	04/04	12/07	350
Samurai 1.9 TD	XUD9	1,9	46	4	11/98	12/04	146
Splash 1.3 DDIS (A5B413D)	D13A	1,3	55	4	01/08	>>	351
Swift III 1.3 DDIS	Z 13 DTJ	1,3	55	4	08/05	>>	351
Swift III 1.3 DDIS	Z13DT	1,3	51	4	08/05	>>	351
SX4 1.9 DDIS	D19AA	1,8	88	4	06/06	>>	605
SX4 1.9 DDIS 4x4	D19AA	1,9	88	4	06/06	>>	605
SX4 2.0 DDIS	D20AA	2,0	99	4	07/09	>>	632
Vitara 1.9 D	XUD9A	1,9	50	4	01/95	03/98	146
VItara 1.9 D	XUD9SD	1,9	55	4	08/96	03/98	111
Vitara 2.0	70 BHP RFL-4	2,0		4	01/96	07/98	510
Vitara 2.0 TD	RF	2,0	52	4	12/94	03/98	175
Vitara 2.0 TD Intercooler	RF	2,0	64	4	12/95	03/98	175
Vitara Cabrio 1.9 D	XUD9A	1,9	50	4	01/95	03/98	146
Vitara Cabrio 1.9 D	XUD9SD	1,9	55	4	08/96	03/99	111
Vitara KD (Escudo)	RFTurbo			4	10/96	>>	326
Wagon R+ 1.3 DDIS	Z13DT	1,3	51	4	09/03	>>	351
TALBOT							
Horizon 1.9 D	XUD9	1,9	47	4	07/84	06/86	110
Horizon 1.9 D	XUD9	1,9	48	4	07/82	06/86	110
Solara 1.9 D	XUD9	1,9	48-65	4	11/84	07/86	110
Tagora 2.3 TD	XD2S	2,3	59	4	08/81	12/87	110
TOYOTA							
4 - Runner 2.4 TD	2L-T	2,4	66	4	01/90	11/95	205
4 - Runner 2.5 D	2L-T	2,5		4	01/93	>>	205
4 - Runner 2.8 D	3L	2,8		4	01/93	>>	205
4 Runner 3.0 TD	1KZ-T	3,0	92	4	10/93	11/02	449
Auris 1.4 D-4D	1ND-TV	1,4	66	4	03/07	>>	346
Auris 2.2 D	2AD-FHV	2,2	130	4	03/07	>>	609
Auris Van 1.4 D-4D	1ND-TV	1,4	66	4	03/07	>>	346
Avensis 2.0 D-4D	1CD-FTV	2,0	81	4	10/99	02/03	505
Avensis 2.0 D-4D	1CD-FTV	2,0	85	4	04/03	11/08	505
Avensis 2.0 TD	2C-TE	2,0	66	4	09/97	07/00	230
Avensis 2.2 D-4D	2AD-FHV	2,2	110	4	02/09	>>	609
Avensis 2.2 D-4D	2AD-FHV	2,2	130	4	02/09	>>	609
Avensis 2.2 D-CAT	2AD-FHV	2,2	130	4	07/05	11/08	609

			kW	cyl			
Avensis Combi 2.0 D-4D	1CD-FTV	2,0	85	4	04/03	11/08	505
Avensis Combi 2.2 D-CAT	2AD-FHV	2,2	130	4	07/05	11/08	609
Avensis Liftback 2.0 D-4D	1CD-FTV	2,0	81	4	10/99	02/03	505
Avensis Liftback 2.0 TD	2C-TE	2,0	66	4	09/97	07/00	230
Avensis Station Wagon 2.0 D-4I	1CD-FTV	2,0	81	4	10/99	02/03	505
Avensis Station Wagon 2.0 TD	2C-TE	2,0	66	4	09/97	02/03	230
Avensis Station Wagon 2.2 D-4I	2AD-FHV	2,2	110	4	02/09	>>	609
Avensis Station Wagon 2.2 D-4I	2AD-FHV	2,2	130	4	02/09	>>	609
Avensis Verso 2.0 D-4D	1CD-FTV	2,0	85	4	08/01	08/05	505
Aygo 1.4 HDI	2WTTV	1,4	40	4	07/05	>>	350
Aygo 1.4 HDI	8HX (DV4TD)	1,4	40	4	06/05	>>	350
Blizzard	2L			4	08/83	02/90	204
Blizzard	2L-T			4	08/83	02/90	444
Blizzard	2L-TE			4	04/94	>>	205
Blizzard	L			4	03/80	10/81	203
Blizzard	L			4	03/80	10/81	429
Blizzard	L			4	10/81	>>	204
Caldina	2C			4	11/92	01/96	202
Caldina	3C-TE			4	09/97	>>	449
Caldina 2.0 TD	2C-T			4	01/96	09/97	518
Caldina 2.2 D	3C-E			4	05/98	>>	518
Camry	1C-TL			4	08/83	08/88	201
Camry	2C-T			4	08/88	07/94	202
Camry	2C-TL			4	01/86	08/88	201
Camry	3C-T			4	07/94	>>	449
Camry 1.8 D	1C-TLC	1,8			01/84	12/85	201
Camry 1.8 TD	1C-TL	1,8	54	4	11/83	01/88	201
Camry 1.9 D	2C-TCL	1,9			01/86	>>	201
Camry 2.0 TD	2C-T	2,0	62	4	11/86	07/88	201
Camry 2.0 TD	2C-T	2,0	62	4	08/88	05/91	230
Camry 2.0 TD	2C-T	2,0	62	4	01/90	12/91	433
Camry 2.0 TD	2C-T	2,0	63	4	11/88	05/91	230
Camry Liftback 1.8 TD	1C-TL	1,8	54	4	10/84	01/88	201
Camry Station Wagon 2.0 TD	2C-T	2,0	62	4	11/86	07/88	201
Camry Station Wagon 2.0 TD	2C-T	2,0	62	4	08/88	05/91	230
Camry Station Wagon 2.0 TD	2C-T	2,0	63	4	11/88	05/91	230
Carina	1C			4	02/82	04/88	201
Carina	2C			4	05/85	08/96	202
Carina	2C-L			4	05/84	04/88	201
Carina	3C-TE			4	08/98	>>	449
Carina E 2.0 D	2C	2,0	54	4	08/92	01/96	230
Carina E 2.0 D	2C	2,0		4	02/92	03/93	433
Carina E 2.0 TD	2C-T	2,0	61	4	01/96	09/97	230
Carina E Sportswagon 2.0 D	2C	2,0	54	4	01/93	01/96	230
Carina E Sportswagon 2.0 TD	2C-T	2,0	61	4	01/96	09/97	230
Carina II 2.0 D	2C	2,0	54	4	03/88	01/92	230
Carina II 2.0 D	2C	2,0		4	01/93	06/92	433
Carina II 2.0 D	2C-L	2,0	50	4	02/84	11/87	201
Carina II 2.0 D	2C-L	2,0	51	4	12/85	11/87	201
Carina II 2.0 D	2C-L	2,0	54	4	03/88	01/92	230
Carina II Station Wagon 2.0 D	2C-L	2,0	54	4	12/87	01/92	230
Chaser	2L			4	08/84	08/88	204
Chaser	2L, 2L-T			4	08/88	08/92	205
Chaser	2L-II, 2L-IIT			4	08/88	08/92	205
Chaser	2L-T			4	08/84	08/88	444
Chaser	2L-TE			4	10/92	>>	453
Chaser	L			4	09/79	07/82	429
Chaser	L			4	08/82	07/84	204
Chaser 2.4 D	2L	2,4	63	4	11/91	10/96	205
Comfort	2L-TE			4	12/95	>>	453
Corolla 1.4 D	1ND-TV	1,4	66	4	07/04	02/07	346
Corolla 1.4 D4D	1ND-TV	1,4	66	4	06/04	>>	346
Corolla 1.4 D-4D	1ND-TV	1,4	66	4	01/07	>>	346
Corolla 1.8 D	1C	1,8	43	4	06/83	04/87	201
Corolla 1.8 D	1C	1,8	44	4	05/83	08/87	201
Corolla 1.8 D	1C	1,8	47	4	07/87	04/92	230
Corolla 1.8 D	1C	1,8	49	4	08/89	04/92	230
Corolla 1.8 D	1C	1,8		4	12/92	>>	433
Corolla 1.8 D	1C-L	1,8	47	4	06/83	04/87	201
Corolla 2.0 D	2C	2,0	53	4	07/92	04/97	230
Corolla 2.0 D	2C-E	2,0	53	4	04/97	10/99	230
Corolla 2.0 D-4D	1CD-FTV	2,0	66	4	01/02	07/07	505
Corolla 2.0 D-4D	1CD-FTV	2,0	66	4	09/00	01/02	505
Corolla 2.0 D-4D	1CD-FTV	2,0	81	4	01/02	12/06	505
Corolla 2.0 D-4D	1CD-FTV	2,0	85	4	01/02	02/07	505
Corolla 2.2 D-4D	2AD-FHV	2,2	130	4	11/06	>>	609
Corolla Combi 1.4 D	1ND-TV	1,4	66	4	07/04	02/07	346
Corolla Combi 2.0 D-4D	1CD-FTV	2,0	66	4	01/02	02/07	505
Corolla Combi 2.0 D-4D	1CD-FTV	2,0	85	4	04/04	02/07	505
Corolla Compact 1.8 D	1C	1,8	47	4	08/87	04/92	230
Corolla Compact 1.8 D	1C	1,8	49	4	08/89	04/92	230
Corolla Compact 2.0 D	2C	2,0	53	4	07/92	04/97	230
Corolla Compact 2.0 D	2C-E	2,0	53	4	04/97	09/99	230
Corolla Compact 2.0 D-4D	1CD-FTV	2,0	66	4	09/00	01/02	505
Corolla FX Compact 1.8 D	1C	1,8	43	4	01/85	04/87	201
Corolla FX Compact 1.8 D	1C-L	1,8	47	4	08/85	04/87	201
Corolla II	1N-T			4	05/86	08/90	204
Corolla II	1N-T			4	09/90	08/94	205
Corolla II	1N-T			4	09/94	07/99	508
Corolla Liftback 1.8 D	1C	1,8	43	4	06/83	05/88	201
Corolla Liftback 1.8 D	1C	1,8	47	4	08/87	04/92	230

			kW	cyl			
Corolla Liftback 1.8 D	1C	1,8	49	4	08/89	04/92	230
Corolla Liftback 1.8 D	1C-L	1,8	47	4	06/83	08/87	201
Corolla Liftback 2.0 D	2C	2,0	53	4	07/92	04/97	230
Corolla Liftback 2.0 D	2C-E	2,0	53	4	04/97	02/00	230
Corolla Liftback 2.0 D-4D	1CD-FTV	2,0	66	4	09/00	01/02	505
Corolla Sprinter	1C, 1C-L			4	02/82	07/87	201
Corolla Sprinter	1C-II, 1 C III			4	05/87	>>	202
Corolla Sprinter	1N-T			4	05/86	08/90	204
Corolla Sprinter	1N-T			4	09/90	08/94	205
Corolla Sprinter	1N-T			4	09/94	>>	508
Corolla Sprinter	2C-III			4	06/91	04/98	202
Corolla Station Wagon 1.8 D	1C	1,8	44	4	05/83	08/87	201
Corolla Station Wagon 1.8 D	1C	1,8	47	4	12/87	06/92	230
Corolla Station Wagon 1.8 D	1C	1,8	49	4	08/89	06/92	230
Corolla Verso 1.4 D-4D	1ND-TV	1,4	66	4	03/04	03/09	346
Corolla Verso 2.0 D-4D	1CD-FTV	2,0	66	4	01/02	05/04	505
Corolla Verso 2.0 D-4D	1CD-FTV	2,0	85	4	04/04	03/09	505
Corolla Verso 2.2 D-4D	2AD-FHV	2,2	130	4	10/05	03/09	609
Corolla Wagon 1.4 D-4D	1ND-TV	1,4	66	4	06/04	>>	346
Corolla Wagon 2.0 D	2C	2,0	53	4	07/92	04/97	230
Corolla Wagon 2.0 D	2C-E	2,0	53	4	04/97	10/99	230
Corolla Wagon 2.0 D-4D	1CD-FTV	2,0	66	4	09/00	01/02	505
Corolla Wagon 2.2 D	3C-E			4	04/98	>>	518
Corona	1C, 1C-II, 2C-L			4	02/82	12/87	201
Corona	2C			4	08/94	01/96	202
Corona	2C-III			4	12/87	>>	202
Corona 1.8 D	1C	1,8	48	4	01/82	12/83	162
Corona 1.8 D Kombi	1C	1,8	48	4	01/82	10/83	162
Corona 2.0 D	2C	2,0	53	4	01/86	11/86	201
Corona 2.0 D	2C	2,0		4	01/93	>>	433
Corona 2.2 (Super Glow System	L	2,2	49	4	08/82	07/84	204
Corona 2.2 D	L	2,2	49	4	08/82	07/84	203
Corsa	1N-T			4	05/86	08/90	204
Corsa	1N-T			4	09/90	08/94	205
Corsa	1N-T			4	09/94	07/99	508
Cressida 2.2 D	L	2,2	49	4	08/82	03/85	204
Cressida 2.2 D Kombi	L	2,2	49	4	09/80	07/82	203
Cressida 2.2 D Kombi	L	2,2	49	4	08/82	07/84	204
Cressida 2.2 D Kombi	L	2,2	53	4	09/80	07/84	203
Cressida 2.5 D Kombi	2L	2,5	61	4	08/84	07/88	203
Cresta	2L			4	08/84	08/88	204
Cresta	2L, 2L-T			4	08/88	08/92	205
Cresta	2L-II, 2L-IIT			4	08/88	08/92	205
Cresta	2L-T			4	08/84	08/88	444
Cresta	2L-TE			4	10/92	>>	453
Cresta	L			4	09/79	07/82	429
Cresta	L			4	08/82	07/84	204
Cresta 2.4 D	2L	2,4	63	4	09/88	10/96	205
Crown	2L			4	08/83	07/89	204
Crown	2L-II, 2L-TII, 2L-THEII			4	08/89	>>	205
Crown	2L-T, 2L-THE			4	08/82	07/89	444
Crown	2L-TE			4	08/82	08/84	205
Crown	2L-TE			4	12/95	>>	453
Crown	L			4	10/77	08/79	316
Crown	L			4	09/79	08/81	429
Crown	L			4	08/81	07/83	203
Crown	L			4	09/81	07/83	204
Crown 2.5 D Kombi	2L	2,5	53-61	4	08/83	08/89	203
Echo Liftback 1.4 D4D	1ND-TV	1,4	55	4	01/00	03/03	346
Emina Lucida	3C-T			4	01/92	>>	449
Fortuner 2.5 D-4D 4WD	2KD-FTV	2,5	75	4	01/09	>>	505
Fortuner 2.5 D-4D 4X4	2KD-FTV	2,5	106	4	01/09	>>	505
Fortuner 3.0 D	1KD-FTV	3,0	120	4	08/09	>>	606
Gaia	3C-TE			4	05/98	>>	449
Granvia	1KZ-TE			4	08/93	>>	449
Ipsum	3C-TE			4	08/97	>>	449
IQ 1.4 D-4D	1ND-TV	1,4	66	4	01/09	>>	346
Kijang 2.4 D	2L	2,4	57	4	08/89	08/95	205
Kijang Innova 2.5 D4D	2KD-FTV	2,4	75	4	08/04	>>	505
Land Cruiser	1HD-T			6	01/90	01/95	230
Land Cruiser	1HZ			6	01/90	08/99	230
Land Cruiser	1HZ			6	08/99	>>	523
Land Cruiser	1HZ (24V)			6	01/90	08/99	197
Land Cruiser	1KD-FTV			4	10/00	>>	505
Land Cruiser	1KZ-TE			4	05/93	>>	449
Land Cruiser	1PZ (24V)			6	01/90	01/94	197
Land Cruiser	2B (24V)			4	02/79	10/81	210
Land Cruiser	2B (24V)			4	10/81	09/82	199
Land Cruiser	2H (24V)			6	10/82	08/88	199
Land Cruiser	2H (24V)			6	08/88	01/90	197
Land Cruiser	2H 4.0 L			6	10/82	10/84	470
Land Cruiser	2H 4.0 L			6	10/82	08/88	470
Land Cruiser	2H 4.0L	4,0		6	10/82	10/84	470
Land Cruiser	2H 4.0L	4,0		6	10/82	08/88	470
Land Cruiser	2L-TE			4	04/90	05/93	205
Land Cruiser	3B			4	08/80	10/81	162
Land Cruiser	3B			4	10/81	>>	162
Land Cruiser	3B (24V)			4	08/63	01/90	197
Land Cruiser	3B (24V)			4	08/80	10/81	430
Land Cruiser	3B (24V)			4	10/81	>>	199
Land Cruiser	B	3,0		4	02/74	01/75	471

			kW	cyl			
Land Cruiser	B			4	01/75	02/79	198
Land Cruiser	B			4	01/75	02/79	469
Land Cruiser	B (24V)			4	02/74	01/75	472
Land Cruiser	B (24V)			4	01/75	02/79	428
Land Cruiser	H 3.6 L			6	06/73	10/74	471
Land Cruiser 150 3.0 D-4D	1KD-FTV	3,0	127	4	03/10	>>	606
Land Cruiser 150 3.0 D-4D	1KD-FTV	3,0	140	4	01/10	>>	606
Land Cruiser 2.4 D	2L	2,4	53	4	11/84	10/85	204
Land Cruiser 2.4 TD	2L-T	2,4	63	4	10/85	12/89	444
Land Cruiser 2.4 TD	2L-T	2,4	63	4	01/90	05/93	205
Land Cruiser 2.4 TD	2L-T	2,4	66	4	07/90	05/93	205
Land Cruiser 2.5 D Optional	VM HR 492	2,5		4	01/93	>>	111
Land Cruiser 2.8 D	3L	2,8		4	01/93	>>	205
Land Cruiser 3.0 D-4D	1KD-FTV	3,0	120	4	01/03	02/10	606
Land Cruiser 3.0 D-4D	1KD-FTV	3,0	122	4	08/04	>>	606
Land Cruiser 3.0 D-4D	1KD-FTV	3,0	127	4	01/07	02/10	606
Land Cruiser 3.0 TD	1KZ-T	3,0	92	4	05/93	05/96	449
Land Cruiser 3.4 D	3B	3,4	66	4	10/81	10/87	197
Land Cruiser 3.4 D	3B	3,4	70	4	08/88	12/89	197
Land Cruiser 3.4 D	3B	3,4	70	4	09/88	12/96	230
Land Cruiser 4.0 D	2H	4,0	74	6	01/82	12/85	162
Land Cruiser 4.0 D	2H	4,0	74	6	01/82	12/85	197
Land Cruiser 4.0 D	2H	4,0	76	6	01/85	12/87	162
Land Cruiser 4.0 D	2H	4,0	77	6	10/81	01/88	162
Land Cruiser 4.0 D	2H	4,0	77	6	10/81	01/88	197
Land Cruiser 4.0 TD	12HT	4,0	100	6	08/87	12/89	199
Land Cruiser 4.2 TD	1HZ	4,0	96	6	01/90	08/99	197
Land Cruiser 80 4.2 D	1HZ	4,2	99	6	01/90	12/97	230
Land Cruiser 80 4.2 TD	1HD-T	4,2	118	6	10/92	12/97	230
Land Cruiser 80 4.2 TD	1HD-T	4,2	123	6	01/90	12/97	230
Land Cruiser 90 3.0 D-4D	1KD-FTV	3,0	120	4	10/00	>>	606
Land Cruiser 90 3.0 TD	1KZ-TE	3,0	92	4	04/96	>>	449
Land Cruiser BJ40, 43	B 3.0 L	3,0		4	02/74	07/75	471
Land Cruiser BJ40-43/V	B	3,0		4	02/74	01/75	471
Land Cruiser Hardtop 2.4 TD	2L-T	2,4	66	4	07/90	05/96	205
Land Cruiser HDJ78, 79, 100	1HD-FTE 24V, 4.2 l	4,2		6	01/00	12/07	523
Land Cruiser HJ45	H 3.6 L	3,6		6	04/72	06/73	588
Land Cruiser HJ75	2H 4.0 L	4,0		4	11/84	09/88	470
Land Cruiser HJ75	2H 4.0L	4,0		6	11/84	09/88	470
Land Cruiser HZJ75, 78, 79, 10	1HZ 12V, 4.2 L	4,2		6	08/99	12/07	523
Land Cruiser Prado	1HD-T			6	01/90	01/95	230
Land Cruiser Prado	1HZ			6	01/90	08/99	230
Land Cruiser Prado	1HZ			6	08/99	>>	523
Land Cruiser Prado	1HZ (24V)			6	01/90	08/99	197
Land Cruiser Prado	1KD-FTV			4	10/00	>>	505
Land Cruiser Prado	1KZ-TE			4	05/93	>>	449
Land Cruiser Prado	1PZ (24V)			6	01/90	01/94	197
Land Cruiser Prado	2B (24V)			4	02/79	10/81	210
Land Cruiser Prado	2B (24V)			4	10/81	09/82	199
Land Cruiser Prado	2H (24V)			6	10/82	08/88	199
Land Cruiser Prado	2H (24V)			6	08/88	01/90	197
Land Cruiser Prado	2L-TE			4	04/90	05/93	205
Land Cruiser Prado	3B			4	08/80	10/81	162
Land Cruiser Prado	3B			4	10/81	>>	162
Land Cruiser Prado	3B (24V)			4	08/63	01/90	197
Land Cruiser Prado	3B (24V)			4	08/80	10/81	430
Land Cruiser Prado	3B (24V)			4	10/81	>>	199
Land Cruiser Prado	B			4	02/74	01/75	471
Land Cruiser Prado	B			4	01/75	02/79	198
Land Cruiser Prado	B			4	01/75	02/79	469
Land Cruiser Prado	B (24V)			4	02/74	01/75	472
Land Cruiser Prado	B (24V)			4	01/75	02/79	428
Mark II	2L			4	08/84	08/88	204
Mark II	2L, 2L-T			4	08/88	08/92	205
Mark II	2L-II, 2L-IIT			4	08/88	08/92	205
Mark II	2L-T			4	08/84	08/88	444
Mark II	2L-TE			4	10/92	>>	453
Mark II	L			4	09/79	07/82	429
Mark II	L			4	08/82	07/84	204
Mark II Station Wagon 2.4 D	2L	2,4	54	4	04/88	09/96	205
Picnic 2.2 D	3C-TE	2,2	66	4	08/97	12/01	449
Premio	2C-T			4	01/96	01/98	518
Premio	3C-TE			4	01/98	>>	449
Previa 2.0 D-4D	1CD-FTV	2,0	85	4	03/01	>>	505
Probox 1.4 D4D	1ND-TV	1,4	55	4	07/02	>>	346
Rav 4 II 2.0 D-4D 4WD	1CD-FTV	2,0	85	4	09/01	>>	505
Rav 4 III 2.2 D-4D	2AD-FHV	2,2	110	4	12/08	>>	609
Rav 4 III 2.2 D-CAT	2AD-FHV	2,2	130	4	03/06	>>	609
Regius	1KZ-TE			4	07/97	>>	449
Regius	5L			4	08/97	>>	449
Regiusace 2.5 D4D	2KD-FTV	2,5	80	4	08/03	>>	505
Starlet	1N			4	01/96	07/99	508
Starlet 1.5 D	1N	1,5	40	4	12/86	12/89	204
Starlet 1.5 D	1ND-TV	1,5	40	4	12/89	03/96	205
Succeed 1.4 D4D	1ND-TV	1,4	55	4	07/02	>>	346
Tamarrow 2.2 D	L	2,2	49-53	4	08/82	08/83	203
Tamarrow 2.2 D (S.G.S.)	L	2,2	49-53	4	08/82	>>	204
Tercel	1N-T			4	05/86	08/90	204
Tercel	1N-T			4	09/90	08/94	205
Tercel	1N-T			4	09/94	07/99	508
Urban Cruiser 1.4 D-4D	1ND-TV	1,4	66	4	04/09	>>	346

			kW	cyl			
Urban Cruiser 1.4 D-4D 4X4	1ND-TV	1,4	66	4	04/09	>>	346
Verso 2.2 D-4D	2AD-FHV	2,2	110	4	04/09	>>	609
Verso 2.2 D-CAT	2AD-FHV	2,2	130	4	04/09	>>	609
Verso S 1.4 D4-D	1ND-TV	1,4	66	4	11/10	>>	346
Vista	1C-TL			4	08/83	08/88	201
Vista	2C-T			4	08/88	07/94	202
Vista	2C-TL			4	01/86	08/88	201
Vista	3C-T			4	07/94	>>	449
Yaris 1.4 D-4D	1ND-TV	1,4	55	4	12/01	09/05	346
Yaris 1.4 D-4D	1ND-TV	1,4	66	4	01/06	08/11	346
Yaris 1.4 D-4D	1ND-TV	1,4	66	4	09/11	>>	626
Yaris Verso 1.4 D-4D	1ND-TV	1,4	55	4	12/01	09/05	346
VAUXHALL							
Agila MK I 1.3 CDTI	Z13DT	1,3	51	4	08/03	03/08	351
Agila MK II 1.3 CDTI	D13AZ, Z13DTJ	1,3	55	4	01/08	>>	351
Antara 2.0 CDTI	Z20 DM	2,0	93	4	11/06	12/01	639
Antara 2.0 CDTI	Z20 DMH	2,0	110	4	11/06	12/01	639
Astra 1.6 D	16D	1,6	40	4	03/82	08/86	110
Astra estate 1.6 D	16D	1,6	40	4	02/82	08/86	110
Astra GTC Mk VI 1.7 CDTI	A17DTJ	1,7	81	4	10/11	>>	323
Astra Mk II 1.6 D	16DA	1,6	40	4	09/84	12/89	110
Astra Mk II 1.7 D	17DR	1,7	42	4	01/89	08/91	110
Astra Mk II Belmont 1.5 DT	15DT	1,5	53	4	01/87	08/89	173
Astra Mk II Belmont 1.5 DT	15DT (T4EC1)	1,5	49	4	01/88	08/90	173
Astra Mk II Belmont 1.6 D	16DA	1,6	40	4	09/85	08/91	110
Astra Mk II Belmont 1.7 D	17D	1,7	42	4	01/89	12/91	110
Astra Mk II Estate 1.5 DT	15DT (T4EC1)	1,5	49	4	01/88	08/91	173
Astra Mk II Estate 1.6 D	16DA	1,6	40	4	09/84	12/89	110
Astra Mk II Estate 1.7 D	17DR	1,7	42	4	02/89	08/91	110
Astra Mk III 1.7 D	17D	1,7	42	4	12/91	02/98	110
Astra Mk III 1.7 D	17DR	1,7	44	4	09/91	12/94	110
Astra Mk III 1.7 TD	17DT (TC4EE1) →	1,7	60	4	12/91	02/98	174
Astra Mk III 1.7 TD	17DT (TC4EE1) mc	1,7	60	4	12/91	02/98	173
Astra Mk III 1.7 TD	17DT (TC4EE1) mc	1,7	60	4	12/91	09/98	237
Astra Mk III 1.7 TD	X17DTL	1,7	50	4	08/94	09/98	122
Astra Mk III Estate 1.7 D	17D	1,7	42	4	12/91	02/98	110
Astra Mk III Estate 1.7 D	17DR	1,7	44	4	03/91	12/94	122
Astra Mk III Estate 1.7 TD	17DT (TC4EE1) →	1,7	60	4	12/91	02/98	174
Astra Mk III Estate 1.7 TD	17DT (TC4EE1) mc	1,7	60	4	12/91	02/98	173
Astra Mk III Estate 1.7 TD	17DT (TC4EE1) mc	1,7	60	4	12/91	02/98	237
Astra Mk III Estate 1.7 TD	X17DTL	1,7	50	4	01/94	02/98	122
Astra Mk IV 1.7 CDTI 16V	Z17DTL	1,7	59	4	04/03	>>	323
Astra Mk IV 1.7 DTI 16V	X17DT	1,7	55	4	02/00	>>	323
Astra Mk IV 1.7 TD	X17DTL	1,7	50	4	02/98	08/00	122
Astra Mk IV 2.0 DI	X20DTL, Y20DTL	2,0	60	4	02/98	>>	275
Astra Mk IV 2.0 DTI 16V	X20DTH	2,0	74	4	02/98	08/02	275
Astra Mk IV 2.0 DTI 16V	Y20DTH	2,0	74	4	09/02	07/04	320
Astra Mk IV Estate 1.7 CDTI 16\	Z17DTL	1,7	59	4	04/03	>>	323
Astra Mk IV Estate 1.7 DTI 16V	X17DT	1,7	55	4	02/00	>>	323
Astra Mk IV Estate 1.7 TD	X17DTL	1,7	50	4	02/98	08/00	122
Astra Mk IV Estate 2.0 DI	X20DTL, Y20DTL	2,0	60	4	02/98	>>	275
Astra Mk IV Estate 2.0 DTI 16V	X20DTH, Y20DTH	2,0	74	4	08/99	>>	275
Astra Mk V 1.3 CDTI	Z13DTH	1,3	66	4	10/05	05/06	351
Astra Mk V 1.7 CDTI	Z17DTH	1,7	74	4	03/04	03/07	323
Astra Mk V 1.7 CDTI	Z17DTJ, A17DTJ	1,7	81	4	01/04	05/09	323
Astra Mk V 1.7 CDTI	Z17DTL	1,7	59	4	03/04	05/09	323
Astra Mk V 1.7 CDTI	Z17DTR, A17DTR	1,7	92	4	02/07	>>	323
Astra Mk V 1.9 CDTI	Z19DT → mot. Nº78	1,9	88	4	01/04	05/09	239
Astra Mk V 1.9 CDTI	Z19DT mot. Nº7204	1,9	88	4	01/04	05/09	605
Astra Mk V 1.9 CDTI	Z19DTH	1,9	110	4	01/04	05/09	340
Astra Mk V 1.9 CDTI	Z19DTJ	1,9	88	4	01/04	05/09	340
Astra Mk V Estate 1.3 CDTI	Z13DTH	1,3	66	4	08/05	03/09	351
Astra Mk V Estate 1.7 CDTI	Z17DTH	1,7	74	4	08/04	03/07	323
Astra Mk V Estate 1.7 CDTI	Z17DTJ, A17DTJ	1,7	81	4	08/04	03/09	323
Astra Mk V Estate 1.7 CDTI	Z17DTR, A17DTR	1,7	92	4	02/07	>>	323
Astra Mk V Estate 1.9 CDTI	Z19DT → mot. Nº78	1,9	88	4	08/04	03/09	323
Astra Mk V Estate 1.9 CDTI	Z19DT mot. Nº7204	1,9	88	4	08/04	03/09	605
Astra Mk V Estate 1.9 CDTI	Z19DTH	1,9	110	4	08/04	03/09	340
Astra Mk V Estate 1.9 CDTI	Z19DTL → mot. Nº7	1,9	74	4	08/04	03/09	323
Astra Mk V Estate 1.9 CDTI	Z19DTL mot. Nº720	1,9	74	4	08/04	03/09	605
Astra Mk V Sport Hatch 1.7 CDT	A17DTJ	1,7	81	4	02/07	>>	323
Astra Mk V Sport Hatch 1.7 CDT	Z17DTH	1,7	74	4	02/05	03/07	323
Astra Mk V Sport Hatch 1.9 CDT	Z19DT	1,9	88	4	02/05	07/07	239
Astra Mk V Sport Hatch 1.9 CDT	Z19DTH	1,9	110	4	02/05	>>	340
Astra Mk V Sport Hatch 1.9 CDT	Z19DTL mot. Nº720	1,9	74	4	08/05	03/10	605
Astra Mk V Twin Top 1.9 CDTI	Z19DTH	1,9	110	4	01/06	>>	340
Astra Mk VI 1.3 CDTI	A13DTE	1,3	70	4	12/09	>>	630
Astra Mk VI 1.7 CDTI	A17DTJ	1,7	81	4	12/09	>>	323
Astra Mk VI 1.7 CDTI	A17DTR	1,7	92	4	12/09	>>	323
Astra Mk VI 2.0 CDTI	A20DTH	2,0	118	4	12/09	>>	632
Astra Mk VI GTC 1.7 CDTI	A17DTJ	1,7	81	4	10/11	>>	323
Astra Mk VI Sedan 1.3 CDTI	A13DTE	1,3	70	4	06/12	>>	630
Astra Mk VI Sports Tourer 1.3 C	A13DTE	1,3	70	4	10/10	>>	630
Astra Mk VI Sports Tourer 1.7 C	A17DTJ	1,7	81	4	10/10	>>	323
Astra Mk VI Sports Tourer 1.7 C	A17DTR	1,7	92	4	10/10	>>	323
Astramax 1.6 D	16DA	1,6	40	4	05/86	06/90	112
Astramax 1.7 D	17D	1,7	42	4	01/89	07/94	112
Astravan Mk III 1.7 D	17DR	1,7	44	4	01/91	08/94	122
Astravan Mk III 1.7 TD	X17DTL	1,7	50	4	01/94	08/98	122
Astravan Mk IV 1.7 CDTI	Z17DT	1,7	55	4	04/01	10/09	323
Astravan Mk IV 1.7 CDTI	Z17DTL	1,7	59	4	04/04	10/09	323

			kW	cyl			
Astravan Mk IV 1.7 TD	X17DTL	1,7	50	4	08/98	10/09	122
Astravan Mk IV 2.0 DI	X20DTL	2,0	60	4	08/98	10/09	275
Astravan Mk IV 2.0 DTI	Y20DTH	2,0	74	4	04/04	08/05	275
Astravan Mk V 1.3 CDTI	Z13DTH	1,3	66	4	08/05	>>	351
Astravan Mk V 1.7 CDTI	Z17DTH	1,7	74	4	03/05	03/07	323
Astravan Mk V 1.7 CDTI	Z17DTJ, A17DTJ	1,7	81	4	11/11	>>	323
Astravan Mk V 1.7 CDTI	Z17DTR, A17DTR	1,7	92	4	11/11	>>	323
Astravan Mk V 1.9 CDTI	Z19DT	1,9	88	4	03/05	03/07	239
Astravan Mk V 1.9 CDTI	Z19DTH	1,9	110	4	03/05	11/11	340
Carlton Mk II 2.3 D	23D	2,3	52	4	05/83	08/86	110
Carlton Mk II Estate 2.3 D	23D	2,3	52	4	05/83	08/86	110
Carlton Mk III 2.2 TD	23YDT	2,3	66	4	10/86	08/88	122
Carlton Mk III 2.3 D	23YD	2,3	54	4	09/86	03/94	122
Carlton Mk III 2.3 TD Interc	23DTR	2,3	74	4	08/88	03/94	110
Carlton Mk III Estate 2.2 TD	23YDT	2,3	66	4	09/86	08/88	122
Carlton Mk III Estate 2.3 D	23YD	2,3	54	4	09/86	03/94	122
Carlton Mk III Estate 2.3 TD Inte	23DTR	2,3	74	4	09/88	03/94	110
Cavalier Mk II 1.6 D	16DA, 16D	1,6	40	4	03/82	08/88	110
Cavalier Mk II Estate 1.6 D	16DA	1,6	40	4	03/82	08/88	110
Cavalier Mk III 1.7 D	17D	1,7	42	4	09/88	09/92	110
Cavalier Mk III 1.7 D	17DR	1,7	44	4	07/92	11/95	122
Cavalier Mk III 1.7 TD	17DT (TC4EE1) →	1,7	60	4	09/88	11/95	159
Cavalier Mk III 1.7 TD	17DT (TC4EE1) mc	1,7	60	4	09/88	11/95	237
Corsa Mk I 1.5 D	15D	1,5	37	4	03/93	09/00	237
Corsa Mk I 1.5 TD	X15DT (T4EC1), 15	1,5	49	4	03/93	10/96	237
Corsa Mk I 1.7 D	17D (4EE1), X17D (	1,7	44	4	02/96	09/00	237
Corsa Mk II 1.3 CDTI 16V	Z13DT	1,3	52	4	04/04	09/06	351
Corsa Mk II 1.7 CDTI 16V	Z17DTH	1,7	74	4	04/04	09/05	323
Corsa Mk II 1.7 DI 16V	Y17DTL	1,7	48	4	09/00	09/06	323
Corsa Mk II 1.7 DTI 16V	Y17DT	1,7	55	4	09/00	09/06	323
Corsa Mk III 1.3 CDTI	A13DTC	1,3	55	4	11/06	>>	630
Corsa Mk III 1.3 CDTI	A13DTE	1,3	70	4	11/06	>>	630
Corsa Mk III 1.3 CDTI	Z13DTH	1,3	66	4	07/06	>>	351
Corsa Mk III 1.3 CDTI	Z13DTJ	1,3	55	4	11/06	>>	351
Corsa Mk III 1.7 CDTI	A17CTR	1,7	92	4	11/06	>>	323
Corsavan Mk I 1.7 D	17D (4EE1), X17D (	1,7	44	4	04/96	09/00	237
Corsavan Mk II 1.3 CDTI 16V	Z13DT	1,3	52	4	04/04	06/06	351
Corsavan Mk II 1.7 DI 16V	Y17DTL	1,7	48	4	09/00	06/06	323
Corsavan Mk II 1.7 DTI 16V	Y17DT	1,7	55	4	09/00	06/06	323
Corsavan Mk III 1.3 CDTI	Z13DTE	1,3	70	4	07/06	>>	630
Corsavan Mk III 1.3 CDTI	Z13DTJ	1,3	55	4	07/06	>>	351
Corsavan Mk IV 1.3 CDTI 16V	Z13DTJ	1,3	55	4	07/06	>>	351
Frontera Mk I 2.3 TD	23DTR	2,3	74	4	03/92	10/98	110
Frontera Mk I 2.5 TDS	25TDS (VM41B)	2,5	85	4	09/96	10/98	152
Frontera Mk I 2.8 TD	28TDI (4JB1T)	2,8	83	4	03/95	10/98	325
Frontera Mk I Sport 2.5 TDS	25TDS (VM41B)	2,5	85	4	09/96	10/98	152
Frontera Mk I Sport 2.8 TD	28TDI (4JB1T)	2,8	83	4	03/95	08/96	325
Frontera Mk II 2.2 DTI	X22DTH, Y22DTH	2,2	85	4	10/98	08/00	275
Frontera Mk II 2.2 DTI	X22DTH, Y22DTH	2,2	85	4	09/00	09/04	320
Insignia 2.0 CDTI	A20DTC	2,0	81	4	07/08	>>	632
Insignia 2.0 CDTI 4x4	A20DTH	2,0	118	4	07/08	>>	632
Insignia Sedan 2.0 CDTI	A20DTC	2,0	81	4	07/08	>>	632
Insignia Sedan CDTI 4x4	A20DTH	2,0	118	4	07/08	>>	632
Insignia Sports Tourer 2.0 CDTI	A 20 DTC	2,0	81	4	07/08	>>	632
Meriva 1.7 CDTI	Z17DTR	1,7	92	4	08/06	06/10	323
Meriva 1.7 CDTI 16V	Z17DTH	1,7	74	4	09/03	08/05	323
Meriva Mk I 1.3 CDTI	Y13 DT, Z13DT	1,3	51	4	04/05	06/10	351
Meriva Mk I 1.3 CDTI	Z13DTJ	1,3	55	4	01/03	10/09	351
Meriva Mk I 1.7 DTI 16V	Y17DT	1,7	55	4	06/03	06/10	323
Meriva Mk II 1.3 CDTI	A13DTC	1,3	55	4	06/10	>>	630
Meriva Mk II 1.3 CDTI	A13DTE	1,3	70	4	06/10	>>	630
Meriva Mk II 1.7 CDTI	A17DT	1,7	74	4	06/10	>>	323
Monterrey Mk II 3.0 DTI	4JX1	3,0	117	4	07/98	08/99	221
Nova 1.5 D	15D (4EC1) mot. N°	1,5	37	4	09/87	02/93	159
Nova 1.5 TD	15DT (T4EC1) → m	1,5	49	4	01/90	03/93	174
Nova 1.5 TD	15DT (T4EC1) mot.	1,5	49	4	01/90	03/93	173
Novavan 1.5 D	15D (4EC1) mot. N°	1,5	37	4	01/91	10/94	159
Omega 2.0 DTI 16V	X20DTH	2,0	74	4	10/98	09/00	275
Omega 2.2 DTI 16V	Y22DTH	2,2	88	4	09/00	03/04	320
Omega 2.5 DTI 24V	Y25DT	2,5	110	6	09/01	>>	238
Omega 2.5 TD	25DT, X25DT	2,5	96	6	04/94	02/01	128
Omega Estate 2.0 DTI 16V	X20DTH	2,0	74	4	10/98	09/00	275
Omega Estate 2.2 DTI 16V	Y22DTH	2,2	88	4	09/00	03/04	320
Omega Estate 2.5 DTI 24V	Y25DT	2,5	110	6	09/01	>>	238
Omega Estate 2.5 TD	25DT, X25DT	2,5	96	6	04/94	02/01	128
Royale 2.2 TD	23TD	2,2	63	4	11/84	08/87	122
Signum 1.9 CDTI	Z19DT → mot. Nº7	1,9	88	4	04/04	03/08	239
Signum 1.9 CDTI	Z19DT mot. Nº7102	1,9	88	4	04/04	03/08	605
Signum 1.9 CDTI 16V	Z19DTH	1,9	110	4	04/04	08/05	340
Signum 2.0 DTI	Y20DTH	2,0	74	4	05/03	09/05	320
Signum 2.0 Turbo	Z19DT → mot. Nº7	1,9	74	4	01/05	05/08	239
Signum 2.0 Turbo	Z19DT mot. Nº7102	1,9	74	4	01/05	05/08	605
Signum 2.2 DTI	Y22DTR	2,2	92	4	05/03	>>	320
Signum 3.0 CDTI	Y30DT	3,0	130	6	05/03	>>	608
Signum 3.0 V6 CDTI	Z30DT	3,0	135	6	04/02	05/08	608
Sintra 2.2 DTI	X22DTH	2,2	85	4	07/97	04/99	275
Tigra Twin Top 1.3 CDTI	Z13DT	1,3	51	4	06/04	>>	351
Vectra 1.7 TD	X17DT (TC4EE1)	1,7	60	4	10/95	11/96	237
Vectra 2.0 DI 16V	X20DTL	2,0	60	4	08/95	07/99	330
Vectra 2.0 DI 16V	X20DTL	2,0	60	4	08/99	10/01	275
Vectra 2.0 DTI 16V	X20DTH, Y20DTH	2,0	74	4	06/97	08/00	275

			kW	cyl			
Vectra 2.0 DTI 16V	X20DTH, Y20DTH	2,0	74	4	09/00	10/01	320
Vectra 2.2 DTI 16V	Y22DTR	2,2	92	4	09/00	10/01	320
Vectra Estate 1.7 TD	X17DT (TC4EE1)	1,7	60	4	11/96	12/97	237
Vectra Estate 2.0 DI 16V	X20DTL	2,0	60	4	08/95	07/99	330
Vectra Estate 2.0 DI 16V	X20DTL	2,0	60	4	08/99	10/01	275
Vectra Estate 2.0 DTI 16V	X20DTH	2,0	74	4	08/95	10/01	275
Vectra Estate 2.0 DTI 16V	Y20DTH	2,0	74	4	08/95	10/01	320
Vectra Estate 2.2 DTI 16V	Y22DTR	2,2	92	4	08/95	10/01	320
Vectra Mk II 1.9 CDTI	Z19DT	1,9	88	4	04/02	09/08	239
Vectra Mk II 1.9 CDTI	Z19DTL	1,9	74	4	10/05	07/08	239
Vectra Mk II 1.9 CDTI 16V	Z19DTH	1,9	110	4	04/04	08/08	340
Vectra Mk II 2.0 DTI 16V	Y20DTH	2,0	74	4	04/02	>>	320
Vectra Mk II 2.2 DTI 16V	Y22DTR	2,2	92	4	04/02	>>	320
Vectra Mk II 3.0 CDTI	Z30DT	3,0	135	6	08/05	07/08	608
Vectra Mk II 3.0 V6 CDTI	Y30DT	3,0	130	6	06/03	08/05	608
Vectra Mk II Estate 1.9 CDTI	Z19DT	1,9	88	4	04/04	07/07	239
Vectra Mk II Estate 1.9 CDTI	Z19DTL	1,9	74	4	10/05	07/08	239
Vectra Mk II Estate 1.9 CDTI 16	Z19DTH	1,9	110	4	04/04	07/08	340
Vectra Mk II Estate 2.0 CDTI 16	Y20DTH	2,0	74	4	10/03	09/05	320
Vectra Mk II Estate 2.2 DTI 16V	Y22DTR	2,2	92	4	10/03	07/08	320
Vectra Mk II Estate 3.0 CDTI	Z30DT	3,0	135	6	08/05	07/08	608
Vectra MK II Estate 3.0 CDTI	Z30DT	3,0	135	6	08/05	07/08	608
Vectra Mk II Estate 3.0 V6 CDTI	Y30DT	3,0	130	6	10/03	08/05	608
Vectra Mk II GTS 1.9 CDTI	Z19DT	1,9	88	4	04/04	07/07	239
Vectra Mk II GTS 1.9 CDTI	Z19DTL	1,9	74	4	10/05	07/08	239
Vectra Mk II GTS 1.9 CDTI 16V	Z19DTH	1,9	110	4	04/04	07/08	340
Vectra Mk II GTS 2.0 DTI 16V	Z20DTH	2,0	74	4	08/02	09/05	320
Vectra Mk II GTS 2.2 CDTI 16V	Y22DTR	2,2	92	4	08/02	07/08	320
Vectra Mk II GTS 3.0 CDTI	Z30DT	3,0	135	6	08/05	07/08	608
Vectra Mk II GTS 3.0 V6 CDTI	Y30DT	3,0	130	6	06/03	08/05	608
Vectra MK II GTS 3.0 V6 CDTI	Y30DT	3,0	130	6	06/03	08/05	608
Zafira Mk I 2.0 DI 16V	X20DTL	2,0	60	4	10/99	08/05	275
Zafira Mk I 2.0 DTI 16V	Y20DTH	2,0	74	4	04/99	08/05	275
Zafira Mk I 2.2 D	Y22DTR	2,2	92	4	06/01	06/05	320
Zafira Mk II 1.7 CDTI	A17DTR	1,7	92	4	01/08	>>	323
Zafira Mk II 1.7 CDTI	Z17DTJ	1,7	81	4	04/09	>>	323
Zafira Mk II 1.9 CDTI	Z19DTH	1,9	110	4	07/05	>>	340
Zafira Mk II 1.9 CDTI	Z19DTL	1,9	74	4	07/05	>>	239
Zafira Mk II 1.9 CDTI	Z19DTL mot. Nº72(	1,9	74	4	07/05	>>	605
Zafira Mk II 1.9 CDTI	Z19DTL mot. Nº72(	1,9	88	4	07/05	>>	605
VOLKSWAGEN							
Beetle 1.6 TDI	CAYC	1,6	77	4	10/11	>>	602
Beetle 1.9 TDI	BEW	1,9	74	4	07/05	12/06	538
Beetle 2.0 TDI	CFFB	2,0	103	4	04/12	>>	602
Bora 1.9 SDI	AGP, AQM	1,9	50	4	10/98	05/05	153
Bora 1.9 TDI	AGR, ALH	1,9	66	4	10/98	06/01	153
Bora 1.9 TDI	AGR, ALH	1,9	66	4	10/98	06/01	112*
Bora 1.9 TDI	AGR, ALH	1,9	66	4	10/98	06/01	271*
Bora 1.9 TDI	AHF, ASV	1,9	81	4	10/98	06/01	153
Bora 1.9 TDI	AHF, ASV	1,9	81	4	10/98	06/01	112*
Bora 1.9 TDI	AHF, ASV	1,9	81	4	10/98	06/01	271*
Bora 1.9 TDI	AJM	1,9	85	4	12/98	06/01	153
Bora 1.9 TDI	AJM	1,9	85	4	12/98	06/01	112*
Bora 1.9 TDI	AJM	1,9	85	4	12/98	06/01	271*
Bora 1.9 TDI	ARL	1,9	110	4	10/01	05/05	328
Bora 1.9 TDI	ARL	1,9	110	4	05/00	09/01	153
Bora 1.9 TDI	ARL	1,9	110	4	05/00	09/01	112*
Bora 1.9 TDI	ARL	1,9	110	4	05/00	09/01	271*
Bora 1.9 TDI	ASZ → mot. NºF1J.	1,9	96	4	11/00	05/05	153
Bora 1.9 TDI	ASZ → mot. NºF1J.	1,9	96	4	11/00	05/05	112*
Bora 1.9 TDI	ASZ → mot. NºF1J.	1,9	96	4	11/00	05/05	271*
Bora 1.9 TDI	ASZ mot. NºF1J.2.6	1,9	96	4	11/00	05/05	328
Bora 1.9 TDI	ATD, AXR	1,9	74	4	09/00	05/05	153
Bora 1.9 TDI	ATD, AXR	1,9	74	4	09/00	05/05	112*
Bora 1.9 TDI	ATD, AXR	1,9	74	4	09/00	05/05	271*
Bora 1.9 TDI	AUY	1,9	85	4	12/98	06/01	328
Bora 1.9 TDI 4motion	AGR	1,9	66	4	02/99	06/01	153
Bora 1.9 TDI 4motion	AGR	1,9	66	4	02/99	06/01	112*
Bora 1.9 TDI 4motion	AGR	1,9	66	4	02/99	06/01	271*
Bora 1.9 TDI 4motion	AJM	1,9	85	4	02/99	06/01	153
Bora 1.9 TDI 4motion	AJM	1,9	85	4	02/99	06/01	112*
Bora 1.9 TDI 4motion	AJM	1,9	85	4	02/99	06/01	271*
Bora 1.9 TDI 4motion	ARL	1,9	110	4	10/01	05/05	328
Bora 1.9 TDI 4motion	ARL	1,9	110	4	05/00	09/01	153
Bora 1.9 TDI 4motion	ARL	1,9	110	4	05/00	09/01	112*
Bora 1.9 TDI 4motion	ARL	1,9	110	4	05/00	09/01	271*
Bora 1.9 TDI 4motion	ASZ → mot. NºF1J.	1,9	96	4	11/00	05/05	153
Bora 1.9 TDI 4motion	ASZ → mot. NºF1J.	1,9	96	4	11/00	05/05	112*
Bora 1.9 TDI 4motion	ASZ → mot. NºF1J.	1,9	96	4	11/00	05/05	271*
Bora 1.9 TDI 4motion	ASZ mot. NºF1J.2.6	1,9	96	4	11/00	05/05	328
Bora 1.9 TDI 4motion	ATD	1,9	74	4	09/00	05/05	153
Bora 1.9 TDI 4motion	ATD	1,9	74	4	09/00	05/05	112*
Bora 1.9 TDI 4motion	ATD	1,9	74	4	09/00	05/05	271*
Bora 1.9 TDI 4motion	AUY	1,9	85	4	02/99	06/01	328
Bora Combi 1.9 SDI	AGP, AQM	1,9	50	4	10/98	05/05	153
Bora Combi 1.9 TDI	AGR, ALH	1,9	66	4	10/98	06/01	153
Bora Combi 1.9 TDI	AGR, ALH	1,9	66	4	10/98	06/01	112*
Bora Combi 1.9 TDI	AGR, ALH	1,9	66	4	10/98	06/01	271*
Bora Combi 1.9 TDI	AHF, ASV	1,9	81	4	05/99	06/01	153
Bora Combi 1.9 TDI	AHF, ASV	1,9	81	4	05/99	06/01	112*
Bora Combi 1.9 TDI	AHF, ASV	1,9	81	4	05/99	06/01	271*

			kW	cyl			
Bora Combi 1.9 TDI	AJM	1,9	85	4	05/99	06/01	153
Bora Combi 1.9 TDI	AJM	1,9	85	4	05/99	06/01	112*
Bora Combi 1.9 TDI	AJM	1,9	85	4	05/99	06/01	271*
Bora Combi 1.9 TDI	ARL	1,9	110	4	10/01	05/05	328
Bora Combi 1.9 TDI	ARL	1,9	110	4	05/00	09/01	153
Bora Combi 1.9 TDI	ARL	1,9	110	4	05/00	09/01	112*
Bora Combi 1.9 TDI	ARL	1,9	110	4	05/00	09/01	271*
Bora Combi 1.9 TDI	ASZ → mot. NºF1J.	1,9	96	4	11/00	05/05	153
Bora Combi 1.9 TDI	ASZ → mot. NºF1J.	1,9	96	4	11/00	05/05	112*
Bora Combi 1.9 TDI	ASZ → mot. NºF1J.	1,9	96	4	11/00	05/05	271*
Bora Combi 1.9 TDI	ASZ mot. NºF1J.2.6	1,9	96	4	11/00	05/05	328
Bora Combi 1.9 TDI	ATD, AXR	1,9	74	4	11/01	05/05	328
Bora Combi 1.9 TDI	ATD, AXR	1,9	74	4	09/00	10/01	153
Bora Combi 1.9 TDI	ATD, AXR	1,9	74	4	09/00	10/01	112*
Bora Combi 1.9 TDI	ATD, AXR	1,9	74	4	09/00	10/01	271*
Bora Combi 1.9 TDI	AUY	1,9	85	4	05/99	06/01	328
Bora Combi 1.9 TDI 4motion	AGR	1,9	66	4	02/99	06/01	153
Bora Combi 1.9 TDI 4motion	AGR	1,9	66	4	02/99	06/01	112*
Bora Combi 1.9 TDI 4motion	AGR	1,9	66	4	02/99	06/01	271*
Bora Combi 1.9 TDI 4motion	AJM	1,9	85	4	02/99	06/01	153
Bora Combi 1.9 TDI 4motion	AJM	1,9	85	4	02/99	06/01	112*
Bora Combi 1.9 TDI 4motion	AJM	1,9	85	4	02/99	06/01	271*
Bora Combi 1.9 TDI 4motion	ARL	1,9	110	4	05/01	05/05	328
Bora Combi 1.9 TDI 4motion	ARL	1,9	110	4	05/00	09/01	153
Bora Combi 1.9 TDI 4motion	ARL	1,9	110	4	05/00	09/01	112*
Bora Combi 1.9 TDI 4motion	ARL	1,9	110	4	05/00	09/01	271*
Bora Combi 1.9 TDI 4motion	ASZ → mot. NºF1J.	1,9	96	4	11/00	05/05	153
Bora Combi 1.9 TDI 4motion	ASZ → mot. NºF1J.	1,9	96	4	11/00	05/05	112*
Bora Combi 1.9 TDI 4motion	ASZ → mot. NºF1J.	1,9	96	4	11/00	05/05	271*
Bora Combi 1.9 TDI 4motion	ASZ mot. NºF1J.2.6	1,9	96	4	11/00	05/05	328
Bora Combi 1.9 TDI 4motion	ATD	1,9	74	4	05/01	05/05	328
Bora Combi 1.9 TDI 4motion	ATD	1,9	74	4	09/00	04/01	153
Bora Combi 1.9 TDI 4motion	ATD	1,9	74	4	09/00	04/01	112*
Bora Combi 1.9 TDI 4motion	ATD	1,9	74	4	09/00	04/01	271*
Bora Combi 1.9 TDI 4motion	AUY	1,9	85	4	02/99	06/01	328
CC 2.0 TDI	CFFB	2,0	103	4	02/12	>>	602
CC 2.0 TDI	CFGB, CLLA	2,0	125	4	02/12	>>	602
Dasher	CK	1,5	37	4	08/78	07/80	112
Dasher	CR	1,6	40	4	08/80	12/80	112
Eos 2.0 TDI	BMM	2,0	103	4	06/06	05/08	300
Eos 2.0 TDI	CFFA	2,0	100	4	05/08	>>	602
Eos 2.0 TDI 16V	CBAB, CFFB	2,0	103	4	05/08	>>	602
Fox 1.4 TDI	BNM	1,4	51	3	04/05	>>	328
Fox 1.9 D	ASY	1,9	47	4	12/07	>>	328
Gacel GLD, GTD							112
Gol 1.6 D, CLD, GLD, SD, TD		1,6	40	4	09/81	>>	112
Gol 1.9 D, TD		1,9					112
Gol 1.9 SD		1,9			05/99	>>	153
Golf I 1.5 D	CK	1,5	37	4	08/76	07/80	112
Golf I 1.6 D	CR	1,6	40	4	08/80	07/83	112
Golf I 1.6 D	JK	1,6	40	4	08/82	12/84	112
Golf I 1.6 TD	CY	1,6	51	4	03/82	07/83	112
Golf I 1.6 TD CL		1,6	55	4	08/83	07/85	112
Golf II 1.6 D	JK	1,6	40	4	08/82	12/84	112
Golf II 1.6 D	ME, JP	1,6	40	4	08/83	10/91	112
Golf II 1.6 D		1,6	37	4	08/83	10/91	112
Golf II 1.6 TD	1V	1,6	44	4	08/89	10/91	112
Golf II 1.6 TD	JR, MF	1,6	51	4	08/83	10/91	112
Golf II 1.6 TD	RA, SB	1,6	59	4	04/89	10/91	112
Golf II 1.6 TD		1,6	55	4	08/83	07/85	112
Golf III 1.9 D	1Y	1,9	48	4	11/91	08/97	112
Golf III 1.9 SDI	AEY	1,9	47	4	07/95	08/97	153
Golf III 1.9 TD, GTD	AAZ	1,9	55	4	11/91	08/97	112
Golf III 1.9 TDI	1Z, AHU, ALE	1,9	66	4	09/93	08/97	153
Golf III 1.9 TDI	1Z, AHU, ALE	1,9	66	4	09/93	08/97	112*
Golf III 1.9 TDI	1Z, AHU, ALE	1,9	66	4	09/93	08/97	271*
Golf III 1.9 TDI	AFN	1,9	81	4	04/96	08/97	153
Golf III 1.9 TDI	AFN	1,9	81	4	04/96	08/97	112*
Golf III 1.9 TDI	AFN	1,9	81	4	04/96	08/97	271*
Golf III 1.9 TDI Syncro	1Z, AHU, ALE	1,9	66	4	08/95	08/97	153
Golf III 1.9 TDI Syncro	1Z, AHU, ALE	1,9	66	4	08/95	08/97	112*
Golf III 1.9 TDI Syncro	1Z, AHU, ALE	1,9	66	4	08/95	08/97	271*
Golf III Cabriolet 1.9 TDI	1Z, AHU, ALE	1,9	66	4	08/95	05/98	153
Golf III Cabriolet 1.9 TDI	1Z, AHU, ALE	1,9	66	4	08/95	05/98	112*
Golf III Cabriolet 1.9 TDI	1Z, AHU, ALE	1,9	66	4	08/95	05/98	271*
Golf III Cabriolet 1.9 TDI	AFN	1,9	81	4	07/96	05/98	153
Golf III Cabriolet 1.9 TDI	AFN	1,9	81	4	07/96	05/98	112*
Golf III Cabriolet 1.9 TDI	AFN	1,9	81	4	07/96	05/98	271*
Golf III Variant 1.9 D	1Y	1,9	48	4	07/93	04/99	112
Golf III Variant 1.9 SDI	AEY	1,9	47	4	07/95	04/99	153
Golf III Variant 1.9 SDI	AEY	1,9	47	4	07/95	04/99	112*
Golf III Variant 1.9 SDI	AEY	1,9	47	4	07/95	04/99	271*
Golf III Variant 1.9 TD	AAZ	1,9	55	4	07/93	04/99	112
Golf III Variant 1.9 TDI	1Z, AHU, ALE	1,9	66	4	03/94	04/99	153
Golf III Variant 1.9 TDI	1Z, AHU, ALE	1,9	66	4	03/94	04/99	112*
Golf III Variant 1.9 TDI	1Z, AHU, ALE	1,9	66	4	03/94	04/99	271*
Golf III Variant 1.9 TDI	AFN	1,9	81	4	04/96	04/99	153
Golf III Variant 1.9 TDI	AFN	1,9	81	4	04/96	04/99	112*
Golf III Variant 1.9 TDI	AFN	1,9	81	4	04/96	04/99	271*
Golf III Variant 1.9 TDI Syncro	1Z, AHU, ALE	1,9	66	4	07/95	04/99	153
Golf III Variant 1.9 TDI Syncro	1Z, AHU, ALE	1,9	66	4	07/95	04/99	112*

			kW	cyl			
Golf III Variant 1.9 TDI Syncro	1Z, AHU, ALE	1,9	66	4	07/95	04/99	271*
Golf IV 1.9 SDI	AGP, AQM	1,9	50	4	08/97	06/05	153
Golf IV 1.9 TD	AAZ	1,9	55	4	10/97	09/99	112
Golf IV 1.9 TDI	AGR, ALH	1,9	66	4	10/97	05/04	153
Golf IV 1.9 TDI	AGR, ALH	1,9	66	4	10/97	05/04	112*
Golf IV 1.9 TDI	AGR, ALH	1,9	66	4	10/97	05/04	271*
Golf IV 1.9 TDI	AHF, ASV	1,9	81	4	08/97	05/04	153
Golf IV 1.9 TDI	AHF, ASV	1,9	81	4	08/97	05/04	112*
Golf IV 1.9 TDI	AHF, ASV	1,9	81	4	08/97	05/04	271*
Golf IV 1.9 TDI	AJM	1,9	85	4	12/98	06/01	153
Golf IV 1.9 TDI	AJM	1,9	85	4	12/98	06/01	112*
Golf IV 1.9 TDI	AJM	1,9	85	4	12/98	06/01	271*
Golf IV 1.9 TDI	ARL	1,9	110	4	11/01	06/05	328
Golf IV 1.9 TDI	ARL	1,9	110	4	05/00	10/01	153
Golf IV 1.9 TDI	ARL	1,9	110	4	05/00	10/01	112*
Golf IV 1.9 TDI	ARL	1,9	110	4	05/00	10/01	271*
Golf IV 1.9 TDI	ASZ → mot. NºF1J.	1,9	96	4	11/00	06/05	153
Golf IV 1.9 TDI	ASZ → mot. NºF1J.	1,9	96	4	11/00	06/05	112*
Golf IV 1.9 TDI	ASZ → mot. NºF1J.	1,9	96	4	11/00	06/05	271*
Golf IV 1.9 TDI	ASZ mot. NºF1J.2.6	1,9	96	4	11/00	06/05	328
Golf IV 1.9 TDI	ATD, AXR	1,9	74	4	11/01	06/05	328
Golf IV 1.9 TDI	ATD, AXR	1,9	74	4	09/00	10/01	153
Golf IV 1.9 TDI	ATD, AXR	1,9	74	4	09/00	10/01	112*
Golf IV 1.9 TDI	ATD, AXR	1,9	74	4	09/00	10/01	271*
Golf IV 1.9 TDI	AUY	1,9	85	4	12/98	06/01	328
Golf IV 1.9 TDI 4motion	AGR, ALH	1,9	66	4	07/98	04/02	153
Golf IV 1.9 TDI 4motion	AGR, ALH	1,9	66	4	07/98	04/02	112*
Golf IV 1.9 TDI 4motion	AGR, ALH	1,9	66	4	07/98	04/02	271*
Golf IV 1.9 TDI 4motion	AJM	1,9	85	4	09/99	06/01	153
Golf IV 1.9 TDI 4motion	AJM	1,9	85	4	09/99	06/01	112*
Golf IV 1.9 TDI 4motion	AJM	1,9	85	4	09/99	06/01	271*
Golf IV 1.9 TDI 4motion	ARL	1,9	110	4	11/01	06/05	328
Golf IV 1.9 TDI 4motion	ARL	1,9	110	4	02/00	10/01	153
Golf IV 1.9 TDI 4motion	ARL	1,9	110	4	02/00	10/01	112*
Golf IV 1.9 TDI 4motion	ARL	1,9	110	4	02/00	10/01	271*
Golf IV 1.9 TDI 4motion	ASZ → mot. NºF1J.	1,9	96	4	11/00	06/05	153
Golf IV 1.9 TDI 4motion	ASZ → mot. NºF1J.	1,9	96	4	11/00	06/05	112*
Golf IV 1.9 TDI 4motion	ASZ → mot. NºF1J.	1,9	96	4	11/00	06/05	271*
Golf IV 1.9 TDI 4motion	ASZ mot. NºF1J.2.6	1,9	96	4	11/00	06/05	328
Golf IV 1.9 TDI 4motion	ATD	1,9	74	4	11/01	06/05	328
Golf IV 1.9 TDI 4motion	ATD	1,9	74	4	09/00	10/01	153
Golf IV 1.9 TDI 4motion	ATD	1,9	74	4	09/00	10/01	112*
Golf IV 1.9 TDI 4motion	ATD	1,9	74	4	09/00	10/01	271*
Golf IV 1.9 TDI 4motion	AUY	1,9	85	4	09/99	06/01	328
Golf IV Cabriolet 1.9 TDI	AFN, AVG	1,9	81	4	06/98	06/02	153
Golf IV Cabriolet 1.9 TDI	AFN, AVG	1,9	81	4	06/98	06/02	112*
Golf IV Cabriolet 1.9 TDI	AFN, AVG	1,9	81	4	06/98	06/02	271*
Golf IV Cabriolet 1.9 TDI	AHU, ALE	1,9	66	4	06/98	06/02	153
Golf IV Cabriolet 1.9 TDI	AHU, ALE	1,9	66	4	06/98	06/02	112*
Golf IV Cabriolet 1.9 TDI	AHU, ALE	1,9	66	4	06/98	06/02	271*
Golf IV Variant 1.9 SDI	AGP, AQM	1,9	50	4	05/99	06/06	153
Golf IV Variant 1.9 TDI	AGR, ALH	1,9	66	4	05/99	05/06	153
Golf IV Variant 1.9 TDI	AGR, ALH	1,9	66	4	05/99	05/06	112*
Golf IV Variant 1.9 TDI	AGR, ALH	1,9	66	4	05/99	05/06	271*
Golf IV Variant 1.9 TDI	AHF, ASV	1,9	81	4	05/99	06/01	153
Golf IV Variant 1.9 TDI	AHF, ASV	1,9	81	4	05/99	06/01	112*
Golf IV Variant 1.9 TDI	AHF, ASV	1,9	81	4	05/99	06/01	271*
Golf IV Variant 1.9 TDI	AJM	1,9	85	4	08/99	06/01	153
Golf IV Variant 1.9 TDI	AJM	1,9	85	4	08/99	06/01	112*
Golf IV Variant 1.9 TDI	AJM	1,9	85	4	08/99	06/01	271*
Golf IV Variant 1.9 TDI	ASZ → mot. NºF1J.	1,9	96	4	11/00	06/06	153
Golf IV Variant 1.9 TDI	ASZ → mot. NºF1J.	1,9	96	4	11/00	06/06	112*
Golf IV Variant 1.9 TDI	ASZ → mot. NºF1J.	1,9	96	4	11/00	06/06	271*
Golf IV Variant 1.9 TDI	ASZ mot. NºF1J.2.6	1,9	96	4	11/00	06/06	328
Golf IV Variant 1.9 TDI	ATD	1,9	74	4	09/00	10/01	153
Golf IV Variant 1.9 TDI	ATD	1,9	74	4	09/00	10/01	112*
Golf IV Variant 1.9 TDI	ATD	1,9	74	4	09/00	10/01	271*
Golf IV Variant 1.9 TDI	AUY	1,9	85	4	08/99	06/01	328
Golf IV Variant 1.9 TDI	AXR	1,9	74	4	11/01	06/06	328
Golf IV Variant 1.9 TDI 4motion	AGR, ALH	1,9	66	4	05/99	04/02	153
Golf IV Variant 1.9 TDI 4motion	AGR, ALH	1,9	66	4	05/99	04/02	112*
Golf IV Variant 1.9 TDI 4motion	AGR, ALH	1,9	66	4	05/99	04/02	271*
Golf IV Variant 1.9 TDI 4motion	AJM	1,9	85	4	05/99	06/01	153
Golf IV Variant 1.9 TDI 4motion	AJM	1,9	85	4	05/99	06/01	112*
Golf IV Variant 1.9 TDI 4motion	AJM	1,9	85	4	05/99	06/01	271*
Golf IV Variant 1.9 TDI 4motion	ASZ → mot. NºF1J.	1,9	96	4	11/00	06/06	153
Golf IV Variant 1.9 TDI 4motion	ASZ → mot. NºF1J.	1,9	96	4	11/00	06/06	112*
Golf IV Variant 1.9 TDI 4motion	ASZ → mot. NºF1J.	1,9	96	4	11/00	06/06	271*
Golf IV Variant 1.9 TDI 4motion	ASZ mot. NºF1J.2.6	1,9	96	4	11/00	06/06	328
Golf IV Variant 1.9 TDI 4motion	ATD	1,9	74	4	11/01	06/06	328
Golf IV Variant 1.9 TDI 4motion	ATD	1,9	74	4	09/00	10/01	153
Golf IV Variant 1.9 TDI 4motion	ATD	1,9	74	4	09/00	10/01	112*
Golf IV Variant 1.9 TDI 4motion	ATD	1,9	74	4	09/00	10/01	271*
Golf IV Variant 1.9 TDI GTI	ARL	1,9	110	4	06/01	10/01	153
Golf IV Variant 1.9 TDI GTI	ARL	1,9	110	4	06/01	10/01	112*
Golf IV Variant 1.9 TDI GTI	ARL	1,9	110	4	06/01	10/01	271*
Golf IV Variant 1.9 TDI GTI	ARL	1,9	110	4	11/01	06/06	328
Golf Plus 1.6 TDI	CAYB	1,6	66	4	02/09	>>	602
Golf Plus 1.6 TDI	CAYC	1,6	77	4	03/09	>>	602
Golf Plus 1.9 SDI	BGG	1,9	47	4	12/05	>>	112
Golf Plus 1.9 TDI	BRU, BXF, BXJ	1,9	66	4	05/05	12/08	300

			kW	cyl			
Golf Plus 1.9 TDI (only with DPF	BLS	1,9	77	4	06/05	05/07	538
Golf Plus 1.9 TDI (without DPF)	BLS, BKC, BXE	1,9	77	4	01/05	01/09	300
Golf Plus 2.0 TDI	AZV	2,0	100	4	05/05	>>	301
Golf Plus 2.0 TDI	BEE	2,0	96	4	05/05	05/07	301
Golf Plus 2.0 TDI	BMM	2,0	103	4	12/05	05/09	300
Golf Plus 2.0 TDI	BVB	2,0	96	4	11/05	>>	300
Golf Plus 2.0 TDI	CBDC, CLCA	2,0	81	4	01/09	>>	602
Golf Plus 2.0 TDI	CFHB, CBDA	2,0	100	4	05/05	>>	602
Golf Plus 2.0 TDI 16V	BKD	2,0	103	4	01/05	>>	301
Golf Plus 2.0 TDI 16V	CBDB, CFHC	2,0	103	4	01/05	>>	602
Golf V 1.9 SDI	BGG	1,9	47	4	12/05	11/08	112
Golf V 1.9 TDI	BLS, BKC, BXE mo	1,9	77	4	10/03	11/08	300
Golf V 1.9 TDI	BRU, BXF, BXJ mot	1,9	66	4	05/04	11/08	300
Golf V 1.9 TDI (only with DPF)	BLS	1,9	77	4	06/05	05/07	538
Golf V 1.9 TDI 4motion	BLS, BKC, BXE mo	1,9	77	4	08/04	11/08	300
Golf V 2.0 SDI	BDK	2,0	55	4	01/04	11/08	300
Golf V 2.0 TDI	AZV	2,0	100	4	10/03	11/08	301
Golf V 2.0 TDI	BMM	2,0	103	4	12/04	11/08	300
Golf V 2.0 TDI	BMN	2,0	125	4	11/05	11/08	622
Golf V 2.0 TDI	CBDA	2,0	100	4	10/03	11/08	602
Golf V 2.0 TDI 16V	BKD	2,0	103	4	10/03	11/08	301
Golf V 2.0 TDI 16V 4motion	BKD	2,0	103	4	08/04	11/08	301
Golf V 2.0 TDI 4motion	BMM	2,0	103	4	08/04	11/08	300
Golf V Variant 1.9 TDI	BXE, BKC, BLS	1,9	77	4	06/07	>>	300
Golf V Variant 1.9 TDI 4motion	BLS	1,9	77	4	01/08	>>	300
Golf V Variant 2.0 TDI	AZV	2,0	100	4	06/07	>>	301
Golf V Variant 2.0 TDI	BMM	2,0	103	4	06/07	>>	300
Golf V Variant 2.0 TDI 16V	AZV	2,0	100	4	06/07	>>	301
Golf V Variant 2.0 TDI 16V	BKD	2,0	103	4	06/07	>>	301
Golf V Variant 2.0 TDI 16V	CBDB	2,0	103	4	06/07	>>	602
Golf VI 1.6 TDI	CAYB	1,6	66	4	02/09	>>	602
Golf VI 1.6 TDI	CAYC	1,6	77	4	02/09	>>	300
Golf VI 2.0 TDI	CBAA, CFFA	2,0	100	4	10/08	>>	602
Golf VI 2.0 TDI	CBAB, CFFB	2,0	103	4	10/08	>>	602
Golf VI 2.0 TDI	CBBB, CFGB	2,0	125	4	04/09	>>	602
Golf VI 2.0 TDI	CBDC, CLCA	2,0	81	4	10/08	>>	602
Golf VI 2.0 TDI 4 motion	CBAB, CFFB	2,0	103	4	05/09	>>	602
Golf VI Cabriolet 1.6 TDI	CAYC	1,6	77	4	03/11	>>	602
Golf VI Cabriolet 2.0 TDI	CFHC	2,0	103	4	11/11	>>	602
Golf VI Variant 1.6 TDI	CAYB	1,6	66	4	12/09	>>	602
Golf VI Variant 1.6 TDI	CAYC	1,6	77	4	07/09	>>	602
Golf VI Variant 1.6 TDI 4motion	CAYC	1,6	77	4	07/09	>>	602
Golf VI Variant 2.0 TDI	BMM	2,0	103	4	07/09	>>	300
Golf VI Variant 2.0 TDI	CBDA, CFHB	2,0	100	4	07/09	>>	602
Golf VI Variant 2.0 TDI 16V	CBDB, CFHC	2,0	103	4	07/09	>>	602
Iltis 1.6 TD	1C	1,6	51	4	08/87	12/88	112
Jetta I 1.6 D	CR, JK	1,6	40	4	08/80	02/84	112
Jetta I 1.6 TD	CY	1,6	51	4	03/82	02/84	112
Jetta II 1.6 D	JP, ME	1,6	40	4	01/84	10/91	112
Jetta II 1.6 TD	1V	1,6	44	4	01/90	10/91	112
Jetta II 1.6 TD	JR, MF	1,6	51	4	01/84	10/91	112
Jetta II 1.6 TD	RA, SB	1,6	59	4	04/89	10/91	112
Jetta III 1.6 TDI	CAYB	1,6	66	4	12/09	10/10	602
Jetta III 1.6 TDI	CAYC	1,6	77	4	06/09	10/10	602
Jetta III 1.9 TDI	BLS	1,9	77	4	08/05	>>	538
Jetta III 1.9 TDI	BLS, BKC, BXE	1,9	77	4	08/05	12/07	300
Jetta III 1.9 TDI (USA)	BRM	1,9	74	4	01/05	>>	538
Jetta III 2.0 TDI	AZV	2,0	100	4	09/05	10/10	301
Jetta III 2.0 TDI	BMM	2,0	103	4	10/05	>>	300
Jetta III 2.0 TDI	BMN	2,0	125	4	06/06	06/08	622
Jetta III 2.0 TDI	CBDA	2,0	100	4	09/05	10/10	602
Jetta III 2.0 TDI	CEGA	2,0	125	4	10/06	10/10	602
Jetta III 2.0 TDI 16V	BKD	2,0	103	4	08/05	10/10	301
Jetta III 2.0 TDI 16V	CBDB	2,0	103	4	08/05	10/10	602
Jetta IV 1.6 TDI	CAYC	1,6	77	4	02/11	>>	602
Jetta IV 2.0 TDI	CFFB, CFHC, CLCI	2,0	103	4	02/11	>>	602
Jetta IV 2.0 TDI	CLCA	2,0	81	4	10/10	>>	602
Lupo 1.2 TDI 3L	ANY	1,2	45	3	07/99	07/05	153
Lupo 1.2 TDI 3L	AYZ	1,2	45	3	07/99	07/05	328
Lupo 1.2 TDI 3L	AYZ, ANY → mot. N	1,2	45	3	07/99	07/05	153
Lupo 1.2 TDI 3L	AYZ, ANY mot. Nº6	1,2	45	3	07/99	07/05	328
Lupo 1.4 TDI	AMF	1,4	55	3	01/99	10/01	153
Lupo 1.4 TDI	AMF	1,4	55	3	11/01	07/05	328
Lupo 1.7 SDI	AKU	1,7	44	4	09/98	09/01	153
Lupo 1.7 SDI	AKU	1,7	44	4	10/01	07/05	328
New Beetle 1.9 TDI	ALH	1,9	66	4	01/98	06/04	153
New Beetle 1.9 TDI	ALH	1,9	66	4	01/98	06/04	112*
New Beetle 1.9 TDI	ALH	1,9	66	4	01/98	06/04	271*
New Beetle 1.9 TDI	ATD mot. Nº9E-2-6	1,9	74	4	02/01	>>	328
New Beetle 1.9 TDI	BEW	1,9	74	4	07/05	12/06	538
New Beetle 1.9 TDI	BSW	1,9	77	4	07/05	>>	300
New Beetle Cabriolet 1.9 TDI	AXR	1,9	74	4	06/03	09/10	328
New Beetle Cabriolet 1.9 TDI	BSW	1,9	77	4	07/05	09/10	300
Parati 1.9 D	1Y	1,9	47	4	08/02	>>	112
Parati 1.9 SDI	BGG	1,9	47	4	08/02	>>	112
Passat (32B) 1.6 D	CR, JK	1,6	40	4	08/80	03/88	112
Passat (32B) 1.6 TD	CY	1,6	51	4	04/82	03/88	112
Passat (32B) 1.6 TD	RA	1,6	59	4	05/86	03/88	112
Passat (362) 1.6 TDI	CAYC	1,6	77	4	08/10	>>	602
Passat (362) 2.0 TDI	CFFA	2,0	100	4	08/10	>>	602
Passat (362) 2.0 TDI	CFFB	2,0	103	4	08/10	>>	602

			kW	cyl			
Passat (362) 2.0 TDI	CFGB, CLLA	2,0	125	4	08/10	>>	602
Passat (362) 2.0 TDI 4motion	CFFB	2,0	103	4	08/10	>>	602
Passat (362) 2.0 TDI 4motion	CFGB, CLLA	2,0	125	4	08/10	>>	602
Passat (3A2, 35I) 1.6 TD	RA, SB	1,6	59	4	08/88	09/93	112
Passat (3A2, 35I) 1.9 D	1Y	1,9	50	4	05/89	10/93	112
Passat (3A2, 35I) 1.9 TD	AAZ	1,9	55	4	03/91	08/96	112
Passat (3A2, 35I) 1.9 TDI	1Z, AHU	1,9	66	4	10/93	08/96	153
Passat (3A2, 35I) 1.9 TDI	1Z, AHU	1,9	66	4	10/93	08/96	112*
Passat (3A2, 35I) 1.9 TDI	1Z, AHU	1,9	66	4	10/93	08/96	271*
Passat (3A2, 35I) 1.9 TDI	AFN	1,9	81	4	03/96	08/96	153
Passat (3A2, 35I) 1.9 TDI	AFN	1,9	81	4	03/96	08/96	112*
Passat (3A2, 35I) 1.9 TDI	AFN	1,9	81	4	03/96	08/96	271*
Passat (3B2) 1.9 TDI	AFN, AVG	1,9	81	4	10/96	11/00	153
Passat (3B2) 1.9 TDI	AFN, AVG	1,9	81	4	10/96	11/00	112*
Passat (3B2) 1.9 TDI	AFN, AVG	1,9	81	4	10/96	11/00	271*
Passat (3B2) 1.9 TDI	AHH, AHU	1,9	66	4	10/96	11/00	153
Passat (3B2) 1.9 TDI	AHH, AHU	1,9	66	4	10/96	11/00	112*
Passat (3B2) 1.9 TDI	AHH, AHU	1,9	66	4	10/96	11/00	271*
Passat (3B2) 1.9 TDI	AJM, ATJ	1,9	85	4	08/98	11/00	153
Passat (3B2) 1.9 TDI	AJM, ATJ	1,9	85	4	08/98	11/00	112*
Passat (3B2) 1.9 TDI	AJM, ATJ	1,9	85	4	08/98	11/00	271*
Passat (3B2) 1.9 TDI	AVB	1,9	74	4	02/00	11/00	153
Passat (3B2) 1.9 TDI	AVB	1,9	74	4	02/00	11/00	112*
Passat (3B2) 1.9 TDI	AVB	1,9	74	4	02/00	11/00	271*
Passat (3B2) 1.9 TDI 4motion	AJM, ATJ	1,9	85	4	08/99	11/00	153
Passat (3B2) 1.9 TDI 4motion	AJM, ATJ	1,9	85	4	08/99	11/00	112*
Passat (3B2) 1.9 TDI 4motion	AJM, ATJ	1,9	85	4	08/99	11/00	271*
Passat (3B2) 1.9 TDI Sync/4mot	AFN, AVG	1,9	81	4	10/96	11/00	153
Passat (3B2) 1.9 TDI Sync/4mot	AFN, AVG	1,9	81	4	10/96	11/00	112*
Passat (3B2) 1.9 TDI Sync/4mot	AFN, AVG	1,9	81	4	10/96	11/00	271*
Passat (3B2) 2.5 TDI	AFB, AKN	2,5	110	6	07/98	11/00	310
Passat (3B2) 2.5 TDI Sync/4mot	AFB, AKN	2,5	110	6	12/98	11/00	310
Passat (3B3) 1.9 TDI	AVB	1,9	74	4	11/01	05/05	328
Passat (3B3) 1.9 TDI	AVB	1,9	74	4	11/00	10/01	153
Passat (3B3) 1.9 TDI	AVB	1,9	74	4	11/00	10/01	112*
Passat (3B3) 1.9 TDI	AVB	1,9	74	4	11/00	10/01	271*
Passat (3B3) 1.9 TDI	AVF, AWX	1,9	96	4	11/01	05/05	328
Passat (3B3) 1.9 TDI	AVF, AWX	1,9	96	4	11/00	10/01	153
Passat (3B3) 1.9 TDI	AVF, AWX	1,9	96	4	11/00	10/01	112*
Passat (3B3) 1.9 TDI	AVF, AWX	1,9	96	4	11/00	10/01	271*
Passat (3B3) 1.9 TDI 4motion	AVF	1,9	96	4	11/01	05/05	328
Passat (3B3) 1.9 TDI 4motion	AVF	1,9	96	4	11/00	10/01	153
Passat (3B3) 1.9 TDI 4motion	AVF	1,9	96	4	11/00	10/01	112*
Passat (3B3) 1.9 TDI 4motion	AVF	1,9	96	4	11/00	10/01	271*
Passat (3B3) 2.0 TDI	BGW, BHW	2,0	100	4	12/03	05/05	635
Passat (3B3) 2.5 TDI	AFB, AKN	2,5	110	6	11/00	05/05	310
Passat (3B3) 2.5 TDI	BDG	2,5	120	6	05/03	05/05	310
Passat (3B3) 2.5 TDI 4motion	AFB, AKN	2,5	110	6	11/00	05/05	310
Passat (3B3) 2.5 TDI 4motion	BAU, BDH	2,5	132	6	01/03	05/05	310
Passat (3C2) 1.6 TDI	CAYC	1,6	77	4	08/09	07/10	602
Passat (3C2) 1.9 TDI	BLS, BKC, BXE	1,9	77	4	03/05	11/08	300
Passat (3C2) 2.0 Blue TDI	CBAC	2,0	105	4	01/09	>>	602
Passat (3C2) 2.0 TDI	BKP	2,0	103	4	03/05	05/07	622
Passat (3C2) 2.0 TDI	BMA	2,0	100	4	03/05	05/07	622
Passat (3C2) 2.0 TDI	BMA	2,0	100	4	06/07	05/09	301
Passat (3C2) 2.0 TDI	BMP	2,0	103	4	03/05	05/08	538
Passat (3C2) 2.0 TDI	BMR	2,0	125	4	02/06	11/10	622
Passat (3C2) 2.0 TDI	BUZ	2,0	120	4	10/05	05/09	622
Passat (3C2) 2.0 TDI	BVD	2,0	90	4	06/05	>>	538
Passat (3C2) 2.0 TDI	BVE	2,0	90	4	06/05	02/06	622
Passat (3C2) 2.0 TDI	BWV	2,0	88	4	11/05	05/07	622
Passat (3C2) 2.0 TDI	CBAA	2,0	100	4	03/05	>>	602
Passat (3C2) 2.0 TDI	CBBB	2,0	125	4	08/05	>>	602
Passat (3C2) 2.0 TDI	CBDC	2,0	81	4	11/08	07/10	602
Passat (3C2) 2.0 TDI 16V	BKP ohne Partikelfi	2,0	103	4	03/05	>>	301
Passat (3C2) 2.0 TDI 16V	CBAB	2,0	103	4	03/05	>>	602
Passat (3C2) 2.0 TDI 16V 4moti	BKP ohne Partikelfi	2,0	103	4	03/05	>>	301
Passat (3C2) 2.0 TDI 16V 4moti	CBAB	2,0	103	4	03/05	>>	602
Passat (3C2) 2.0 TDI 4motion	CBBB	2,0	125	4	05/09	>>	602
Passat CC 2.0 Blue TDI	CBAC	2,0	105	4	05/09	11/10	602
Passat CC 2.0 TDI	CBAA, CFFA	2,0	100	4	06/08	>>	602
Passat CC 2.0 TDI	CBAB, CFFB	2,0	103	4	06/08	>>	602
Passat CC 2.0 TDI	CBBA	2,0	120	4	05/08	11/08	602
Passat CC 2.0 TDI	CBBB, CFGB, CLL/	2,0	125	4	06/08	>>	602
Passat CC 2.0 TDI 4motion	CBAB, CFFB	2,0	103	4	08/09	>>	602
Passat CC 2.0 TDI 4motion	CBBB, CFGB	2,0	125	4	11/09	>>	602
Passat Variant (32B) 1.6 D	CR, JK	1,6	40	4	08/80	03/88	112
Passat Variant (32B) 1.6 TD	CY	1,6	51	4	04/82	03/88	112
Passat Variant (365) 1.6 TDI	CAYC	1,6	77	4	08/10	>>	602
Passat Variant (365) 2.0 TDI	CFFA	2,0	100	4	08/10	>>	602
Passat Variant (365) 2.0 TDI	CFFB	2,0	103	4	08/10	>>	602
Passat Variant (365) 2.0 TDI	CFGB, CLLA	2,0	125	4	08/10	>>	602
Passat Variant (365) 2.0 TDI 4m	CFFB	2,0	103	4	08/10	>>	602
Passat Variant (365) 2.0 TDI 4m	CFGB, CLLA	2,0	125	4	08/10	>>	602
Passat Variant (3A5, 35I) 1.6 TD	RA, SB	1,6	59	4	08/88	09/93	112
Passat Variant (3A5, 35I) 1.9 D	1Y	1,9	50	4	05/89	10/93	112
Passat Variant (3A5, 35I) 1.9 TD	AAZ	1,9	55	4	03/91	05/97	112
Passat Variant (3A5, 35I) 1.9 TD	1Z, AHU	1,9	66	4	10/93	05/97	153
Passat Variant (3A5, 35I) 1.9 TD	1Z, AHU	1,9	66	4	10/93	05/97	112*
Passat Variant (3A5, 35I) 1.9 TD	1Z, AHU	1,9	66	4	10/93	05/97	271*
Passat Variant (3A5, 35I) 1.9 TD	AFN	1,9	81	4	03/96	05/97	153

			kW	cyl			
Passat Variant (3A5, 35I) 1.9 TD	AFN	1,9	81	4	03/96	05/97	112*
Passat Variant (3A5, 35I) 1.9 TD	AFN	1,9	81	4	03/96	05/97	271*
Passat Variant (3B5) 1.9 TDI	AFN, AVG	1,9	81	4	06/97	11/00	153
Passat Variant (3B5) 1.9 TDI	AFN, AVG	1,9	81	4	06/97	11/00	112*
Passat Variant (3B5) 1.9 TDI	AFN, AVG	1,9	81	4	06/97	11/00	271*
Passat Variant (3B5) 1.9 TDI	AHH, AHU	1,9	66	4	06/97	11/00	153
Passat Variant (3B5) 1.9 TDI	AHH, AHU	1,9	66	4	06/97	11/00	112*
Passat Variant (3B5) 1.9 TDI	AHH, AHU	1,9	66	4	06/97	11/00	271*
Passat Variant (3B5) 1.9 TDI	AJM, ATJ	1,9	85	4	08/98	11/00	153
Passat Variant (3B5) 1.9 TDI	AJM, ATJ	1,9	85	4	08/98	11/00	112*
Passat Variant (3B5) 1.9 TDI	AJM, ATJ	1,9	85	4	08/98	11/00	271*
Passat Variant (3B5) 1.9 TDI	AVB	1,9	74	4	02/00	11/00	153
Passat Variant (3B5) 1.9 TDI	AVB	1,9	74	4	02/00	11/00	112*
Passat Variant (3B5) 1.9 TDI	AVB	1,9	74	4	02/00	11/00	271*
Passat Variant (3B5) 1.9 TDI 4m	ATJ	1,9	85	4	08/99	11/00	153
Passat Variant (3B5) 1.9 TDI 4m	ATJ	1,9	85	4	08/99	11/00	112*
Passat Variant (3B5) 1.9 TDI 4m	ATJ	1,9	85	4	08/99	11/00	271*
Passat Variant (3B5) 1.9 TDI Sy	AFN, AVG	1,9	81	4	06/97	11/00	153
Passat Variant (3B5) 1.9 TDI Sy	AFN, AVG	1,9	81	4	06/97	11/00	112*
Passat Variant (3B5) 1.9 TDI Sy	AFN, AVG	1,9	81	4	06/97	11/00	271*
Passat Variant (3B5) 2.5 TDI	AFB, AKN	2,5	110	6	07/98	11/00	310
Passat Variant (3B5) 2.5 TDI Sy	AFB, AKN	2,5	110	6	12/98	11/00	310
Passat Variant (3B6) 1.9 TDI	AVB	1,9	74	4	11/01	05/05	328
Passat Variant (3B6) 1.9 TDI	AVB	1,9	74	4	11/00	10/01	153
Passat Variant (3B6) 1.9 TDI	AVB	1,9	74	4	11/00	10/01	112*
Passat Variant (3B6) 1.9 TDI	AVB	1,9	74	4	11/00	10/01	271*
Passat Variant (3B6) 1.9 TDI	AVF, AWX	1,9	96	4	11/01	05/05	328
Passat Variant (3B6) 1.9 TDI	AVF, AWX	1,9	96	4	11/00	10/01	153
Passat Variant (3B6) 1.9 TDI	AVF, AWX	1,9	96	4	11/00	10/01	112*
Passat Variant (3B6) 1.9 TDI	AVF, AWX	1,9	96	4	11/00	10/01	271*
Passat Variant (3B6) 1.9 TDI 4m	AVF	1,9	96	4	11/01	05/05	328
Passat Variant (3B6) 1.9 TDI 4m	AVF	1,9	96	4	11/00	05/05	153
Passat Variant (3B6) 1.9 TDI 4m	AVF	1,9	96	4	11/00	05/05	112*
Passat Variant (3B6) 1.9 TDI 4m	AVF	1,9	96	4	11/00	05/05	271*
Passat Variant (3B6) 2.5 TDI	AFB, AKN	2,5	110	6	11/00	05/05	310
Passat Variant (3B6) 2.5 TDI	BDG	2,5	120	6	05/03	05/05	310
Passat Variant (3B6) 2.5 TDI 4m	AFB, AKN	2,5	110	6	11/00	05/05	310
Passat Variant (3B6) 2.5 TDI 4m	BAU, BDH	2,5	132	6	01/03	05/05	310
Passat Variant (3C5) 1.6 TDI	CAYC	1,6	77	4	08/09	11/10	602
Passat Variant (3C5) 1.9 TDI	BCK, BLS, BXE	1,9	77	4	08/05	11/08	300
Passat Variant (3C5) 2.0 Blue T	CBAC	2,0	105	4	01/09	>>	602
Passat Variant (3C5) 2.0 TDI	BMA	2,0	100	4	08/05	05/09	301
Passat Variant (3C5) 2.0 TDI	BWW	2,0	88	4	11/05	05/07	153
Passat Variant (3C5) 2.0 TDI	CBAA	2,0	100	4	08/05	11/10	602
Passat Variant (3C5) 2.0 TDI	CBBB	2,0	125	4	08/05	>>	602
Passat Variant (3C5) 2.0 TDI	CBDC	2,0	81	4	11/08	11/10	602
Passat Variant (3C5) 2.0 TDI 16	BKP ohne Partikelfi	2,0	103	4	06/07	05/09	301
Passat Variant (3C5) 2.0 TDI 16	CBAB	2,0	103	4	08/05	>>	602
Passat Variant (3C5) 2.0 TDI 16	BKP ohne Partikelfi	2,0	103	4	06/07	05/09	301
Passat Variant (3C5) 2.0 TDI 16	CBAB	2,0	103	4	08/05	>>	602
Passat Variant (3C5) 2.0 TDI 4n	CBBB	2,0	125	4	05/09	>>	602
Phaeton 3.0 V6 TDI 4motion	BMK	3,0	165	6	09/04	>>	602
Phaeton 3.0 V6 TDI 4motion	CARA	3,0	171	6	06/07	>>	602
Phaeton 3.0 V6 TDI 4motion	CEXA	3,0	176	6	11/08	>>	602
Phaeton 3.2 V6	BKL	3,2	177	6	04/02	>>	300
Phaeton 3.2 V6 4motion	BKL	3,2	177	6	02/04	>>	300
Phaeton 5.0 V10 TDI 4motion	AJS	5,0	230	10	11/02	>>	328
Pointer 1.9 SDI	BGG	1,9	47	4	12/05	>>	112
Pointer 1.9 TD		1,9	55	4	08/95	09/97	112
Polo (6N1) 1.7 SDI	AHG	1,7	42	4	04/97	10/99	153
Polo (6N1) 60 1.7 SDI	AKU	1,7	44	4	08/97	10/99	153
Polo (6N1) 64 1.9 D	AEF	1,9	47	4	10/94	10/99	112
Polo (6N1) 64 1.9 SDI	AGD	1,9	47	4	07/96	10/99	153
Polo (6N2) 1.4 TDI	AMF	1,4	55	3	10/99	09/01	153
Polo (6N2) 1.4 TDI	ATL	1,4	66	3	01/00	10/00	153
Polo (6N2) 1.7 SDI	AKU	1,7	44	4	10/99	09/01	153
Polo (6N2) 1.7 SDI	AKU	1,7	44	4	10/99	09/01	112*
Polo (6N2) 1.7 SDI	AKU	1,7	44	4	10/99	09/01	271*
Polo (6N2) 1.9 D	AEF	1,9	47	4	10/99	09/01	112
Polo (6N2) 1.9 SDI	AGD, ASX	1,9	47	4	10/99	09/01	153
Polo (6NF) 1.7 SDI	AKU	1,7	44	4	08/97	12/99	153
Polo (6NF) 1.9 D	AEF	1,9	47	4	10/94	12/99	112
Polo (6NF) 1.9 SDI	AGD	1,9	47	4	07/96	12/99	153
Polo (6R_) 1.2 TDI	CFWA	1,2	55	3	10/09	>>	602
Polo (6R_) 1.6 TDI	CAYA	1,6	55	4	06/09	>>	602
Polo (6R_) 1.6 TDI	CAYB	1,6	66	4	06/09	>>	602
Polo (6R_) 1.6 TDI	CAYC, CLNA	1,6	77	4	06/09	>>	602
Polo (86C, 80) 1.3 D	MN	1,3	33	4	08/86	07/90	112
Polo (86C, 80) 1.4 D	1W	1,4	35	4	10/90	09/94	112
Polo (86CF) 1.4 D	1W	1,4	35	4	08/92	07/94	112
Polo (9N_) 1.4 TDI	AMF, BAY	1,4	55	3	10/01	06/05	328
Polo (9N_) 1.4 TDI	BMS	1,4	59	3	10/05	11/09	538
Polo (9N_) 1.4 TDI	BNM	1,4	51	3	04/05	11/09	328
Polo (9N_) 1.4 TDI	BNV	1,4	59	3	04/05	11/09	328
Polo (9N_) 1.4 TDI	BWB	1,4	51	3	05/06	11/09	538
Polo (9N_) 1.9 SDI	ASY	1,9	47	4	10/01	11/09	328
Polo (9N_) 1.9 TDI	ASZ, BLT	1,9	96	4	11/03	11/09	328
Polo (9N_) 1.9 TDI	ATD, AXR	1,9	74	4	10/01	11/09	328
Polo Classic (6KV2) 1.9 SDI	AEY	1,9	48	4	06/96	09/01	112
Polo Classic (6KV2) 110 1.9 TD	AFN, ASV	1,9	81	4	06/98	09/01	153
Polo Classic (6KV2) 110 1.9 TD	AFN, ASV	1,9	81	4	06/98	09/01	112*

			kW	cyl			H
Polo Classic (6KV2) 110 1.9 TD	AFN, ASV	1,9	81	4	06/98	09/01	271*
Polo Classic (6KV2) 57 1.7 SDI	AKW	1,7	42	4	07/97	09/01	153
Polo Classic (6KV2) 57 1.7 SDI	AKW	1,7	42	4	07/97	09/01	112*
Polo Classic (6KV2) 57 1.7 SDI	AKW	1,7	42	4	07/97	09/01	271*
Polo Classic (6KV2) 64 1.9 D	1Y	1,9	47	4	01/96	10/96	112
Polo Classic (6KV2) 64 1.9 SDI	AEY	1,9	47	4	12/95	08/99	153
Polo Classic (6KV2) 68 1.9 SDI	AGP, AQM	1,9	50	4	08/99	09/01	153
Polo Classic (6KV2) 90 1.9 TDI	AGR, AHU, ALE, AI	1,9	66	4	09/96	09/01	153
Polo Classic (6KV2) 90 1.9 TDI	AGR, AHU, ALE, AI	1,9	66	4	09/96	09/01	112*
Polo Classic (6KV2) 90 1.9 TDI	AGR, AHU, ALE, AI	1,9	66	4	09/96	09/01	271*
Polo Classic (86C, 80) 1.3 D	MN	1,3	33	4	08/86	12/88	112
Polo Classic (86C, 80) 1.4 D	1W	1,4	35	4	10/90	09/94	112
Polo Coupé (86C, 80) 1.3 D	MN	1,3	33	4	08/86	08/90	112
Polo Coupé (86C, 80) 1.4 D	1W	1,4	35	4	08/90	09/94	112
Polo Stufenheck 1.4 TDI	BAY	1,4	55	3	07/03	>>	328
Polo Stufenheck 1.6 TDI	CLNA	1,6	77	4	07/10	>>	602
Polo Stufenheck 1.9 SDI	ASY	1,9	47	4	09/02	>>	328
Polo Stufenheck 1.9 TDI	ATD	1,9	74	4	09/02	>>	328
Polo Variant (6KV5) 1.7 SDI	AKW	1,7	42	4	08/97	09/01	153
Polo Variant (6KV5) 1.7 SDI	AKW	1,7	42	4	08/97	09/01	112*
Polo Variant (6KV5) 1.7 SDI	AKW	1,7	42	4	08/97	09/01	271*
Polo Variant (6KV5) 1.9 TDI	AEY	1,9	47	4	06/97	09/01	153
Polo Variant (6KV5) 1.9 TDI	AFN, ASV	1,9	81	4	06/98	09/01	153
Polo Variant (6KV5) 1.9 TDI	AFN, ASV	1,9	81	4	06/98	09/01	112*
Polo Variant (6KV5) 1.9 TDI	AFN, ASV	1,9	81	4	06/98	09/01	271*
Polo Variant (6KV5) 1.9 TDI	AGP, AQM	1,9	50	4	08/99	09/01	153
Polo Variant (6KV5) 1.9 TDI	AGR, AHU, ALE, AI	1,9	66	4	05/97	09/01	153
Polo Variant (6KV5) 1.9 TDI	AGR, AHU, ALE, AI	1,9	66	4	05/97	09/01	112*
Polo Variant (6KV5) 1.9 TDI	AGR, AHU, ALE, AI	1,9	66	4	05/97	09/01	271*
Quantum 1.9 TD		1,9	55	4	10/93	06/97	112
Quantum Estate 1.6 D	CR, JK	1,6	40	4	08/80	03/88	112
Quantum Estate 1.6 TD	CY	1,6	51	4	04/82	03/88	112
Rabbit I 1.5 D	CK	1,5	37	4	08/76	07/80	112
Rabbit I 1.6 D	CR, JK	1,6	40	4	08/80	07/83	112
Santana 1.6 D	CR	1,6	40	4	08/81	12/84	112
Santana 1.6 D	JK	1,6	40	4	08/80	03/88	112
Santana 1.6 TD	CY	1,6	51	4	12/81	12/84	112
Santana 1.9 TDI	1Z	1,9	66	4	09/95	07/96	153
Santana 1.9 TDI	1Z	1,9	66	4	09/95	07/96	112*
Santana 1.9 TDI	1Z	1,9	66	4	09/95	07/96	271*
Santana 1.9 TDI	AFN	1,9	81	4	11/96	>>	153
Santana 1.9 TDI	AFN	1,9	81	4	11/96	>>	112*
Santana 1.9 TDI	AFN	1,9	81	4	11/96	>>	271*
Santana 1.9 TDI	AHU	1,9	66	4	07/86	>>	153
Santana 1.9 TDI	AHU	1,9	66	4	07/86	>>	112*
Santana 1.9 TDI	AHU	1,9	66	4	07/86	>>	271*
Santana 1.9 TDI	AJM	1,9	85	4	04/00	>>	153
Santana 1.9 TDI	AJM	1,9	85	4	04/00	>>	112*
Santana 1.9 TDI	AJM	1,9	85	4	04/00	>>	271*
Scirocco 2.0 TDI	CFGB, CBBB	2,0	125	4	05/09	>>	602
Scirocco 2.0 TDI	CFHB	2,0	100	4	11/10	>>	602
Scirocco 2.0 TDI	CFHC, CBDB	2,0	103	4	08/08	>>	602
Senda 1.6 D		1,6			>>	01/95	112
Sharan 1.9 TDI	1Z, AHU, ANU	1,9	66	4	09/95	02/00	153
Sharan 1.9 TDI	1Z, AHU, ANU	1,9	66	4	09/95	02/00	112*
Sharan 1.9 TDI	1Z, AHU, ANU	1,9	66	4	09/95	02/00	271*
Sharan 1.9 TDI	AFN, AVG	1,9	81	4	09/96	04/00	153
Sharan 1.9 TDI	AFN, AVG	1,9	81	4	09/96	04/00	112*
Sharan 1.9 TDI	AFN, AVG	1,9	81	4	09/96	04/00	271*
Sharan 1.9 TDI	ANU	1,9	66	4	03/00	03/10	328
Sharan 1.9 TDI	ASZ	1,9	96	4	11/02	03/10	328
Sharan 1.9 TDI	AUY → mot. Nº7M-	1,9	85	4	04/00	03/10	153
Sharan 1.9 TDI	AUY → mot. Nº7M-	1,9	85	4	04/00	03/10	112*
Sharan 1.9 TDI	AUY → mot. Nº7M-	1,9	85	4	04/00	03/10	271*
Sharan 1.9 TDI	AUY mot. Nº7M-2-0	1,9	85	4	04/00	03/10	328
Sharan 1.9 TDI	BTB	1,9	110	4	06/05	03/10	328
Sharan 1.9 TDI 4motion	AUY → mot. Nº7M-	1,9	85	4	04/00	03/10	153
Sharan 1.9 TDI 4motion	AUY → mot. Nº7M-	1,9	85	4	04/00	03/10	112*
Sharan 1.9 TDI 4motion	AUY → mot. Nº7M-	1,9	85	4	04/00	03/10	271*
Sharan 1.9 TDI 4motion	AUY mot. Nº7M-2-0	1,9	85	4	11/01	03/10	328
Sharan 2.0 TDI	BRT	2,0	103	4	11/05	03/10	538
Sharan 2.0 TDI	BVH	2,0	100	4	11/05	03/10	538
Sharan 2.0 TDI	CFFA	2,0	100	4	05/10	>>	602
Sharan 2.0 TDI	CFFB	2,0	103	4	05/10	>>	602
Sharan 2.0 TDI	CFFE	2,0	85	4	11/11	>>	602
Sharan 2.0 TDI	CFGB	2,0	125	4	08/10	>>	602
Sharan 2.0 TDI 4motion	CFFA	2,0	100	4	05/11	>>	602
Sharan 2.0 TDI 4motion	CFFB	2,0	103	4	05/11	>>	602
Spacefox 1.9 SDI	ASY	1,9	47	4	09/07	>>	328
Tiguan 2.0 TDI	CBAB, CFFB	2,0	103	4	03/08	>>	602
Tiguan 2.0 TDI	CFFD	2,0	81	4	05/10	>>	602
Tiguan 2.0 TDI 4motion	CBAA, CFFA	2,0	100	4	11/07	>>	602
Tiguan 2.0 TDI 4motion	CBAB, CFFB, CLJA	2,0	103	4	09/07	>>	602
Tiguan 2.0 TDI 4motion	CBBA	2,0	120	4	02/08	08/09	602
Tiguan 2.0 TDI 4motion	CBBB, CFBG	2,0	125	4	09/07	>>	602
Touareg 2.5 R5 TDI	BAC	2,5	128	5	01/03	05/10	328
Touareg 2.5 R5 TDI	BLK	2,5	120	5	08/03	11/06	328
Touareg 2.5 TDI	BPD	2,5	120	5	01/06	05/10	538
Touareg 2.5 TDI	BPE	2,5	128	5	01/06	05/10	538
Touareg 3.0 TDI	CASB	3,0	155	6	12/06	05/10	602
Touareg 3.0 V6 TDI	CASA	3,0	176	6	01/10	>>	602

			kW	cyl			H
Touareg 3.0 V6 TDI	CASA, CASC	3,0	176	6	11/07	05/10	602
Touareg 3.0 V6 TDI	CASD, CJMA	3,0	150	6	01/10	>>	602
Touareg 3.0 V6 TDI	CATA	3,0	165	6	11/04	05/10	602
Touareg 4.2 V8 TDI	CKDA	4,2	250	8	01/10	06/10	602
Touareg 5.0 V10 TDI	AYH	5,0	230	10	10/02	05/10	328
Touareg 5.0 V10 TDI	BLE	5,0	230	10	11/04	05/10	538
Touran 1.6 TDI	CAYB	1,6	66	4	05/10	>>	602
Touran 1.6 TDI	CAYC	1,6	77	4	05/10	>>	602
Touran 1.9 TDI	AVQ	1,9	74	4	02/03	05/04	300
Touran 1.9 TDI	BLS, BKC, BXE	1,9	77	4	08/03	05/10	300
Touran 1.9 TDI	BRU, BXF, BXJ	1,9	66	4	11/04	05/10	300
Touran 2.0 TDI	AZV	2,0	100	4	02/03	05/10	301
Touran 2.0 TDI	BMM	2,0	103	4	12/05	05/10	300
Touran 2.0 TDI	BMN	2,0	125	4	12/05	05/10	622
Touran 2.0 TDI	CFJA	2,0	125	4	12/05	05/10	602
Touran 2.0 TDI	CLCA	2,0	81	4	11/10	>>	602
Touran 2.0 TDI 16V	BKD	2,0	103	4	08/03	05/10	301
Vento 1.9 D	1Y	1,9	48	4	11/91	09/98	112
Vento 1.9 SDI	AEY	1,9	47	4	04/97	09/98	153
Vento 1.9 TD	AAZ	1,9	55	4	11/91	09/98	112
Vento 1.9 TDI	1Z, AHU, ALE	1,9	66	4	09/93	09/98	153
Vento 1.9 TDI	1Z, AHU, ALE	1,9	66	4	09/93	09/98	112*
Vento 1.9 TDI	1Z, AHU, ALE	1,9	66	4	09/93	09/98	271*
Vento 1.9 TDI	AFN	1,9	81	4	04/96	09/98	153
Vento 1.9 TDI	AFN	1,9	81	4	04/96	09/98	112*
Vento 1.9 TDI	AFN	1,9	81	4	04/96	09/98	271*
Voyage 1.6 D		1,6	40	4	09/81	>>	112
Voyage 1.9 TDI	1Z	1,9	66	4	09/99	09/01	153
VOLVO							
240 2.0 D	D20	2,0	50	4	08/79	09/81	112
240 2.4 D	D24	2,4	58	6	08/87	08/93	112
240 2.4 D	D24	2,4	60	6	08/78	07/85	112
240 Kombi 2.4 D	D24	2,4	58	6	08/88	08/93	112
240 Kombi 2.4 D	D24	2,4	60	6	04/79	08/93	112
340 1.6 D	D16	1,6	40	4	08/84	07/91	121
360 1.6 D	D16	1,6	40	4	08/84	07/91	121
360 1.8 D	XUD7	1,8	44-60	4	09/98	>>	146
440 K 1.9 TD	D19T	1,9	66	4	07/94	12/96	341
460 L 1.9 TD	D19T	1,9	66	4	07/94	07/96	341
740 2.4 D	D24	2,4	60	6	08/84	07/92	112
740 2.4 TD	D24T	2,4	80	6	08/85	07/87	112
740 2.4 TD	D24T	2,4	83	6	08/84	07/90	112
740 2.4 TD	D24TIC	2,4	90	6	08/86	10/88	112
740 Kombi 2.4 D	D24	2,4	60	6	08/85	07/88	112
740 Kombi 2.4 TD	D24T	2,4	80	6	09/85	07/92	112
740 Kombi 2.4 TD Intercooler	D24TIC	2,4	90	6	08/86	07/88	112
760 2.4 D	D24	2,4	60	6	01/82	07/92	112
760 2.4 TD	D24T	2,4	80	6	04/87	07/92	112
760 2.4 TD	D24T	2,4	82	6	08/82	07/87	112
760 2.4 TD Intercooler	D24TIC	2,4	85	6	08/87	07/92	112
760 Kombi 2.4 D	D24	2,4	60	6	01/82	07/92	112
760 Kombi 2.4 TD Intercooler	D24TIC	2,4	85	6	08/87	07/92	112
780 2.4 D	D24TIC	2,4	90	6	04/86	07/90	112
780 2.4 TD	D24TIC	2,4	85	6	08/85	07/91	112
850 2.5 TDI	D5252T	2,5	103	5	08/95	12/96	153
850 2.5 TDI	D5252T	2,5	103	5	08/95	12/96	271*
850 Kombi 2.5 TDI	D5252T	2,5	103	5	08/95	12/96	153
850 Kombi 2.5 TDI	D5252T	2,5	103	5	08/95	12/96	271*
940 2.4 D	D24	2,4	60	6	08/90	12/94	112
940 2.4 TD	D24T	2,4	80	6	08/90	12/94	112
940 2.4 TD Intercooler	D24TIC	2,4	90	6	08/90	12/94	112
940 II 2.4 TD Interc.	D24TIC	2,4	90	6	08/94	10/98	112
940 II Kombi 2.4 TD Interc.	D24TIC	2,4	90	6	08/94	10/98	112
940 Kombi 2.4 D	D24	2,4	60	6	08/90	07/95	112
940 Kombi 2.4 TD	D24T	2,4	80	6	08/90	07/94	112
940 Kombi 2.4 TD Intercooler	D24TIC	2,4	90	6	08/90	08/94	112
960 2.4 TD Interc.	D24TIC	2,4	85	6	09/91	07/94	112
960 Kombi 2.4 TD Interc.	D24TIC	2,4	85	6	09/91	07/94	112
960 Kombi 2.4 TDI	D24TIC	2,4	90	6	09/90	08/93	112
C30 2.0 D	D4204T	2,0	100	4	10/06	>>	537
C30 D 5 → chassis Nº62745	D5244T8	2,4	132	5	11/06	07/10	638
C30 D 5 → chassis Nº62745	D5244T8, T13	2,4	132	5	11/06	07/10	615
C30 D 5 → chassis Nº62745	D5244T9	2,4	120	5	10/06	07/10	638
C30 D 5 → chassis Nº62745	D5244T9	2,4	120	5	11/06	07/10	615
C30 D 5 chassis Nº62746 →	D5244T8	2,4	132	5	10/06	07/10	642
C30 D 5 chassis Nº62746 →	D5244T9	2,4	120	5	10/06	07/10	642
C70 II 2.0 D	D4204T	2,0	100	4	03/07	>>	537
C70 II Cabriolet 2.0 D	D4204T	2,0	100	4	01/08	>>	537
C70 II D5 → chassis Nº49640	D5244T8	2,4	132	5	03/06	>>	615
C70 II D5 → chassis Nº49640	D5244T8	2,4	132	5	08/06	07/10	638
C70 II D5 chassis Nº49641 →	D5244T8	2,4	132	5	08/06	07/10	642
S40 I 1.9 DI	D4192T2	1,9	70	4	03/99	07/00	149
S40 I 1.9 DI	D4192T3	1,9	85	4	07/00	12/03	462
S40 I 1.9 DI	D4192T4	1,9	75	4	07/00	12/03	462
S40 I 1.9 TD	D4192T	1,9	66	4	07/95	08/99	178
S40 II 1.6 D	D4164T	1,6	81	4	01/05	>>	350
S40 II 2.0 D	D4204T	2,0	100	4	01/04	>>	537
S40 II 2.0 D	D4204T2	2,0	98	4	07/05	12/06	537
S40 II 2.4 D5 → chassis Nº3803	D5244T8	2,4	132	5	03/06	07/10	615
S40 II 2.4 D5 → chassis Nº3803	D5244T8	2,4	132	5	03/06	07/10	638
S40 II 2.4 D5 chassis Nº380304	D5244T8	2,4	132	5	03/06	07/10	642

			kW	cyl			
S60 2.4 D	D5244T2	2,4	96	5	12/01	>>	353
S60 2.4 D5	D5244T	2,4	120	5	07/01	04/10	353
S60 I 2.4 D	D5244T5	2,4	120	5	08/06	07/09	638
S60 I 2.4 D	D5244T5	2,4	120	5	01/07	03/10	615
S60 I 2.4 D5	D5244T4	2,4	136	5	08/05	07/09	638
S60 I 2.4 D5	D5244T4	2,4	136	5	09/05	03/10	615
S60 I D	D5244T7	2,4	93	5	08/05	07/09	638
S60 I D	D5244T7	2,4	93	5	09/05	03/10	615
S60 II D3	D5204T2	2,0	120	5	08/10	07/11	638
S60 II D3	D5204T2, T3	2,0	120	5	04/10	>>	615
S60 II D5	D5244T10	2,4	151	5	04/10	07/11	615
S60 II D5	D5244T10	2,4	151	5	08/10	07/11	638
S60 II D5	D5244T11, T15	2,4	158	5	06/11	>>	615
S60 II D5	D5244T11, T15	2,4	158	5	08/11	>>	638
S70 2.5 TDI	D5252T	2,5	103	5	01/97	11/00	153
S70 2.5 TDI	D5252T	2,5	103	5	01/97	11/00	271*
S80 2.4 D	D5244T2	2,4	96	5	10/01	07/06	353
S80 2.4 D5	D5244T	2,4	120	5	08/01	07/06	353
S80 2.5 TDI	D5252T	2,5	103	5	01/99	07/06	153
S80 II 2.0 TDI	D4204T	2,0	100	4	02/08	>>	537
S80 II 2.4 D	D5244T19	2,4	120	5	08/09	07/10	642
S80 II 2.4 D	D5244T5	2,4	120	5	08/06	07/09	638
S80 II 2.4 D	D5244T5, T19	2,4	120	5	03/06	03/11	615
S80 II D3	D5204T2	2,0	120	5	08/10	07/11	638
S80 II D3	D5204T2, T3	2,0	120	5	01/10	>>	615
S80 II D3	D5204T3	2,0	120	5	08/11	07/12	638
S80 II D5	D5244T4	2,4	136	5	03/06	05/09	615
S80 II D5	D5244T4	2,4	136	5	03/06	07/09	638
V40 Kombi 1.9 DI	D4192T2	1,9	70	4	03/99	07/00	149
V40 Kombi 1.9 DI	D4192T3	1,9	85	4	07/00	06/04	462
V40 Kombi 1.9 DI	D4192T4	1,9	75	4	07/00	06/04	462
V40 Kombi 1.9 TD	D4192T	1,9	66	4	07/95	08/99	178
V40 Kombi 2.0 D	D4204T	2,0	100	4	12/02	06/04	537
V50 1.6 D	D4164T	1,6	81	4	01/05	>>	350
V50 2.0 D	D4204T	2,0	100	4	04/04	>>	537
V50 2.0 D	D4204T2	2,0	98	4	07/05	12/06	537
V50 2.4 D → chassis Nº396178	D5244T9	2,4	120	5	05/07	09/10	615
V50 2.4 D5 → chassis Nº39617	D5244T8	2,4	132	5	04/06	07/10	638
V50 2.4 D5 → chassis Nº39617	D5244T8,T13	2,4	132	5	03/06	>>	615
V50 2.4 D5 chassis Nº396179 –	D5244T8	2,4	132	5	04/06	07/10	642
V60 2.4 D5	D5244T11, T15	2,4	158	5	06/11	>>	615
V60 2.4 D5	D5244T11, T15	2,4	158	5	09/11	>>	638
V60 D3	D5204T2	2,0	120	5	09/10	08/11	638
V60 D3	D5204T2, T3	2,0	120	5	09/10	08/11	615
V60 D5	D5244T10	2,4	151	5	09/10	>>	615
V60 D5	D5244T10	2,4	151	5	09/10	08/11	638
V70 I Kombi 2.5 TDI	D5252T	2,5	103	5	01/97	05/00	153

			kW	cyl			
V70 I TDI	D5252T	2,5	103	5	01/97	05/00	153
V70 II 2.4 D	D5244T2	2,4	96	5	12/01	08/07	353
V70 II 2.4 D	D5244T7	2,4	93	5	05/05	07/07	615
V70 II 2.4 D	D5244T7	2,4	93	5	08/05	07/07	638
V70 II 2.4 D5	D5244T / D5244T5	2,4	120	5	08/01	07/06	353
V70 II 2.4 D5	D5244T4	2,4	136	5	12/05	07/07	615
V70 II 2.4 D5	D5244T4	2,4	136	5	08/06	07/07	638
V70 II 2.4 D5	D5244T5	2,4	120	5	08/06	07/07	615
V70 II 2.4 D5	D5244T5	2,4	120	5	08/06	07/07	638
V70 II 2.4 D5 AWD	D5244T5 / D5244T:	2,4	120	5	03/03	08/07	353
V70 II 2.5 TDI	D5252T	2,5	103	5	03/00	08/07	153
V70 II Kombi 2.4 D	D5244T2	2,4	96	5	12/01	>>	353
V70 II Kombi 2.4 D5	D5244T	2,4	120	5	08/01	07/06	353
V70 II Kombi 2.4 D5 AWD	D5244T2	2,4	120	5	03/03	>>	353
V70 II Kombi 2.5 TDI	D5252T	2,5	103	5	03/00	>>	153
V70 III 2.0 D	D4204T	2,0	100	4	10/07	>>	537
V70 III 2.0 D4	D5204T3	2,0	120	5	08/11	>>	642
V70 III 2.4 D	D5244T14	2,4	129	5	05/09	>>	615
V70 III 2.4 D	D5244T14	2,4	129	5	08/09	07/10	638
V70 III D3	D5204T2	2,0	120	5	08/10	07/11	638
V70 III D3	D5204T2, T3	2,0	120	5	03/10	>>	615
V70 III D5	D5244T11, T15	2,4	158	5	06/11	>>	615
V70 III D5	D5244T11, T15	2,4	158	5	08/11	>>	638
V70 III D5	D5244T4	2,4	136	5	08/07	>>	615
V70 III D5	D5244T4	2,4	136	5	08/07	07/09	638
V70 III Kombi 2.0 D	D4204T	2,0	100	4	10/07	>>	537
XC60 2.4 D (Euro III, Euro IV)	D5244T16	2,4	120	5	08/09	07/11	642
XC60 2.4 D (Euro III, Euro IV)	D5244T5, T16	2,4	120	5	05/08	>>	615
XC60 D5 AWD (Euro III, Euro I\	D5244T4	2,4	136	5	05/08	12/09	615
XC60 D5 AWD (Euro III, Euro I\	D5244T4	2,4	136	5	03/09	07/09	638
XC60 D5 AWD (Euro III, Euro I\	D5244T4	2,4	136	5	03/09	07/09	642
XC70 Cross Country 2.4 D5 XC	D5244T	2,4	120	5	09/02	08/07	353
XC70 I 2.4 D5 AWD	D5244T4	2,4	136	5	05/05	07/07	615
XC70 I 2.4 D5 AWD	D5244T4	2,4	136	5	12/05	07/07	638
XC70 II 2.4 D	D5244T14	2,4	129	5	08/09	07/10	638
XC70 II 2.4 D	D5244T14	2,4	129	5	01/10	>>	615
XC70 II 2.4 D AWD	D5244T16	2,4	120	5	08/09	07/11	638
XC70 II 2.4 D AWD	D5244T5, T16	2,4	120	5	08/07	>>	615
XC70 II D3 AWD	D5204T2	2,0	120	5	08/10	12/11	638
XC70 II D3 AWD	D5204T2, T3	2,0	120	5	08/11	>>	615
XC70 II D3 AWD	D5204T3	2,0	120	5	08/11	07/13	638
XC70 II D5 AWD	D5244T11, T15	2,4	158	5	06/11	>>	615
XC70 II D5 AWD	D5244T11, T15	2,4	158	5	08/11	>>	638
XC70 II D5 AWD	D5244T4	2,4	136	5	08/07	>>	615
XC70 II D5 AWD	D5244T4	2,4	136	5	08/07	07/09	638
XC90 2.4 D5	D5244T / D5244T5	2,4	120	5	10/02	>>	353

(*): models 271/327/333 and some 112, are auxiliary glow plugs (cooling-water preheating).

(*): los modelos 271/327/333 y algunos 112, son bujías auxiliares (para calefacción previa del agua refrigerante).

CAPÍTULO B -
APLICACION POR VEHICULOS
POR ORDEN ALFABÉTICO

Brand and model (Type B) / Hersteller und modell (Typ B) / Constructeur et modèle (Type B) / Costruttore e modello (Tipo B) / Constructor y modelo (Tipo B) / Montadora e modelo (Tipo B)

Vehicles application / Anwendungen durch Träger / Application par des véhicules / Applicazioni in veicoli / Aplicações por veículos

			kW	cyl			
ALFA ROMEO							
AR 6 1.9 D	160 D100	1,9	51	4	04/85	12/89	110
AR 6 2.4 D	8144.61.200	2,4	53	4	04/85	02/86	557
AR 8 2.4 D	8140.61.200	2,4	53	4	04/78	08/86	557
AR 8 2.5 D	8144.67.220	2,5	55	4	09/86	12/89	119
BEDFORD							
Blitz 2.1 D	21D	2,1	44	4	09/81	10/87	561
Blitz 2.3 D	23D	2,3	46	4	01/73	10/87	122
Brava 2.2 D Pick Up 4x4		2,2	52	4	12/88	>>	172
CF 2.3 D	Opel 23D OHC	2,3	48	4	01/81	>>	110
Trucks Bedford (thermostarter 1	Chevrolet						245
CHEVROLET							
C10 Pick Up	V8 350 (Z)	5,7		8	01/80	12/81	318
C10 Pick Up	V8 379 (C), (J)	6,2		8	01/82	12/86	458
C10 Suburban	V8 379 (C)	6,2		8	01/82	12/86	458
C1500 Pick Up	V8 379 (C)	6,2		8	01/89	12/93	458
C1500 Pick Up	V8 395 (F), (S)	6,5		8	01/95	12/98	458
C1500 Pick Up	V8 395 (P)	6,5		8	01/94	12/95	458
C1500 Suburban	V8 395 (F)	6,5		8	01/94	12/99	458
C20 Pick Up	V8 379 (C), (J)	6,2		8	01/82	12/86	458
C20 Suburban	V8 379 (J)	6,2		8	01/82	12/86	458
C2500 Pick Up	V8 379 (C), (J)	6,2		8	01/89	12/93	458
C2500 Pick Up	V8 395 (F)	6,5		8	01/92	12/00	458
C2500 Pick Up	V8 395 (P)	6,5		8	01/95	12/95	458
C2500 Pick Up	V8 395 (S)	6,5		8	01/94	12/98	458
C2500 Suburban	V8 379 (C), (J)	6,2		8	01/92	12/93	458
C2500 Suburban	V8 395 (F)	6,5		8	01/92	12/99	458
C30 Pick Up	V8 379 (J)	6,2		8	01/82	12/86	458
C3500 Pick Up	V8 379 (J)	6,2		8	01/89	12/93	458
C3500 Pick Up	V8 395 (F)	6,5		8	01/92	12/00	458
C3500 Pick Up HD Chassis Cab	V8 395 (F)	6,5		8	01/01	12/02	458
Express 2500, 3500	V8 6.5L (F)	6,5		8	01/99	12/02	458
Full Size CK 5.7 Light Truck	V8 350 (N)	5,7	350	8	01/80	12/81	318
G20 Van	V8 379 (C)	6,2		8	01/83	12/93	458
G20 Van	V8 379 (J)	6,2		8	01/84	12/85	458
G20 Van	V8 379 (J)	6,2		8	01/92	>>	458
G20 Van	V8 395 (F)	6,2		8	01/96	12/97	458
G20 Van	V8 395 (P)	6,2		8	01/94	12/95	458
G20 Van Express	V8 395 (F)	6,5		8	01/97	>>	458
G20 Van Sportvan	V8 379 (C)	6,2		8	01/83	12/93	458
G20 Van Sportvan	V8 395 (P)	6,5		8	01/94	12/95	458
G2500 Van	V8 395 (F)	6,5		8	01/98	>>	458
G30 Van	V8 379 (C)	6,2		8	01/82	>>	458
G30 Van	V8 379 (J)	6,2		8	01/84	12/93	458
G30 Van	V8 395 (F)	6,5		8	01/97	>>	458
G30 Van	V8 395 (Y)	6,5		8	01/92	12/96	458
G30 Van Express	V8 395 (F)	6,5		8	01/96	12/97	458
G30 Van Sportvan	V8 379 (J)	6,2		8	01/83	12/92	458
G30 Van Sportvan	V8 395 (Y)	6,5		8	01/94	12/96	458
G3500 Van	V8 395 (F)	6,5		8	01/98	>>	458
K10 Pick Up	V8 379 (C)	6,2		8	01/82	12/86	458
K10 Pick Up	V8 379 (C)	6,2		8	01/89	12/93	458
K10 Pick Up	V8 395 (F), (S)	6,5		8	01/96	12/98	458
K10 Pick Up	V8 395 (P), (F), (S)	6,5		8	01/94	12/95	458
K10 Suburban	V8 379 (C)	6,2		8	01/82	12/86	458
K10 Suburban	V8 395 (F)	6,5		8	01/94	12/99	458
K2500 Pick Up	V8 379 (C), (J)	6,2		8	01/89	12/93	458
K2500 Pick Up	V8 395 (F)	6,5		8	01/92	12/00	458
K2500 Pick Up	V8 395 (P), (S)	6,5		8	01/94	12/95	458
K2500 Pick Up	V8 395 (S)	6,5		8	01/98	>>	458
K2500 Suburban	V8 395 (F)	6,5		8	01/94	12/99	458
K30 Pick Up	V8 379 (J)	6,2		8	01/82	12/86	458
K3500	V8 379 (J)	6,2		8	01/89	12/93	458
K3500	V8 395 (F)	6,5		8	01/92	12/00	458
LUV Pick Up	L4 134 (S)	2,2			01/81	>>	172
MD Bus Chassis	V8 395 (F)	6,5		8	01/97	12/98	458
P20 Pick Up	V8 379 (J)	6,2		8	01/89	12/92	458
P30 Van	V8 379 (J)	6,2		8	01/82	12/93	458
P30 Van	V8 395 (F), (Y)	6,5		8	01/94	12/99	458
Pick Up 2.0 D	MWM	2,0					241
Pick Up D 20	MWM						241
Pick Up Silverado 2.5 D	TD Maxion	2,5					135
Pick Up Silverado TD	TD MWM						241
R10 Pick Up	V8 379 (C)	6,2		8	01/87	>>	458
R10 Suburban	V8 379 (C)	6,2		8	01/87	>>	458
R1500 Suburban	V8 379 (C)	6,2		8	01/89	12/91	458
R20 Pick Up	V8 379 (C), (J)	6,2		8	01/87	>>	458
R20 Suburban	V8 379 (J)	6,2		8	01/87	>>	458
R2500 Pick Up	V8 379 (J)	6,2		8	01/89	>>	458
R2500 Suburban	V8 379 (J)	6,2		8	01/89	12/91	458
R30 Pick Up	V8 379 (J)	6,2		8	01/87	>>	458
R3500 Pick Up	V8 379 (J)	6,2		8	01/89	12/91	458
S10 2.5 TD	Maxion 4A	2,5	74	4	10/95	01/00	135
S10 2.5 TD 4x4	Maxion 4A	2,5	74	4	10/95	01/00	135
S10 2.8 CTDI 4x4	Duramax	2,8	132	4	02/12	08/13	610
S10 2.8 TD	MWM 4.07 TCA	2,8	97	4	02/00	07/05	135
S10 2.8 TD 4x4 electronic	MWM 4.07 TCE	2,8	103	4	08/05	01/12	135
Sierra 2500 HD base truck	V8 400 (VIN:1) Duramax	6,6		8	01/02	12/04	546
Sierra 2500 HD base truck	V8 400 (VIN:2) Duramax	6,6		8	01/05	>>	306
Sierra 2500 HD SL truck	V8 400 (VIN:1) Duramax	6,6		8	01/01	12/02	546
Sierra 2500 HD SLE truck	V8 400 (VIN:1) Duramax	6,6		8	01/01	12/04	546
Sierra 2500 HD SLE truck	V8 400 (VIN:2) Duramax	6,6		8	01/05	>>	306
Sierra 2500 HD SLT truck	V8 400 (VIN:1) Duramax	6,6		8	01/01	12/04	546
Sierra 2500 HD SLT truck	V8 400 (VIN:2) Duramax	6,6		8	01/05	>>	306
Sierra 2500 HD WT truck	V8 400 (VIN:1) Duramax	6,6		8	01/03	12/04	546
Sierra 2500 HD WT truck	V8 400 (VIN:2) Duramax	6,6		8	01/05	>>	306
Sierra 3500 base truck	V8 400 (VIN:1) Duramax	6,6		8	01/02	12/04	546
Sierra 3500 SL truck	V8 400 (VIN:1) Duramax	6,6		8	01/01	12/02	546
Sierra 3500 SLE truck	V8 400 (VIN:1) Duramax	6,6		8	01/01	12/04	546
Sierra 3500 SLT truck	V8 400 (VIN:1) Duramax	6,6		8	01/01	12/04	546
Sierra 3500 WT truck	V8 400 (VIN:1) Duramax	6,6		8	01/03	12/04	546
Silverado 2500 base truck	V8 400 (VIN:1) Duramax	6,6		8	01/01	>>	546
Silverado 2500 HD base truck	V8 400 (VIN:1) Duramax	6,6		8	01/01	12/04	546
Silverado 2500 HD base truck	V8 400 (VIN:2) Duramax	6,6		8	01/05	>>	306
Silverado 2500 HD LS truck	V8 400 (VIN:1) Duramax	6,6		8	01/01	12/04	546
Silverado 2500 HD LS truck	V8 400 (VIN:2) Duramax	6,6		8	01/05	>>	306
Silverado 2500 HD LT truck	V8 400 (VIN:1) Duramax	6,6		8	01/01	12/04	546
Silverado 2500 HD LT truck	V8 400 (VIN:2) Duramax	6,6		8	01/05	>>	306
Silverado 2500 HD WT truck	V8 400 (VIN:1) Duramax	6,6		8	01/01	12/04	546
Silverado 2500 LS truck	V8 400 (VIN:1) Duramax	6,6		8	01/01	12/02	546
Silverado 2500 LT truck	V8 400 (VIN:1) Duramax	6,6		8	01/01	>>	546
Silverado 3500 base truck	V8 400 (VIN:1) Duramax	6,6		8	01/01	12/04	546
Silverado 3500 base truck	V8 400 (VIN:2) Duramax	6,6		8	01/05	>>	306
Silverado 3500 LS truck	V8 400 (VIN:1) Duramax	6,6		8	01/01	12/04	546
Silverado 3500 LS truck	V8 400 (VIN:2) Duramax	6,6		8	01/05	>>	306
Silverado 3500 LT truck	V8 400 (VIN:1) Duramax	6,6		8	01/01	12/04	546
Silverado 3500 LT truck	V8 400 (VIN:2) Duramax	6,6		8	01/05	>>	306
Silverado 3500 WT truck	V8 400 (VIN:1) Duramax	6,6		8	01/01	12/04	546
Silverado Pick Up TDI	LMM	6,6	230	8	01/09	>>	627
Silverado Pick Up TDI 2500	LMM	6,6	224	8	01/09	>>	627
Silverado Pick Up TDI 2500 allrad	LMM	6,6	224	8	01/09	>>	627
Silverado Pick Up TDI 4x4	LMM	6,6	230	8	01/09	>>	627
Suburban	V8 378 (C)	6,2		8	01/85	12/93	459
Suburban	V8 378 (J)	6,2		8	01/85	12/93	459
V10 Pick Up	V8 379 (C)	6,2		8	01/87	>>	458
V10 Suburban	V8 379 (C)	6,2		8	01/87	>>	458
V1500 Suburban	V8 379 (C)	6,2		8	01/89	12/91	458
V20 Pick Up	V8 379 (C), (J)	6,2		8	01/87	>>	458
V20 Suburban	V8 379 (J)	6,2		8	01/87	>>	458
V2500 Suburban	V8 379 (J)	6,2		8	01/89	12/97	458
V30 Pick Up	V8 379 (J)	6,2		8	01/87	>>	458
V3500 Pick Up	V8 379 (J)	6,2		8	01/89	12/91	458
CITROËN							
C15 1.8 D	161A (XUD7)	1,8	44	4	07/86	12/00	110
C15 1.9 D	DW8	1,9	44	4	12/00	12/05	131
C25 1.9 D	D9B (XUD9A/U)	1,9	51	4	07/87	02/94	110
C25 1.9 TD	M705	1,9	60	4	04/92	02/94	111
C25 2.5 D	CRD93L (U25-661)	2,5	54	4	10/85	02/94	557
C25 2.5 D 4x4	CRD93L (U25-661)	2,5	54	4	01/87	02/94	557
C25 2.5 D Turbo	CRD93LS (U25-673)	2,5	70	4	08/87	02/94	557
C25 2.5 D Turbo 4x4	CRD93LS (U25-673)	2,5	70	4	08/87	02/94	557
C35 2.2 D	CRD90	2,2	45	4	04/79	12/79	111
C35 2.5 D	B25637	2,5	51	4	02/80	01/94	557
C35 Bus 2.2 D	B22615	2,2	45	4	11/73	01/80	564
C35 Kasten 2.2 D	B22615	2,2	45	4	11/73	01/80	564
C35 Pick Up 2.5 D	B25637	2,5	51	4	07/81	12/92	111
Jumper 1.9 D	D9B (XUD9A/U)	1,9	51	4	02/94	08/98	111
Jumper 1.9 D	D9B (XUD9A/U)	1,9	51	4	01/99	04/02	146
Jumper 1.9 D	DJY (XUD9A)	1,9	50	4	07/99	04/02	146
Jumper 1.9 TD	D8C (XUD9UTF)	1,9	66	4	08/94	08/98	111
Jumper 1.9 TD	D8C (XUD9UTF)	1,9	66	4	09/98	04/02	146
Jumper 1.9 TD	D8C (XUD9UTF)	1,9	68	4	02/94	08/98	111
Jumper 1.9 TD	D8C (XUD9UTF)	1,9	68	4	09/98	04/02	146
Jumper 1.9 TD	DHX (XUD9TF/BTF	1,9	66	4	03/94	08/98	111
Jumper 1.9 TD 4x4	D8C (XUD9UTF)	1,9	68	4	08/96	08/98	111
Jumper 1.9 TD 4x4	D8C (XUD9UTF)	1,9	68	4	09/98	04/02	146
Jumper 2.0 HDI	RHV (DW10UTD)	2,0	62	4	04/02	>>	132
Jumper 2.2 HDI	DW12TED	2,2	74	4	04/02	>>	132
Jumper 2.2 HDI	DW12UTED	2,2	74	4	02/02	06/06	537
Jumper 2.2 HDI 100	4HV (P22DTE)	2,2	74	4	04/06	>>	246
Jumper 2.2 HDI 120	4HU (P22DTE)	2,2	88	4	04/06	>>	246
Jumper 2.5 D	T9A (DJ5)	2,5	63	4	08/94	04/02	111
Jumper 2.5 D 4x4	T9A (DJ5)	2,5	63	4	03/94	04/02	111
Jumper 2.5 TD	T8A (DJ5T)	2,5	76	4	08/94	04/02	111
Jumper 2.5 TD 4x4	T8A (DJ5T)	2,5	76	4	08/96	04/02	111
Jumper 2.5 TDI	THX (DJ5TED)	2,5	79	4	12/96	11/00	270
Jumper 2.5 TDI 4x4	THX (DJ5TED)	2,5	79	4	12/96	11/00	270
Jumper 2.8 D	8140.63 (F28D)	2,8	64	4	01/99	02/02	136
Jumper 2.8 HDI	8140.43N	2,8	107	4	05/04	>>	136
Jumper 3.0 HDI 145	F30DT	3,0	107	4	07/10	>>	352
Jumper 3.0 HDI 160	F30DT	3,0	116	4	06/09	>>	352
DACIA							
Duster 1.6 D Shifter Pick Up	F8M	1,6	40	4	11/89	>>	119
Logan Pick Up 1.5 DCI	K9K 792	1,5	50	4	03/08	>>	462
Logan Pick Up 1.5 DCI	K9K 796	1,5	63	4	03/08	>>	462
DAF							
400- Serie 428-435 2.5 D	EN 55	2,5	53	4	04/89	08/93	110
400- Serie 428-435 2.5 TD	ET70	2,5	71	4	04/89	08/93	110
DAIHATSU							
1000 - D 12V Cab, Van	CL20						198
Bus SV37 4WD	DG			4	01/70	12/73	493
Delta	13B			4	09/84	08/88	199

			kW	cyl			
Delta	14B			4	08/88	04/95	197
Delta	2C			4	08/88	>>	433
Delta	2C-T			4	08/88	>>	522
Delta	3B			4	02/83	07/84	162
Delta	3B (battery 24V)			4	01/80	02/83	428
Delta	3B (battery 24V)			4	05/95	>>	197
Delta	B			4	01/72	07/77	472
Delta	B			4	08/77	09/80	428
Delta	B			4	09/80	07/88	199
Delta	B			4	08/88	04/95	197
Delta	DG			4	08/77	02/83	198
Delta	DL			4	02/83	04/95	522
Delta DV24 (D200)	DG			4	01/71	>>	570
Delta DV26, SV18-26	DG	2,5		4	01/72	07/77	493
Delta DV32 (D300)	DG			4	01/71	>>	570
Delta Truck 2.5	DG	2,5	45	4	08/77	09/80	198
Delta Truck 2.5	DL40	2,5	54	4	10/82	07/88	198
Delta Truck 3.0	B	3,0	60	4	02/83	07/88	162
Delta Truck 3.4	3B	3,4	70	4	02/83	07/88	162
Delta Truck 3.4	3B (battery 24V)	3,4	70	4	02/83	07/88	199
Delta Wide	1C			4	05/83	08/87	522
Delta Wide	1C			4	08/87	08/88	202
Delta Wide	2C			4	05/83	05/85	522
Delta Wide	2C			4	08/88	08/95	202
Delta Wide	2C-T			4	08/85	08/87	522
Delta Wide	2C-T			4	08/87	08/95	202
Delta Wide	3C-T			4	09/93	11/96	449
Delta Wide 2.0 D	2C		54	4	08/95	11/96	518
Delta XZ 300 series	J050C, S050C, S05D			4	05/99	>>	572
Delta XZU 400 series	J050C, S050C, S05D			4	05/99	>>	572
DEUTZ							
Truck Magirus 75 D 6 FL, 75 D 6 KF (24v)	F10L714			10			219
Truck Magirus 75 D 6 FL, 75 D 6 KF (24v)	F12L714			12			219
Truck Magirus 75 D 6 FL, 75 D 6 KF (24v)	F6L714			6			219
Truck Magirus 75 D 6 FL, 75 D 6 KF (24v)	F8L714			8	01/66		219
Truck Sirius 90 L	F/A2L514			2	05/64		217
Truck Sirius 90 L	F/A3L514			3	05/64		217
Truck Sirius 90 L	F/A4L514			4	05/64		217
Truck Sirius 90 L	F/A6L514			6	05/64		217
Truck Sirius 90 L (24v)	F12L614			12	01/66		219
Truck Sirius 90 L (24v)	F2L514			2	01/66		219
Truck Sirius 90 L (24v)	F2L614			2	01/66		219
Truck Sirius 90 L (24v)	F3L514			3	01/66		219
Truck Sirius 90 L (24v)	F3L614			3	01/66		219
Truck Sirius 90 L (24v)	F4L514F			4	01/66		219
Truck Sirius 90 L (24v)	F4L614			4	01/66		219
Truck Sirius 90 L (24v)	F6L514			6	01/66		219
Truck Sirius 90 L (24v)	F6L614			6	01/66		219
Truck Sirius 90 L (24v)	F6L812			6			219
Truck Sirius 90 L (24v)	F8L614			8	01/66		219
DODGE							
Sprinter Cargo Van 2.7 CDI	MBE600	2,7			01/01	12/04	143
Sprinter Van 2.7 CDI	MBE600	2,7			01/01	12/04	143
FIAT							
242/15 18D		2,2	46	4	10/75	08/80	564
Ducato 1.9 D	149 B1.000	1,9	52	4	01/88	08/90	110
Ducato 1.9 D	230 A2.000	1,9	51	4	03/94	04/02	348
Ducato 1.9 D	D9B (XUD9A)	1,9	50	4	04/98	04/02	146
Ducato 1.9 D	DJY	1,9	50	4	04/98	04/02	146
Ducato 1.9 TD	230 A3.000	1,9	60	4	03/94	04/02	348
Ducato 1.9 TD	280 A1.000	1,9	60	4	03/89	03/94	110
Ducato 1.9 TD	DHX (XUD9TF/L)	1,9	66	4	04/98	04/02	110
Ducato 1.9 TD Comb	230 A4.000	1,9	59	4	08/94	04/02	110
Ducato 2.0 D 115 Multijet	250 A1.000	2,0	85	4	06/11	>>	632
Ducato 2.0 JTD	RHV (DW10)	2,0	62	4	10/01	04/02	132
Ducato 2.3 D 120 Multijet	F1AE0481D	2,3	88	4	07/06	>>	352
Ducato 2.3 D 130 Multijet	FIAE3481D	2,3	96	4	01/07	>>	352
Ducato 2.3 D 150 Multijet	FIAE3481E	2,3	109	4	06/11	>>	352
Ducato 2.3 JTD	F1AE0481C	2,3	81	4	04/02	>>	352
Ducato 2.3 JTD	F1AE0481T	2,3	93	4	12/09	>>	352
Ducato 2.4 D	8144.61	2,4	53	4	01/82	08/90	111
Ducato 2.4 D 4x4	8144.61	2,4	55	4	09/86	05/90	110
Ducato 2.4 TD	8144.21	2,4	68	4	01/86	08/90	110
Ducato 2.5 D	8144.67	2,5	55	4	07/90	03/94	110
Ducato 2.5 D	8144.67	2,5	62	4	08/94	04/02	129
Ducato 2.5 D	8144.67 CRD93L ((	2,5	55	4	01/82	08/90	110
Ducato 2.5 TD	8140.27	2,5	70	4	07/90	03/94	110
Ducato 2.5 TD 4x4	8144.27	2,5	70	4	09/86	05/90	119
Ducato 2.8 D	8140.63	2,8	64	4	02/98	04/02	136
Ducato 2.8 JTD Power	8140.43N	2,8	107	4	05/04	>>	272
Ducato 3.0 D 150 Multijet Power	F1CE0481N	3,0	107	4	04/10	>>	352
Ducato 3.0 D 160 Multijet Power	F1CE0481D	3,0	116	4	07/06	>>	352
Ducato 3.0 D Multijet Power	F1CE3481E	3,0	130	4	06/11	>>	352
Fiorino 1.3 D	127 A5.000	1,3	33	4	03/82	10/82	557
Fiorino 1.3 D	127 A5.000	1,3	33	4	11/82	12/87	110
Fiorino 1.3 D Multijet	199 A2.000	1,3	55	4	02/08	>>	351
Fiorino 1.3 D Multijet	199 B1.000	1,3	70	4	07/09	>>	616
Fiorino 1.3 D Multijet Euro IV	199 A2.000	1,3	55	4	02/08	>>	351
Fiorino 1.3 D Multijet Euro V	199 A2.000	1,3	55	4	02/08	>>	616
Fiorino 1.7 D	149 B2.000	1,7	42	4	01/88	>>	110
Fiorino 1.7 D	149 B3.000	1,7	44	4	12/87	12/90	110

			kW	cyl			
Fiorino 1.7 D 60	146 B2.000	1,7	42	4	05/88	10/96	110
Fiorino 1.7 D 60	149 B3.000	1,7	44	4	05/88	05/00	110
Fiorino 1.7 TD 65	146 D7.000	1,7	46	4	01/97	05/01	110
Fiorino Pick Up 1.3 D	127 A5.000	1,3	33	4	05/84	12/88	110
Fiorino Pick Up 1.7 D	146 B2.000	1,7	42	4	10/93	10/99	110
Fiorino Pick Up 1.7 D	149 B3.000	1,7	44	4	05/88	10/99	110
Fiorino Pick Up 1.7 TD	146 D7.000	1,7	46	4	01/97	05/01	110
Scudo 1.9 D	D9B	1,9	51	4	02/96	12/06	111
Scudo 1.9 D	WJZ (DW8)	1,9	51	4	04/98	12/06	131
Scudo 1.9 TD	D8B	1,9	68	4	02/96	08/98	111
Scudo 1.9 TD	D8B	1,9	68	4	09/98	>>	146
Scudo 1.9 TD Eco	DHX (XUD9TF/L)	1,9	66	4	02/96	08/98	111
Scudo 1.9 TD Eco	DHX (XUD9TF/L)	1,9	66	4	09/98	>>	146
Scudo 2.0 D	RHG	2,0	88	4	11/06	>>	537
Scudo 2.0 D Multijet	DW10BTED4	2,0	100	4	01/07	>>	537
Scudo 2.0 D Multijet	RHH	2,0	120	4	07/10	>>	537
Scudo 2.0 D Multijet	RHK	2,0	88	4	01/07	>>	537
Scudo 2.0 D Multijet	RHR	2,0	100	4	01/07	>>	537
Scudo 2.0 JTD	RHX	2,0	69	4	12/99	12/06	132
Scudo 2.0 JTD	RHZ	2,0	80	4	12/99	>>	132
Scudo 2.0 JTD 16V	RHW (DW10ATED4	2,0	80	4	05/99	12/06	132
Talento 1.9 D	149 B1.000	1,9	52	4	03/89	03/94	110
Trucks (thermostarter 24V)							244
Vetrato 18 2.8 D		2,8			06/98	>>	136
FORD							
Courier 1.8 D	Euro 1	1,8			03/93	>>	120
Courier 1.8 D	Euro 2	1,8			03/93	>>	138
Courier 1.8 D	RFD, RFK	1,8	66	4	03/93	07/98	120
Courier 1.8 D	RTC, RTD, RTG	1,8	44	4	09/91	02/96	120
Courier 1.8 D	RTK	1,8	44	4	02/96	>>	138
Courier 1.8 DI	RTP, RTN	1,8	55	4	09/00	12/02	273
Courier 2.2	S2 OHV			4	02/81	03/85	232
Courier 2.2 D	S2 OHV	2,2		4	02/81	03/85	232
Courier 2.2 D (PE, PG, PH)	WLAT 12V, 2.5L	2,5		4	02/99	12/06	326
Courier 2.2 PD	WL 2.5 L	2,5		4	01/96	01/99	451
Courier 2.2 PD	WL-T 2.5 L	2,5		4	01/97	09/99	451
Courier Pick Up	Endurance				01/98	>>	138
Courier Pick Up							129
Econovan 2.0 D	RF	2,0	41	4	03/86	03/92	176
Econovan 2.2 D	R2	2,2		4	01/96	12/99	223
Econovan 2.2 D	S2 OHV	2,2		4	01/81	12/84	232
Econovan 2.2 D	WL	2,2		4	01/97	01/02	326
P 100 II 1.8 TD	RFA	1,8	55	4	10/87	12/92	120
Ranchera D	Bordward VM 85, 100 HP						127
Ranger 2.2 TDCI	GBVAJPF	2,2	88	4	04/11	>>	601
Ranger 2.2 TDCI	GBVAJQW	2,2	92	4	04/11	>>	601
Ranger 2.2 TDCi	Puma TDCi	2,2	92	4	04/11	>>	601
Ranger 2.2 TDCI 4x4	GBVAJPF	2,2	92	4	04/11	>>	601
Ranger 2.2 TDCI 4x4	GBVAJQJ	2,2	110	4	04/11	>>	601
Ranger 2.2 TDCi 4x4	Puma TDCi	2,2	92	4	04/11	>>	601
Ranger 2.5 D	WL	2,5	57	4	10/99	09/01	175
Ranger 2.5 D 4x4	WL	2,5	57	4	10/99	09/01	175
Ranger 2.5 TD 4x4	WL-T	2,5	80	4	10/99	09/01	175
Ranger 3.0 TDCI	8566 AMI, AXH	3,0	115	4	05/05	06/06	611
Ranger 3.0 TDCI 4x4	8566 AMI, AXH	3,0	115	4	05/05	06/06	611
Spectron	R2			4	01/93	>>	510
Tourneo Custom Autobús 2.2 TDCI		2,2	74	4	12/12	>>	601
Tourneo Custom Autobús 2.2 TDCI		2,2	92	4	12/12	>>	601
Tourneo Custom Autobús 2.2 TDCI		2,2	114	4	12/12	>>	601
Trader	HA (tin rocker cover)			4	01/78	12/80	232
Transit 1.8 DI	BHPA	1,8	55	4	06/02	>>	273
Transit 1.8 TDCI	HCPA, HCPB, P9PA, P9PB, P9PC, RWPE, RWPF	1,8	66	4	06/02	>>	273
Transit 1.8 TDCI	RWPA, RWPC, RWPE	1,8	81	4	08/06	>>	273
Transit 2.0 DI	ABFA	2,0	74	4	08/00	05/06	246
Transit 2.0 DI	D3FA	2,0	55	4	08/00	05/06	246
Transit 2.0 DI	F3FA	2,0	63	4	08/00	05/06	246
Transit 2.0 TDCI	FIFA	2,0	92	4	08/02	05/06	246
Transit 2.2 TDCI	P8FA, P8FB	2,2	63	4	04/06	>>	246
Transit 2.2 TDCI	PGFA, PGFB, UHFA, UHFB, UHBC	2,2	103	4	10/07	>>	246
Transit 2.2 TDCI	QVFA	2,2	81	4	04/06	>>	246
Transit 2.2 TDCI	QWFA	2,2	96	4	04/06	>>	246
Transit 2.2 TDCI	SRFA, SRFB, SRFC, SRFD, SRFE	2,2	85	4	10/08	>>	246
Transit 2.3 D		2,3	46	4	11/71	09/78	561
Transit 2.4 D	4AA	2,4	46	4	11/77	10/86	561
Transit 2.4 DI	D2FA, D2FB, D2FE	2,4	66	4	01/00	05/06	246
Transit 2.4 DI	D4FA	2,4	88	4	01/00	05/06	246
Transit 2.4 DI	F4FA	2,4	55	4	01/00	05/06	246
Transit 2.4 TDCI	H9FA	2,4	101	4	03/04	05/06	246
Transit 2.4 TDCI	H9FD	2,4	103	4	04/06	>>	246
Transit 2.4 TDCI	JXFA, JXFC	2,4	85	4	04/06	>>	246
Transit 2.4 TDCI	PHFA, PHFC	2,4	74	4	04/06	>>	246
Transit 2.4 TDCI 4x4	H9FB	2,4	103	4	11/06	>>	246
Transit 2.4 TDE	DOFA	2,4	92	4	07/01	05/06	246
Transit 2.4 TDE	FXFA	2,4	85	4	03/04	05/06	246
Transit 3.2 TDCI	SAFA, SAFB	3,2	147	5	02/08	>>	246
Transit Autobús 2.2 TDCI	CYFA, CYFB, CYFC, CYFD	2,2	92	4	10/11	>>	601
Transit Autobús 2.2 TDCI	DRFA, DRFB, DRF	2,2	74	4	10/11	>>	601
Transit Autobús 2.2 TDCI	P8FA, P8FB	2,2	63	4	04/06	>>	601
Transit Autobús 2.2 TDCI	QVFA	2,2	81	4	04/06	>>	601
Transit Autobús 2.2 TDCI	SRFA, SRFB, SRFC, SRFD, SRFE	2,2	85	4	10/08	>>	601
Transit Autobús 2.2 TDCI (RWD)	DRFA, DRFB, DRFC	2,2	74	4	10/11	>>	601

			kW	cyl			
Transit Connect 1.8 DI	BHPA	1,8	55	4	06/02	>>	273
Transit Connect 1.8 TDCI	HCPA, HCPB	1,8	66	4	06/02	>>	273
Transit Custom Furgón 2.2 TDCI		2,2	74	4	12/12	>>	601
Transit Custom Furgón 2.2 TDCI		2,2	92	4	12/12	>>	601
Transit Custom Furgón 2.2 TDCI		2,2	114	4	12/12	>>	601
Transit Custom Kombi 2.2 TDCI		2,2	74	4	12/12	>>	601
Transit Custom Kombi 2.2 TDCI		2,2	92	4	12/12	>>	601
Transit Furgón 2.2 TDCI	CYFA, CYFB, CYFC, CYFD	2,2	92	4	10/11	>>	601
Transit Furgón 2.2 TDCI	DRFA, DRFB, DRFC, FRFD, DRFE	2,2	74	4	10/11	>>	601
Transit Furgón 2.2 TDCI	P8FA, P8FB	2,2	63	4	04/06	>>	601
Transit Furgón 2.2 TDCI	PGFA, PGFB, UHFA, UHFB, UHFC	2,2	103	4	10/07	>>	601
Transit Furgón 2.2 TDCI	QVFA	2,2	81	4	04/06	>>	601
Transit Furgón 2.2 TDCI	QWFA	2,2	96	4	04/06	>>	601
Transit Furgón 2.2 TDCI	SRFA, SRFB, SRFC, SRFD, SRFE	2,2	85	4	10/08	>>	601
Transit Furgón 2.2 TDCI (RWD)	CYRA	2,2	92	4	10/11	>>	601
Transit Furgón 2.2 TDCI (RWD)	DRRA, DRRB, DRRC	2,2	74	4	10/11	>>	601
Transit Furgón 2.2 TDCI 4x4	CYRB, CYRC	2,2	92	4	10/11	>>	601
Transit Tourneo 2.2 TDCI	PGFA, PGFB	2,2	103	4	10/07	>>	246
Transit Tourneo 2.2 TDCI	PGFA, PGFB, UHF.	2,2	103	4	10/07	>>	601
Transit Tourneo 2.2 TDCI	SRFA, SRFB, SRFC, SRFD, SRFE	2,2	85	4	10/08	>>	246
Transit Tourneo 2.2 TDCI	SRFA, SRFB, SRFC, SRFD, SRFE	2,2	85	4	10/08	>>	601
Transit Tourneo 2.2.TDCI	QVFA	2,2	81	4	07/06	>>	273
Transit Tourneo 2.2.TDCI	QWFA	2,2	96	4	07/06	>>	273
FORD (USA)							
E-150 Econoline 1/2 Ton.	V8 421 (1)	6,9	421	8	01/84	12/84	318
E-150 Econoline 6.9		6,9	421	8	01/87	>>	318
E-250 Econoline 3/4Ton.	V8 421 (1)	6,9	421	8	01/83	12/86	318
E-250 Econoline 3/4Ton.	V8 421 (1)	6,9	421	8	01/87	>>	334
E-250 Econoline 6.9 Club Wagon		6,9	421	8	01/83	12/87	318
E-250 Econoline 6.9 Super Wagon		6,9	421	8	01/83	12/84	318
E-250 Econoline 7.3 Club Wagon	V8 444 (M)	7,3	444	8	01/88	12/91	334
E-250 Van 6.0 base	V8 363 (VIN:P) powerstroke	6,0		8	12/05	>>	540
E-350 1Ton. Powerstroke	V8 444 (F)	7,3		8	01/95	12/03	331
E-350 Club Wagon 6.0 Chateau	V8 363 (VIN:P) powerstroke	6,0		8	01/04	12/05	540
E-350 Econoline 1Ton.	V8 421 (1)	6,9	421	8	01/87	>>	334
E-350 Econoline 1Ton.	V8 444 (M)	7,3	421	8	01/88	01/94	334
E-350 Econoline 6.9	V8 421 (1)	6,9	421	8	01/83	12/86	318
E-350 Econoline 6.9 Super		6,9	421	8	01/83	12/87	318
E-350 Econoline 6.9 Super Wagon		6,9	421	8	01/83	12/87	318
E-350 Econoline 7.3		7,3	444	8	01/88	12/94	334
E-350 Econoline 7.3		7,3	444	8	01/95	12/96	331
E-350 Econoline 7.3		7,3	445	8	01/97	12/02	331
E-350 Econoline 7.3 HD Club Wagon		7,3	444	8	01/92	12/94	334
E-350 Econoline 7.3 HD Club Wagon		7,3	444	8	01/95	12/96	331
E-350 Econoline 7.3 HD Club Wagon		7,3	445	8	01/97	12/02	331
E-350 Econoline 7.3 Super		7,3	444	8	01/88	12/94	334
E-350 Econoline 7.3 Super		7,3	444	8	01/95	12/96	331
E-350 Econoline 7.3 Super		7,3	445	8	01/97	12/02	331
E-350 Econoline 7.3 Super Wagon		7,3	444	8	01/88	12/94	334
E-350 Econoline 7.3 Super Wagon		7,3	444	8	01/95	12/96	331
E-350 Econoline 7.3 Super Wagon		7,3	445	8	01/97	12/02	331
E-350 Super Duty Van 6.0 base	V8 363 (VIN:P) powerstroke	6,0		8	01/04	12/05	540
E-450 Super Duty Van 6.0 base	V8 363 (VIN:P) powerstroke	6,0		8	01/04	12/05	540
Excursion 7.3		7,3	445	8	01/00	12/02	331
Excursion E. Bauer Truck	V8 363 (VIN:-) powerstroke	6,0		8	12/03	>>	543
Excursion E. Bauer Truck	V8 363 (VIN:P) powerstroke	6,0		8	01/04	12/05	540
Excursion Limited Truck	V8 363 (VIN:-) powerstroke	6,0		8	12/03	>>	543
Excursion Limited Truck	V8 363 (VIN:P) powerstroke	6,0		8	01/04	>>	540
Excursion Powerstroke	V8 444 (F)	7,3		8	01/00	12/03	331
Excursion XLS Truck	V8 363 (VIN:P) powerstroke	6,0		8	01/04	>>	540
Excursion XLT Truck	V8 363 (VIN:-) powerstroke	6,0		8	12/03	>>	543
Excursion XLT Truck	V8 363 (VIN:P) powerstroke	6,0		8	01/04	12/05	540
F-100	MWM						241
F-100	Perkins 4.203, 6.305, 6.354						241
F-100 2.5 TD	Maxion	2,5					135
F-150 Pick Up 4.9		4,9	300	6	01/94	>>	334
F-150 Pick Up 6.9	V8 421 (1)	6,9	421	8	01/94	>>	318
F-150 Pick Up 6.9		6,9	421	8	01/83	12/85	318
F-150 Pick Up 6.9 Super Cab		6,9	421	8	01/85	12/87	318
F-150 Pick Up 7.3		7,3	444	8	01/88	12/94	334
F-150 Pick Up 7.3		7,3	444	8	01/95	12/96	331
F-150 Pick Up 7.3		7,3	445	8	01/97	>>	331
F-150 Pick Up 7.3 Super Cab		7,3	444	8	01/88	12/94	334
F-150 Pick Up 7.3 Super Cab		7,3	444	8	01/95	12/96	331
F-150 Pick Up 7.3 Super Cab		7,3	445	8	01/97	>>	331
F-150 Pick Up 7.3 Super Duty		7,3	445	8	01/99	01/02	331
F-250 HD Pick Up 3/4 Ton. Powerstroke	V8 444 (F)	7,3		8	01/97	>>	331
F-250 Pick Up 3/4 Ton.	V8 421 (1)	6,9		8	01/87	>>	334
F-250 Pick Up 3/4 Ton.	V8 444 (M)	7,3		8	01/87	01/94	334
F-250 Pick Up 3/4 Ton. Powerstroke	V8 444 (F)	7,3		8	01/95	12/96	331
F-250 Pick Up 4.9		4,9	300	6	01/94	>>	334
F-250 Pick Up 6.9	V8 421 (1)	6,9	421	8	01/83	12/86	318
F-250 Pick Up 6.9 Super Cab		6,9	421	8	01/85	12/87	318
F-250 Pick Up 7.3		7,3	444	8	01/88	12/94	334
F-250 Pick Up 7.3		7,3	444	8	01/95	12/96	331
F-250 Pick Up 7.3		7,3	445	8	01/97	>>	331
F-250 Pick Up 7.3 Super Cab		7,3	444	8	01/88	12/94	334
F-250 Pick Up 7.3 Super Cab		7,3	444	8	01/95	12/96	331
F-250 Pick Up 7.3 Super Cab		7,3	445	8	01/97	>>	331
F-250 Pick Up 7.3 Super Duty		7,3	445	8	01/99	01/02	331
F-250 Pick Up Super Duty 4x2 Powerstroke	V8 444 (F)	7,3		8	01/99	>>	331

			kW	cyl			
F-250 Pick Up Super Duty 4x4 Powerstroke	V8 444 (F)	7,3		8	01/99	>>	331
F-250 Pick Up Super Duty Powerstroke	V8 444 (F)	7,3		8	01/00	12/03	331
F-250 Super Duty 6.0 base truck		6,0		8	01/04	12/05	540
F-250 Super Duty 6.0 FX4 truck		6,0		8	01/04	12/05	540
F-250 Super Duty 6.0 Harley truck		6,0		8	01/04	12/05	540
F-250 Super Duty 6.0 King Ranch truck		6,0		8	01/04	12/05	540
F-250 Super Duty 6.0 Lariat truck		6,0		8	12/03	>>	543
F-250 Super Duty 6.0 Lariat truck		6,0		8	01/04	12/05	540
F-250 Super Duty 6.0 XL truck		6,0		8	12/03	>>	543
F-250 Super Duty 6.0 XL truck		6,0		8	01/04	12/05	540
F-250 Super Duty 6.0 XLT truck		6,0		8	12/03	>>	543
F-250 Super Duty 6.0 XLT truck		6,0		8	01/04	12/05	540
F-350 Pick Up 1 Ton.	V8 421 (1)	7,3		8	01/87	>>	334
F-350 Pick Up 1 Ton.	V8 444 (M)	6,9		8	01/88	12/93	334
F-350 Pick Up 1 Ton. Powerstroke	V8 444 (F)	7,3		8	01/95	12/97	331
F-350 Pick Up 6.9	V8 421 (1)	6,9	421	8	01/83	12/87	318
F-350 Pick Up 7.3		7,3	444	8	01/88	12/94	334
F-350 Pick Up 7.3		7,3	444	8	01/95	12/97	331
F-350 Pick Up 7.3 Super Cab		7,3	444	8	01/88	12/94	334
F-350 Pick Up 7.3 Super Cab		7,3	444	8	01/95	12/97	331
F-350 Pick Up 7.3 Super Duty		7,3	445	8	01/99	01/02	331
F-350 Pick Up Super Duty 4x2 Powerstroke	V8 444 (F)	7,3		8	01/99	>>	331
F-350 Pick Up Super Duty 4x4 Powerstroke	V8 444 (F)	7,3		8	01/99	>>	331
F-350 Pick Up Super Duty Powerstroke	V8 444 (F)	7,3		8	01/00	12/03	331
F-350 Super Duty 6.0 base truck		6,0		8	01/04	12/05	540
F-350 Super Duty 6.0 Harley truck		6,0		8	01/04	12/05	540
F-350 Super Duty 6.0 King Ranch truck		6,0		8	01/04	12/05	540
F-350 Super Duty 6.0 Lariat truck		6,0		8	12/03	>>	543
F-350 Super Duty 6.0 Lariat truck		6,0		8	01/04	12/05	540
F-350 Super Duty 6.0 XL truck		6,0		8	12/03	>>	543
F-350 Super Duty 6.0 XL truck		6,0		8	01/04	12/05	540
F-350 Super Duty 6.0 XLT truck		6,0		8	12/03	>>	543
F-350 Super Duty 6.0 XLT truck		6,0		8	01/04	12/05	540
F-450 Pick Up 7.3 Super Duty		7,3	445	8	01/99	01/02	331
F-450 Pick Up Super Duty Powerstroke	V8 444 (F)	7,3		8	01/95	12/03	331
F-450 Super Duty 6.0 Lariat truck		6,0		8	12/03	>>	543
F-450 Super Duty 6.0 Lariat truck		6,0		8	01/04	12/05	540
F-450 Super Duty 6.0 XL truck		6,0		8	12/03	>>	543
F-450 Super Duty 6.0 XL truck		6,0		8	01/04	12/05	540
F-450 Super Duty 6.0 XLT truck		6,0		8	12/03	>>	543
F-450 Super Duty 6.0 XLT truck		6,0		8	01/04	12/05	540
F-550 Pick Up 7.3 Super Duty		7,3	445	8	01/99	01/02	331
F-550 Pick Up Super Duty Powerstroke	V8 444 (F)	7,3		8	01/99	12/03	331
F-550 Super Duty 6.0 Lariat truck		6,0		8	12/03	>>	543
F-550 Super Duty 6.0 Lariat truck		6,0		8	01/04	12/05	540
F-550 Super Duty 6.0 XL truck		6,0		8	12/03	>>	543
F-550 Super Duty 6.0 XL truck		6,0		8	01/04	12/05	540
F-550 Super Duty 6.0 XLT truck		6,0		8	12/03	>>	543
F-550 Super Duty 6.0 XLT truck		6,0		8	01/04	12/05	540
F-59 Stripped Chassis	V8 444 (M)	7,3		8	01/89	01/94	334
F-59 Stripped Chassis Powerstroke	V8 444 (F)	7,3		8	01/95	12/96	331
Trucks	Perkins 4.203, 6.305, 6.354						241
Van E Super Duty Powerstroke	V8 444 (F)	7,3		8	01/96	12/03	331
FREIGHTROVER							
Sherpa 2.0 D	Perkins-Prima 65	2,0		4	05/86	03/91	111
Sherpa 2.5 DI Van		2,5		4	01/87	>>	111
GMC							
Blazer	V8 378 (C)	6,2		8	01/85	12/93	459
Blazer	V8 378 (J)	6,2		8	01/85	12/93	459
C15, C1500 Pick Up	V8 350 (Z)	5,7		8	01/81	12/82	318
C15, C1500 Pick Up	V8 379 (C)	6,2		8	01/82	12/86	458
C15, C1500 Pick Up	V8 379 (J)	6,2		8	01/82	12/85	458
C15, C1500 Suburban	V8 350 (Z)	5,7		8	01/80	12/81	318
C15, C1500 Suburban	V8 379 (C)	6,2		8	01/82	12/86	458
C1500 Pick Up	V8 395 (F), (S)	6,5		8	01/88	>>	458
C1500 Pick Up Sierra	V8 379 (C)	6,2		8	01/89	12/93	458
C1500 Pick Up Sierra	V8 395 (F), (S)	6,5		8	01/94	12/97	458
C1500 Pick Up Sierra	V8 395 (P)	6,5		8	01/95	>>	458
C1500 Pick Up Sierra XC	V8 379 (C)	6,2		8	01/89	12/93	458
C1500 Pick Up Sierra XC	V8 395 (F), (S)	6,5		8	01/94	12/97	458
C1500 Pick Up Sierra XC	V8 395 (P)	6,5		8	01/95	>>	458
C1500 Suburban	V8 395 (F)	6,5		8	01/94	12/99	458
C25, C2500 Pick Up	V8 379 (C), (J)	6,2		8	01/82	12/86	458
C25, C2500 Suburban	V8 379 (C), (J)	6,2		8	01/82	12/86	458
C2500 Pick Up	V8 395 (F)	6,5		8	01/98	12/00	458
C2500 Pick Up Sierra	V8 379 (C), (J)	6,2		8	01/89	12/93	458
C2500 Pick Up Sierra	V8 395 (F), (S)	6,5		8	01/93	12/98	458
C2500 Pick Up Sierra XC	V8 379 (C), (J)	6,2		8	01/89	12/93	458
C2500 Pick Up Sierra XC	V8 395 (F), (S)	6,5		8	01/93	12/98	458
C2500 Suburban	V8 379 (C), (J)	6,2		8	01/92	12/93	458
C2500 Suburban	V8 395 (F)	6,5		8	01/92	12/99	458
C35, C3500 Pick Up	V8 379 (J)	6,2		8	01/82	12/86	458
C3500 Pick Up	V8 395 (F)	6,5		8	01/98	12/00	458
C3500 Pick Up HD Chassis Cab	V8 395 (F)	6,5		8	01/01	12/02	458
C3500 Sierra	V8 395 (F)	6,5		8	01/92	12/97	458
C3500 Sierra	V8 395 (J)	6,2		8	01/90	12/93	458
C3500 Sierra XC	V8 395 (F)	6,5		8	01/92	12/97	458
C3500 Sierra XC	V8 395 (J)	6,2		8	01/90	12/93	458
G25, G2500 Van	V8 395 (F)	6,5		8	01/98	>>	458
G25, G2500 Van Cargo	V8 395 (F)	6,5		8	01/97	>>	458
G25, G2500 Van Rally	V8 379 (C)	6,2		8	01/83	12/93	458

		kW		cyl			
G25, G2500 Van Rally	V8 395 (P)	6,5		8	01/94	12/95	458
G25, G2500 Van Savana	V8 395 (F)	6,5		8	01/96	>>	458
G25, G2500 Van TX	V8 395 (F)	6,5		8	01/97	>>	458
G25, G2500 Van Vandura	V8 379 (C)	6,2		8	01/83	12/93	458
G25, G2500 Van Vandura	V8 395 (P)	6,5		8	01/95	>>	458
G35, G3500 Van	V8 379 (J)	6,2		8	01/83	12/93	458
G35, G3500 Van	V8 395 (F)	6,5		8	01/98	>>	458
G35, G3500 Van	V8 395 (Y)	6,5		8	01/94	12/96	458
G35, G3500 Van Rally	V8 379 (J)	6,2		8	01/83	12/93	458
G35, G3500 Van Rally	V8 395 (Y)	6,5		8	01/94	12/96	458
G35, G3500 Van Savana	V8 395 (F)	6,5		8	01/96	12/97	458
G35, G3500 Van Vandura	V8 379 (J)	6,2		8	01/83	12/93	458
G35, G3500 Van Vandura	V8 395 (Y)	6,5		8	01/94	12/96	458
Jimmy	V8 379 (C)	6,2		8	01/82	12/91	458
K15, K1500 Pick Up	V8 379 (C)	6,2		8	01/82	12/86	458
K15, K1500 Suburban	V8 379 (C)	6,2		8	01/82	12/86	458
K1500 Pick Up	V8 379 (C)	6,2		8	01/88	>>	458
K1500 Pick Up	V8 395 (S)	6,5		8	01/98	>>	458
K1500 Sierra	V8 379 (C)	6,2		8	01/90	12/93	458
K1500 Sierra	V8 395 (F)	6,5		8	01/98	>>	458
K1500 Sierra	V8 395 (P)	6,5		8	01/94	12/95	458
K1500 Sierra	V8 395 (S)	6,5		8	01/94	12/98	458
K1500 Sierra XC	V8 379 (C)	6,2		8	01/90	12/93	458
K1500 Sierra XC	V8 395 (P), (S)	6,5		8	01/94	12/95	458
K1500 Sierra XC	V8 395 (S), (F)	6,5		8	01/96	12/98	458
K1500 Suburban	V8 395 (F)	6,5		8	01/94	12/99	458
K25, K2500 Pick Up	V8 379 (C), (J)	6,2		8	01/82	12/86	458
K25, K2500 Suburban	V8 379 (C)	6,2		8	01/82	12/86	458
K2500 Pick Up	V8 379 (C)	6,2		8	01/88	>>	458
K2500 Pick Up	V8 395 (F)	6,5		8	01/98	12/00	458
K2500 Sierra	V8 379 (C), (J)	6,2		8	01/90	12/93	458
K2500 Sierra	V8 395 (F)	6,5		8	01/94	12/97	458
K2500 Sierra	V8 395 (S), (P)	6,5		8	01/94	12/95	458
K2500 Sierra XC	V8 379 (C), (J)	6,2		8	01/90	12/92	458
K2500 Sierra XC	V8 395 (F)	6,5		8	01/92	12/97	458
K2500 Sierra XC	V8 395 (S), (P)	6,5		8	01/94	12/95	458
K2500 Suburban	V8 395 (F)	6,5		8	01/94	12/99	458
K35, K3500 Pick Up	V8 379 (J)	6,2		8	01/82	12/86	458
K3500 Pick Up	V8 379 (J)	6,2		8	01/83	>>	458
K3500 Pick Up	V8 395 (F)	6,5		8	01/98	12/00	458
K3500 Pick Up Sierra	V8 379 (J)	6,2		8	01/90	12/93	458
K3500 Pick Up Sierra	V8 395 (F)	6,5		8	01/92	12/97	458
K3500 Pick Up Sierra XC	V8 379 (J)	6,2		8	01/90	12/93	458
K3500 Pick Up Sierra XC	V8 395 (F)	6,5		8	01/93	12/97	458
MD Bus Chassis	V8 395 (F)	6,5		8	01/97	12/98	458
P25, P2500 Van	V8 379 (J)	6,2		8	01/82	12/88	458
P35, P3500 Van	V8 379 (J)	6,2		8	01/82	12/93	458
P35, P3500 Van	V8 395 (F)	6,5		8	01/97	12/99	458
P35, P3500 Van	V8 395 (Y)	6,5		8	01/94	12/99	458
R1500 Pick Up	V8 379 (C)	6,2		8	01/87	>>	458
R1500 Suburban	V8 379 (C)	6,2		8	01/91	12/98	458
R2500 Pick Up	V8 379 (C)	6,2		8	01/87	>>	458
R2500 Pick Up	V8 379 (J)	6,2		8	01/87	12/88	458
R2500 Suburban	V8 379 (J)	6,2		8	01/87	12/91	458
R3500 Pick Up	V8 379 (J)	6,2		8	01/87	12/91	458
Savana 3500	V8 395 (F)	6,5		8	01/99	12/02	458
Suburban	V8 378 (C)	6,2		8	01/85	12/93	459
Suburban	V8 378 (J)	6,2		8	01/85	12/93	459
V1500 Pick Up	V8 379 (C)	6,2		8	01/87	>>	458
V1500 Suburban	V8 379 (C)	6,2		8	01/91	12/98	458
V2500 Pick Up	V8 379 (C), (J)	6,2		8	01/87	>>	458
V2500 Suburban	V8 379 (J)	6,2		8	01/87	12/91	458
V3500 Pick Up	V8 379 (J)	6,2		8	01/87	12/91	458
HANOMAG							
F 20, 25, 30, 35 D	D 301 E2	1,8	37	4	01/71	12/73	569
F 20, 25, 30, 35, 36 D	OM 615.915	2,0	40	4	06/70	02/73	103
F 20, 25, 30, 35, 36 D	OM 615.917	2,2	44	4	03/73	02/74	103
Markant 9 LO	D 351 MLA				05/67	08/69	569
HINO							
Bus, Rainbow	DK20			6	01/70	12/78	225
Bus, Rainbow	DM100			6	01/70	12/76	524
Bus, Rainbow	DS140			12	01/70	>>	225
Bus, Rainbow	DS60			6	01/70	12/73	225
Bus, Rainbow	DS70			6	01/70	12/73	225
Bus, Rainbow	EB200			6	01/70	>>	524
Bus, Rainbow	EB400			6	01/77	>>	524
Bus, Rainbow	EC100			6	01/70	12/79	524
Bus, Rainbow	EH100			6	01/88	>>	524
Bus, Rainbow	EH300			6	01/75	>>	524
Bus, Rainbow	J05C			6	01/95	>>	524
Bus, Rainbow (KC-RX4, KC-RH4)	J05C			6	01/95	>>	572
Ranger	3B			4	01/79	12/82	428
Ranger	3B			4	01/83	>>	199
Ranger	B			4	01/78	12/82	472
Ranger	B			4	01/83	>>	199
Ranger	DM100			6	01/69	>>	524
Ranger	DQ100			6	01/71	>>	524
Ranger	EC100			6	01/69	>>	524
Ranger	EH100			6	01/72	>>	524
Ranger	EH300			6	01/74	>>	524

		kW		cyl			
Ranger	EM100			6	01/84	12/86	468
Ranger	H06C			6	01/84	12/91	468
Ranger	H06C, H07C			6	01/85	>>	525
Ranger	H06C-TH			6	01/87	12/91	468
Ranger	H06C-TM			6	01/92	>>	468
Ranger	H06C-TN			6	01/92	12/97	468
Ranger	H06C-TP			6	01/93	12/97	468
Ranger	H07C			6	01/84	12/91	468
Ranger	W04C			4	01/87	12/91	468
Ranger	W04C-TH			4	01/92	>>	468
Ranger	W04D			4	01/84	>>	525
Ranger	W06E			6	01/86	12/87	468
Ranger (KC-FB4)	J05C			6	01/95	>>	572
Ranger (P-FB112, FC112)	W04D			4	01/84	>>	571
Ranger (P-KM545)	W04D			4	01/83	>>	571
HOLDEN							
Rodeo TRF55	4JB1			4	01/89	12/90	482
HYUNDAI							
H-1 2.5 CRDI	D4CB	2,5	103	4	08/03	04/04	541
H-1 2.5 TD	D4BF	2,5	59	4	03/00	09/00	192
H-1 2.5 TD	D4BH	2,5	73	4	03/00	08/02	192
H-1 2.5 TD	D4BH	2,5	74	4	10/01	07/03	231
H-1 Minibus 2.5 TD		2,5			09/94	>>	170
H-1 satellite autobus 2.5D	D4BB	2,5	57		10/97	>>	519
H-1 Starex 2.5 D	D4BF	2,5	57	4	10/97	04/04	170
H-1 Starex 2.5 TD	D4BF	2,5	59	4	06/97	04/04	192
H-1 Starex 2.5 TD	D4BH	2,5	74	4	11/01	07/03	231
H-1 Starex 2.5 TD	D4BH	2,5	74	4	08/03	04/04	170
H-1 Starex 2.5 TD 4x4	D4BF	2,5	59	4	02/98	04/04	192
H-1 Starex 2.5 TD 4x4	D4BH	2,5	73	4	03/01	04/04	192
H-1 Starex 2.5 TD 4x4	D4BH	2,5	74	4	11/01	04/04	192
H-1 Travel 2.5 CRDI	D4CB	2,5	125	4	05/08	>>	541
H-100 2.5 D	D4BA	2,5	57	4	12/94	03/00	170
H-100 2.5 D	D4BA, D4BX	2,5	55	4	07/93	12/94	170
H-100 2.5 TD	D4BF	2,5	59	4	07/94	03/00	192
H-100 autobus 2.5D (H150)	D4BA, D4BX	2,5	55		07/93	12/94	519
H-100 autobus 2.5D (H150)	D4BB-4D56	2,5	57		12/94	03/00	519
H-100 furgonato 2.5D (H150)	D4BA, D4BX	2,5	55		07/93	12/94	519
H-100 furgonato 2.5D (H150)	D4BB-4D56	2,5	57		12/94	03/00	519
H-200 satellite autobus 2.5D	D4BB	2,5	57		10/97	>>	519
IHC							
Cargostar	V8 421	6,9		8	01/86	12/87	318
Cargostar	V8 445	7,3		8	01/88	12/95	334
S1600-2100	V8 420 (1)	6,9		8	01/86	>>	318
S1600-2100	V8 445 CID	7,3		8	01/87	12/95	334
S1600-2100		7,3	444	8	01/96	12/99	331
S2200-2600	V8 420 (1)	6,9		8	01/86	>>	318
S2200-2600	V8 445 CID	7,3		8	01/87	12/95	334
S2200-2600		7,3	444	8	01/96	12/99	331
S2500-2600	V8 420	6,9		8	01/86	>>	318
S2500-2600	V8 445	7,3		8	01/87	12/94	334
Truck 180 Series Truck	Perkins 6-354	5,8		6	01/64	12/69	241
Truck 1820 Accok	Perkins 6-354	5,8		6	01/75		241
Truck Highway	Perkins 6-354.4	5,8		6	01/77		241
Truck MD	V8 421	6,9		8	01/83	12/85	318
Ranquel	Bordward VM 85, 100 HP						127
Rastrojero	Bordward 42HP, lápiz corto						218
Rastrojero	Bordward 52HP, lápiz largo						217
Rastrojero	Indenor 2.0 4.88, lápiz largo						217
ISUZU							
Bus	6BD1			6	01/79	02/84	261
Bus	6BG1			6	01/84	>>	261
Bus	C221			4	>>	12/69	171
Bus	C240			4	01/70	12/72	171
Bus	D400			6	>>	12/69	490
Bus	D500			6	01/70	12/71	413
Bus	DA640			6	01/68	>>	490
Bus	DH100			6	01/69	>>	490
Bus	E110			6	01/69	12/71	490
Bus D500	BY30			6	01/70	12/71	319
ELF (KR72, NKR72, NPS72)	4HJ1, 16V			6			574
ELF (KR81, NKR81, NPR81, NKS81)	4HL1, 16V			6			574
ELF (NKR81)	4HL1	4,8		4	05/02	>>	574
ELF (NKS81)	4HL1	4,8		4	06/02	>>	574
ELF (NPR72, NPS72)	4HJ1	5,0		4	02/00	05/04	574
ELF 150	4JA1, 4JB1			4	07/84	>>	325
ELF 150	4JB1T			4	03/85	>>	325
ELF 150	4JG2			4	07/93	>>	507
ELF 150	C190			4	01/70	09/77	171
ELF 150	C190			4	10/77	10/79	526
ELF 150	C190			4	11/79	06/84	172
ELF 150	C240			4	01/78	10/79	526
ELF 150	C240			4	11/79	06/84	172
ELF 150	C240 (battery 24V)			4	01/78	10/79	413
ELF 150	C240 (battery 24V)			4	11/79	06/84	478
ELF 250	4BA1			4	01/72	09/78	413
ELF 250	4BA1			4	10/78	01/80	475
ELF 250	4BA1			4	02/80	06/84	473
ELF 250	4BA1			4	07/84	>>	474
ELF 250	4BC1			4	01/79	09/79	479

			kW	cyl			
ELF 250	4BC1			4	10/79	06/81	473
ELF 250	4BC2			4	07/81	06/84	261
ELF 250	4BC2			4	07/81	06/84	319
ELF 250	4BC2			4	07/84	>>	527
ELF 250	4BD1T			4	07/84	>>	527
ELF 250	4BE1			4	07/93	>>	527
ELF 250	4BE2			4	07/93	>>	527
ELF 250	4BJ1-2			4	03/85	>>	325
ELF 250	4FE1			4	08/90	>>	527
ELF 250	4HF1			4	07/93	>>	527
ELF 250	4JA1			4	07/84	>>	325
ELF 250	4JB1			4	07/84	>>	325
ELF 250	4JG2			4	07/93	>>	507
ELF 250	C220			4	01/65	12/68	440
ELF 250	C221			4	01/68	12/69	171
ELF 250	C240			4	01/70	09/77	171
ELF 250	C240			4	10/77	01/80	526
ELF 250	C240			4	02/80	06/84	172
ELF 250	C240 (battery 24V)			4	01/70	09/77	413
ELF 250	C240 (battery 24V)			4	10/77	01/80	413
ELF 250 K-KT24	4BA1	2,8		4	02/80	06/84	478
ELF 250 K-TLD 24-34-44-54-64	4BA1	2,8		4	02/80	06/84	478
ELF 250 K-TLD23- 53, N-TLD23	C240 (battery 24V)	2,4		4	02/80	06/84	478
ELF 250 N-TLD-34-54	4BA1	2,8		4	02/80	06/84	478
ELF 350	4BB1			4	01/73	12/79	261
ELF 350	4BB1			4	01/73	12/79	319
ELF 350	4BC2			4	07/84	>>	527
ELF 350	4BD1			4	01/80	06/84	261
ELF 350	4BD1			4	01/80	06/84	319
ELF 350	4BD1, 4BD1T			4	07/84	>>	527
ELF 350	4BG1			4	09/88	>>	527
ELF 350	4HF1			4	08/90	>>	527
ELF 350	4HF1T			4	07/93	>>	527
ELF 350	C330			4	01/72	12/72	413
ELF 450	4BD1, 4BD1T			4	02/86	>>	527
ELF Mypack	C240			4	01/72	12/79	171
Fargo	4FB1, 4FC1			4	01/81	06/82	172
Fargo	4FG1			4	08/90	>>	507
Forward D 500	TR20, 30, 40, 50, 60, 70, 85			6	01/70	12/72	319
Foward	6BB1			6	01/72	12/77	261
Foward	6BD1			6	01/76	01/84	261
Foward	6BD1T			6	02/84	>>	261
Foward	6BF1			6	01/79	>>	261
Foward	6BG1			6	02/84	>>	261
Foward	6BG1T, 6HE1			6	04/90	>>	261
Foward	6HH1			6	02/95	>>	527
Foward	D500			6	01/70	12/72	413
Journey	4BA1			4	01/73	12/78	413
Journey	4BA1, mod. BLD34			4	01/79	>>	475
Journey	4BA1, mod. K-BLD34			4	01/80	>>	473
Journey	4BB1			4	01/73	12/79	261
Journey	4BC1, mod. BLD35			4	01/79	>>	479
Journey	4BC1, mod. K-BLD35			4	01/80	06/81	473
Journey	4BC2			4	07/81	>>	261
Journey	4BD1			4	01/80	>>	261
Journey	6BB1			6	01/73	02/84	261
Journey	6BD1, 6BD1T			6	01/76	02/84	261
Journey	6BG1			6	01/84	>>	261
Journey	C190			4	01/76	12/78	171
Journey	C240			4	01/69	12/80	171
Journey	D500			6	01/72	12/73	413
Journey D 500	BK30			6	01/70	12/72	319
K.L.M.Q.S.	4BA1			4	01/73	12/78	413
K.L.M.Q.S.	4BA1, mod. BLD34			4	01/79	>>	475
K.L.M.Q.S.	4BA1, mod. K-BLD34			4	01/80	>>	473
K.L.M.Q.S.	4BB1			4	01/73	12/79	261
K.L.M.Q.S.	4BC1, mod. BLD35			4	01/79	>>	479
K.L.M.Q.S.	4BC1, mod. K-BLD35			4	01/80	06/81	473
K.L.M.Q.S.	4BC2			4	07/81	>>	261
K.L.M.Q.S.	4BD1			4	01/80	>>	261
K.L.M.Q.S.	6BB1			6	01/73	02/84	261
K.L.M.Q.S.	6BD1, 6BD1T			6	01/76	02/84	261
K.L.M.Q.S.	6BG1			6	01/84	>>	261
K.L.M.Q.S.	C190			4	01/76	12/78	171
K.L.M.Q.S.	C240			4	01/69	12/80	171
K.L.M.Q.S.	D500			6	01/72	12/73	413
Light Bus 2.8 D BL	4BA4	2,8		4	01/80	>>	478
Midi 2.0 TD	4FC1T	2,0	51	4	01/89	>>	173
Midi 2.0 TD	4FC1T	2,0	51	4	01/89	>>	174
Midi 2.2 D	4FD1	2,2	45	4	01/89	>>	173
Midi 2.2 D	4FD1	2,2	45	4	01/89	>>	174
Midi 2.2 D 4x4	4FD1	2,2	45	4	01/89	>>	173
Midi 2.2 D 4x4	4FD1	2,2	45	4	01/89	>>	174
Midi 2.4 D	4FG1T	2,4	56	4	01/94	>>	173
Midi 2.4 D	4FG1T	2,4	56	4	01/94	>>	173
Midi 2.4 D 4x4	4FG1T	2,4	56	4	01/94	07/96	174
Midi 2.4 D 4x4	4FG1T	2,4	56	4	01/94	07/96	174
Midi 2.4 TD	4FG1T	2,4	56	4	02/94	>>	173
Midi 2.4 TD	4FG1T	2,4	56	4	02/94	>>	174
Midi 2.4 TD 4x4	4FG1T	2,4	56	4	01/94	07/96	173
Midi 2.4 TD 4x4	4FG1T	2,4	56	4	01/94	07/96	174

			kW	cyl			
Midi Van 2.0 TD	4FC1T	2,0	51	4	01/89	>>	173
Midi Van 2.0 TD	4FC1T	2,0	51	4	01/89	>>	174
Midi Van 2.2 D	4FD1	2,2	45	4	01/89	>>	174
Midi Van 2.2 D	4FD1	2,2	45	4	01/89	>>	174
Midi Van 2.2 D 4x4	4FD1	2,2	45	4	01/89	>>	173
Midi Van 2.2 D 4x4	4FD1	2,2	45	4	01/89	>>	173
Midi Van 2.4 TD	4FG1T	2,4	56	4	01/94	>>	173
Midi Van 2.4 TD	4FG1T	2,4	56	4	01/94	>>	174
Midi Van 2.4 TD 4x4	4FG1T	2,4	56	4	01/94	07/96	173
Midi Van 2.4 TD 4x4	4FG1T	2,4	56	4	01/94	07/96	174
NPR 65 4.0 D (4BD2TC)					01/97	>>	574
NPR 69 3.0 D (4JG2)					01/97	>>	574
NQR 75 Quintali							319
Pick Up 2.0 D	C190	2,0	34	4	01/83	>>	172
Pick Up 2.2 D	C223	2,2	39	4	04/86	08/87	159
Pick Up 2.2 D	C223	2,2	39	4	08/87	10/88	172
Pick Up 2.5 D		2,5			01/94	>>	159
Truck	6BB1			6	01/72	01/84	261
Truck	6BD1			6	01/76	01/84	261
Truck	6BF1			6	01/78	01/84	261
Truck	D400			6	01/68	12/74	490
Truck	D500			6	01/72	12/73	413
Truck	DA120			6	01/69	12/74	490
Truck	DA640			6	01/69	12/79	490
Truck	DH100			6	01/65	>>	490
Truck	E110			6	01/69	>>	490
Van	C223			4	08/87	>>	159
Van	C223, C223T			4	01/83	07/87	172
IVECO							
Daily I 30-8	8140.61.200	2,5	53	4	01/78	12/89	122
Daily I 30-8	8140.63	2,8	62	4	09/98	05/99	136
Daily I 30-8	8140.67F	2,5	55	4	01/92	08/98	129
Daily I 30-8	8140.67F	2,5	60	4	01/89	08/98	129
Daily I 30-8V	8140.63	2,8	62	4	09/98	>>	136
Daily I 30-8V, 8C	8140.61.200	2,5	53	4	01/78	12/89	122
Daily I 30-8V, 8C	8140.63	2,8	62	4	09/98	>>	136
Daily I 30-8V, 8C	8140.67F	2,5	60	4	01/96	08/98	129
Daily I 30-8V, 8C	8140.67F	2,5	55-60	4	01/89	08/98	129
Daily I 35-10	8140.21.200	2,5	68	4	01/85	12/89	122
Daily I 35-10V, 10C	8140.21.200	2,5	68	4	01/85	12/89	122
Daily I 35-8	8140.61.200	2,5	53	4	01/78	12/89	122
Daily I 35-8	8140.63	2,8	62	4	09/98	>>	136
Daily I 35-8	8140.67F	2,5	60	4	01/89	08/98	129
Daily I 35-8K	8140.63	2,8	62	4	09/98	>>	136
Daily I 35-8V, 8C	8140.61.200	2,5	53	4	01/78	12/89	122
Daily I 35-8V, 8C	8140.63	2,8	62	4	09/98	>>	136
Daily I 35-8V, 8C	8140.67F	2,5	55-60	4	01/91	08/98	129
Daily I 40-8	8140.61.200	2,5	53	4	01/83	06/89	122
Daily I 40-8V	8140.61.200	2,5	53	4	01/83	06/89	122
Daily I 45-10	8140.21.200	2,5	68	4	01/85	12/89	129
Daily I 45-10V	8140.21.200	2,5	68	4	01/85	12/89	129
Daily I 49-10	8140.21.200	2,5	68	4	01/85	12/89	122
Daily I 49-10V	8140.21.200	2,5	68	4	01/85	12/89	122
Daily II 29-L10	F1AE0481A	2,3	70	4	09/02	>>	352
Daily II 29-L10V	F1AE0481A	2,3	70	4	09/02	>>	352
Daily II 29-L12	F1AE0481B	2,3	85	4	09/02	>>	352
Daily II 29-L12V	F1AE0481B	2,3	85	4	09/02	>>	352
Daily II 29-L14	F1AE0481M	2,3	100	4	01/05	04/06	352
Daily II 29-L9	8140.63	2,8	62	4	05/99	>>	136
Daily II 29-L9V	8140.63	2,8	62	4	05/99	>>	136
Daily II 35-C10V, S10V	F1AE0481A	2,3	70	4	09/02	>>	352
Daily II 35-C12, S12	F1AE0481B	2,3	85	4	09/02	>>	352
Daily II 35-C12V, S12V	F1AE0481B	2,3	85	4	09/02	>>	352
Daily II 35-C14	F1CE0481A	3,0	100	4	09/04	04/06	352
Daily II 35-C14, S14	F1AE0481M	2,3	100	4	01/05	04/06	352
Daily II 35-C15	8140.43N	2,8	107	4	11/01	>>	136
Daily II 35-C17, S17	F1CE0481B	3,0	122	4	01/05	04/06	352
Daily II 35-S10	F1AE0481A	2,3	70	4	09/02	>>	352
Daily II 35-S15V, C15V	8140.43N	2,8	107	4	11/02	>>	136
Daily II 35-S9, C9	8140.63	2,8	62	4	05/99	>>	136
Daily II 35-S9V, C9V	8140.63	2,8	62	4	05/99	>>	136
Daily II 40-C14	F1AE0481M	2,3	100	4	01/05	04/06	352
Daily II 40-C14	F1CE0481A	3,0	100	4	09/04	04/06	352
Daily II 40-C15	8140.43N	2,8	107	4	11/01	04/06	136
Daily II 40-C17, S17	F1CE0481B	3,0	122	4	01/05	04/06	352
Daily II 50-C14	F1CE0481A	3,0	100	4	09/04	04/06	352
Daily II 50-C15	8140.43N	2,8	107	4	01/01	04/06	136
Daily II 50-C17	F1CE0481B	3,0	122	4	09/04	04/06	352
Daily II 65-C14	F1CE0481A	3,0	100	4	09/04	04/06	352
Daily II 65-C15	8140.43N	2,8	107	4	11/01	04/06	136
Daily II 65-C17	F1CE0481B	3,0	122	4	09/04	04/06	352
Daily III 29-L10	F1AE0481FA	2,3	70	4	05/06	>>	352
Daily III 29-L10V	F1AE0481FA	2,3	70	4	05/06	>>	352
Daily III 29-L12	F1AE0481GA	2,3	85	4	05/06	>>	352
Daily III 29-L12V, L12V/P	F1AE0481GA	2,3	85	4	05/06	>>	352
Daily III 29-L14	F1AE0481HA	2,3	100	4	05/06	>>	352
Daily III 29-L14C, L14C/P, L14V, L14V/P	F1AE0481HA	2,3	100	4	05/06	>>	352
Daily III 35-C10, S10	F1AE0481FA	2,3	70	4	05/06	>>	352
Daily III 35-C10K	F1AE0481FA	2,3	70	4	05/06	>>	352
Daily III 35-C11, S11, S11D, S11/P	F1AE0481FA	2,3	78	4	07/07	>>	352
Daily III 35-C11K, C11DK, S11K, S11DK	F1AE0481FA	2,3	78	4	07/07	>>	352

			kW	cyl			
Daily III 35-C11V, S11V	F1AE0481FA	2,3	78	4	07/07	>>	352
Daily III 35-C12, S12	F1AE0481GA	2,3	85	4	05/06	>>	352
Daily III 35-C12V, C12V/P,S12V, S12V/P	F1AE0481GA	2,3	85	4	05/06	>>	352
Daily III 35-C13, C13P, S13D, S13, S13/P	F1AE0481GA	2,3	93	4	07/07	>>	352
Daily III 35-C13K, C13DK, S13K, S13DK	F1AE0481GA	2,3	93	4	07/07	>>	352
Daily III 35-C13V, C13V/P, S13V, S13V/P	F1AE0481GA	2,3	93	4	07/07	>>	352
Daily III 35-C14, C14/P, S14, S14P, S14D/P	F1CE3481LC	3,0	103	4	07/07	>>	352
Daily III 35-C14, S14, S14/P	F1AE0481HA	2,3	100	4	05/06	>>	352
Daily III 35-C14K, C14DK, S14K, S14DK	F1CE3481LC	3,0	103	4	07/07	>>	352
Daily III 35-C14V, C14V/P, S14V, S14V/P	F1CE3481LC	3,0	103	4	07/07	>>	352
Daily III 35-C15	F1CE0481FA	3,0	107	4	05/06	>>	352
Daily III 35-C15V, C15V/P	F1CE0481FA	3,0	107	4	05/06	>>	352
Daily III 35-C17, C17/P, S17, S17/P, S17D	F1CE0481HA	3,0	125	4	07/07	>>	352
Daily III 35-C17K, C17DK, S17K, S17DK	F1CE0481HA	3,0	125	4	07/07	>>	352
Daily III 35-C17V, C17V/P, S17V, S17V/P	F1CE0481HA	3,0	125	4	07/07	>>	352
Daily III 35-C18, S18	F1CE0481HA	3,0	130	4	05/06	>>	352
Daily III 35-C18V, C18V/P, S18V, S18V/P	F1CE0481HA	3,0	130	4	05/06	>>	352
Daily III 35-S14C, S14CP, S14V, S14V/P, C14V, C14V/P	F1AE0481HA	2,3	100	4	05/06	>>	352
Daily III 35-S14K, S14DK	F1AE0481HA	2,3	100	4	07/07	>>	352
Daily III 35-S17W, S17WD	F1CE0481HA	3,0	125	4	07/07	>>	352
Daily III 40-C10	F1AE0481FA	2,3	70	4	05/06	>>	352
Daily III 40-C10V	F1AE0481FA	2,3	70	4	05/06	>>	352
Daily III 40-C11, C11D	F1AE0481FA	2,3	78	4	07/07	>>	352
Daily III 40-C12	F1AE0481FA	2,3	85	4	05/06	>>	352
Daily III 40-C12V, C12V/P	F1AE0481FA	2,3	85	4	05/06	>>	352
Daily III 40-C13V, C13V/P	F1AE0481FA	2,3	93	4	07/07	>>	352
Daily III 40-C14, C14/P	F1CE3481LC	3,0	103	4	07/07	>>	352
Daily III 40-C14K, C14DK	F1CE3481LC	3,0	103	4	07/07	>>	352
Daily III 40-C14V, C14V/P	F1CE3481LC	3,0	103	4	07/07	>>	352
Daily III 40-C15	F1CE0481FA	3,0	107	4	05/06	>>	352
Daily III 40-C15V, C15V/P	F1CE0481FA	3,0	107	4	05/06	>>	352
Daily III 40-C17, C17/P	F1CE0481HA	3,0	125	4	07/07	>>	352
Daily III 40-C17K, C17DK	F1CE0481HA	3,0	125	4	07/07	>>	352
Daily III 40-C17V, C17V/P	F1CE0481HA	3,0	125	4	07/07	>>	352
Daily III 40-C18	F1CE0481HA	3,0	130	4	05/06	>>	352
Daily III 40-C18V, C18V/P	F1CE0481HA	3,0	130	4	05/06	>>	352
Daily III 45-C14, C14/P	F1CE3481LC	3,0	103	4	07/07	>>	352
Daily III 45-C15	F1CE0481FA	3,0	107	4	05/06	>>	352
Daily III 45-C15V	F1CE0481FA	3,0	107	4	05/09	>>	352
Daily III 45-C17, C17/P	F1CE0481HA	3,0	125	4	07/07	>>	352
Daily III 45-C17V, C17V/P	F1CE0481HA	3,0	125	4	07/07	>>	352
Daily III 45-C18, C18/P, C18D, C18D/P	F1CE0481HA	3,0	130	4	05/06	>>	352
Daily III 50-C14, C14/P	F1CE3481LC	3,0	103	4	07/07	>>	352
Daily III 50-C14K, C14DK	F1CE3481LC	3,0	103	4	07/07	>>	352
Daily III 50-C14V, C14V/P	F1CE3481LC	3,0	103	4	07/07	>>	352
Daily III 50-C15	F1CE0481FA	3,0	107	4	05/06	>>	352
Daily III 50-C15V, C15V/P	F1CE0481FA	3,0	107	4	05/06	>>	352
Daily III 50-C17, C17/P	F1CE0481HA	3,0	125	4	07/07	>>	352
Daily III 50-C17K, C17DK	F1CE0481HA	3,0	125	4	07/07	>>	352
Daily III 50-C17V, C17V/P	F1CE0481HA	3,0	125	4	07/07	>>	352
Daily III 50-C18	F1CE0481HA	3,0	130	4	05/06	>>	352
Daily III 50-C18V, C18V/P	F1CE0481HA	3,0	130	4	05/06	>>	352
Daily III 55-S17W, S17WD	F1CE0481HA	3,0	125	4	07/07	>>	352
Daily III 60-C14, C14/P	F1CE3481LC	3,0	103	4	07/07	>>	352
Daily III 60-C14K, C14DK	F1CE3481LC	3,0	103	4	07/07	>>	352
Daily III 60-C15, C15/P, C15D, C15D/P	F1CE0481FA	3,0	107	4	05/06	>>	352
Daily III 60-C15V	F1CE0481FA	3,0	107	4	05/06	>>	352
Daily III 60-C17, C17/P	F1CE0481HA	3,0	125	4	07/07	>>	352
Daily III 60-C17K, C17DK	F1CE0481HA	3,0	125	4	07/07	>>	352
Daily III 60-C17V, C17V/P	F1CE0481HA	3,0	125	4	07/07	>>	352
Daily III 60-C18	F1CE0481HC	3,0	130	4	05/06	>>	352
Daily III 65-C14, C14/P	F1CE3481LC	3,0	103	4	07/07	>>	352
Daily III 65-C14K, C14DK	F1CE3481LC	3,0	103	4	07/07	>>	352
Daily III 65-C14V, C14V/P	F1CE3481LC	3,0	103	4	07/07	>>	352
Daily III 65-C15, C15P, C15D, C15D/P	F1CE0481FA	3,0	107	4	05/06	>>	352
Daily III 65-C17, C17/P	F1CE0481HA	3,0	125	4	07/07	>>	352
Daily III 65-C17K, C17DK, C17KK	F1CE0481HA	3,0	125	4	07/07	>>	352
Daily III 65-C17V, C17V/P	F1CE0481HA	3,0	125	4	07/07	>>	352
Daily III 65-C18	F1CE0481HC	3,0	130	4	05/06	>>	352
Daily III 70-C14, C14/P	F1CE3481LC	3,0	103	4	07/07	>>	352
Daily III 70-C14K, C14DK, C14KK	F1CE3481LC	3,0	103	4	07/07	>>	352
Daily III 70-C14V, C14V/P	F1CE3481LC	3,0	103	4	07/07	>>	352
Daily III 70-C17, C17/P	F1CE0481HA	3,0	125	4	07/07	>>	352
Daily III 70-C17K, C17DK, C17KK	F1CE0481HA	3,0	125	4	07/07	>>	352
Daily III 70-C17V, C17V/P	F1CE0481HA	3,0	125	4	07/07	>>	352
Massif Pick up 3.0 HPI	F1CE0481FA	3,0	107	4	10/08	>>	352
Massif Pick up 3.0 HPT	F1CE0481HA	3,0	130	4	10/08	>>	352
KHD							
Truck Magirus 75 D 6 FL, 75 D 6 KF	F6L712		6				217
Truck Magirus 75 D 6 FL, 75 D 6 KF (24v)	F10L714		10				219
Truck Magirus 75 D 6 FL, 75 D 6 KF (24v)	F12L714		12				219
Truck Magirus 75 D 6 FL, 75 D 6 KF (24v)	F6L714		6				219
Truck Magirus 75 D 6 FL, 75 D 6 KF (24v)	F8L714		8		01/66		219
Truck Magirus 85	F..L612						105
Truck Magirus 90 DL 7 (12v)	F6L712		6				217
Truck Sirius 90 L	A..M514		2, 4				101
Truck Sirius 90 L	F/A..L514		3, 6				101
Truck Sirius 90 L	F/A2L514		2		05/64		218
Truck Sirius 90 L	F/A3L514		3		05/64		218
Truck Sirius 90 L	F/A4L514		4		05/64		218
Truck Sirius 90 L	F/A6L514		6		05/64		218

			kW	cyl			
Truck Sirius 90 L	F6/8/12L614			6, 12			101
Truck Sirius 90 L	F6L712			6			217
Truck Sirius 90 L (24v)	F12L614			12	01/66		219
Truck Sirius 90 L (24v)	F2L514			2	01/66		219
Truck Sirius 90 L (24v)	F2L614			2	01/66		219
Truck Sirius 90 L (24v)	F3L514			3	01/66		219
Truck Sirius 90 L (24v)	F3L614			3	01/66		219
Truck Sirius 90 L (24v)	F4L514			4	01/66		219
Truck Sirius 90 L (24v)	F4L614			4	01/66		219
Truck Sirius 90 L (24v)	F6L514			6	01/66		219
Truck Sirius 90 L (24v)	F6L614			6	01/66		219
Truck Sirius 90 L (24v)	F6L812			6			219
Truck Sirius 90 L (24v)	F8L614			8	01/66		219
KIA							
Ceres	S2			4	01/92	12/97	232
K 2700 2.7 D	J2	2,7	59	4	10/99	>>	175
K 2900 2.9 D	J3	2,9	92	4	08/07	>>	612
K 2900 2.9 D	J3	2,9	92	4	01/08	>>	463
LANDROVER							
Defender Pick Up 2.5 Td5 4WD 10P		2,5	90	5	06/98	12/98	135
Defender Pick Up 2.5 Td5 4WD 10P		2,5	90	5	01/99	>>	312
LDV							
200 2.0 D		2,0	46	4	03/89	>>	560
400 2.5 TD	ET70	2,5	71	4	11/95	>>	145
LEYLAND							
Sherpa 1.5 D Van		1,5		4			556
Sherpa 1.8 D	9731	1,8		4	01/74	12/86	556
MAHINDRA							
Scorpio Pick up 2.6 CRDe	NEF CRDe	2,6	81	4	02/08	12/12	351
MAZDA							
B 2200 2.2 D	F2	2,2	85	4	08/84	>>	176
B 2200 2.2 D	R2	2,2	52	4	01/84	02/88	176
B 2200 2.2 D	S2	2,2		4			232
B 2200 K-BA2S8, 8H, 8V, BA2S9, 9V, N-BA2S8	S2 OHV			4	01/80	12/85	232
B 2200 KC-SD2AM, 2AT, 29M, KB-SD29T	R2			4	05/97	06/99	223
B 2200 KC-SR2AM, 2AV, 29V	R2			4	08/95	05/97	510
Bongo	R2			4	06/83	08/93	176
Bongo	R2			4	08/95	05/97	510
Bongo	R2			4	09/96	06/99	223
Bongo	R2			4	11/96	12/99	223
Bongo	RF			4	06/83	08/93	176
Bongo	RFTurbo			4	08/87	08/93	176
Bongo	S2			4	10/79	>>	232
Bongo	S2, mod. N-SS28M			4	11/86	08/87	176
Bongo	VS			4	02/92	05/97	223
Bongo	WL			4	05/97	>>	326
Bongo Brounie	WL-T			4	05/95	>>	451
Bongo Friendee	WL-T			4	11/97	09/99	451
Bongo KB-SS28M-28V, KB-SE28T	R2	2,2		4	08/93	09/96	510
Bongo KC-SD2AM-2AT-29M-29T	R2	2,2		4	08/95	05/97	510
Bongo KC-SE28M- SS28V	R2	2,2		4	08/93	09/96	510
Bongo KC-SR2AM- 2AV-29V	R2	2,2		4	08/95	05/97	510
Bongo KF, KJ, KG	R2			4	06/99	>>	326
Bongo SGL3, L5, LW, LR	WL- T			4	06/97	12/99	451
Bongo SK54, 56	WL, WL-T			4	06/99	>>	326
Bongo SR	VS			4	07/92	05/97	223
Bongo SRF	VS			4	09/94	>>	550
Bongo SRF9W, SSF8R, 8W	RFTurbo			4	08/93	09/95	510
Bongo SSF8R, 8W	RFT, RFIT			4	09/95	06/99	550
Bongo S-SSF8V	RFTurbo	2,2		4	08/93	09/95	510
Bongo U-SD29M- 29T- 2AM- 2AT	R2	2,2		4	08/93	09/96	510
Bongo U-SR2AM- 2AV-29V	R2	2,2		4	08/93	09/96	510
Bongo U-SS28V, U-SE28M	R2	2,2		4	08/93	09/96	510
Bongo Y-SRF9W, Y-SSF8R-8W	RFTurbo	2,0		4	08/93	09/95	510
Boxer Parkway	HA			4	10/80	>>	177
Boxer Parkway	ZC			4	11/74	>>	483
Bravo B 2500 KC-SD5AM, 5AT, 59M, 59T, KC-SR59V, 5AM, 5AV	WL, WL-T			4	01/96	12/99	451
Bravo B 2500 KG-SK54V, 55V, 5HV, 56M, 5HM, KG-SK54T, 56T, 54L, 56L	WL			4	01/99	12/02	326
Bravo B 2900	WL-T 2.5 L			4	01/02	>>	326
B-Serie 2.5 D	MD25NA	2,5	57	4	06/99	>>	175
B-Serie 2.5 D 4WD	MD25NA	2,5	57	4	06/99	>>	175
B-Serie 2.5 D 4WD		2,5	63	4	02/96	06/99	175
B-Serie 2.5 TD 4WD	MD25TI	2,5	80	4	06/99	11/02	175
BT-50 (CD) 2.5 MRZ-CD	WLAA	2,5	105	4	08/06	>>	611
BT-50 (CD) 2.5 MRZ-CD 4x4	WLAA	2,5	105	4	12/06	>>	611
BT-50 (CD) 3.0 CDVI	WEAT	3,0	115	4	10/06	>>	611
BT-50 (CD) 3.0 CDVI 4x4	WEAT	3,0	115	4	12/06	>>	611
E 2200 K-BA2S8, 8H, 8V, BA2S9, 9V, N-BA2S8	S2 OHV			4	01/80	12/85	232
E 2200 KC-SD2AM, 2AT, 29M, KB-SD29T	R2			4	05/97	06/99	223
E 2200 KC-SR2AM, 2AV, 29V	R2			4	08/95	05/97	510
E 2500	WL 12V, 2.5 L			4	01/96	12/02	326
E 2500	XA			4	01/77	12/81	232
E 3000, Parkway	HA (tin rocker cover)			4	01/77	12/81	232
E-Serie E	R2				01/97	>>	223
E-Serie E 2200 D	R203, R207	2,2	46	4	01/84	02/88	176
E-Serie E 2200 D	R203, R207	2,2	47	4	03/91	04/97	176
E-Serie E 2200 D 4WD	R2	2,2	52	4	02/97	05/03	175
E-Serie E 2200 D 4WD	R203, R207	2,2	47	4	03/91	04/97	176
E-Serie E 3000	L4DE	3,0			01/93	>>	223
E-Serie E 3000	VS	3,0			01/93	>>	223
J80	RF			4	01/83	>>	176

			kW	cyl			
J80/100 KB-SS28MF- 28VF, KB-SE28TF	R2	2,2		4	08/93	06/99	510
J80/100 KC-SE28MF	R2	2,2		4	08/93	06/99	510
J80/100 KC-SR2AMF, KC-SD2ATF- 29MF	R2	2,2		4	09/95	05/97	510
J80/100 S-SSF8VF	RFTurbo	2,0		4	08/93	09/95	510
J80/100 U-SR1AMF, U-SD29MF- 2ATF	R2	2,0		4	08/93	06/99	510
Light Bus Parkway 3.0 DI (12V)	HA	3,0	50	4	10/80	>>	176
Light Bus Parkway 3.0 DI (24V)	HA	3,0	50	4	10/80	>>	177
Parkway	HA			4	10/80	>>	177
Ranger	S2						232
Spectron	R2			4	08/93	>>	510
Spectron	RF			4	01/83	>>	176
Spectron Y-SSF8RF- 8WF	RFTurbo	2,0		4	08/93	09/95	510
T 2500 2.5 D (12V)	XA	2,5	52	6	10/80	>>	176
T 2500 2.5 D (24V)	XA	2,5	52	6	10/80	>>	177
T 3000 3.0 D (12V)	HA	3,0	50	6	10/80	12/92	176
T 3000 3.0 D (24V)	HA	3,0	50	6	10/80	12/82	177
T 3000 3.0 D (24V)	HA	3,0			01/93	>>	489
T 3000 3.0 D (24V)	L4DE	3,0			01/93	>>	489
T 4100 4.1 D (12V)	ZB	4,1	76	6	10/80	>>	176
T 4100 4.1 D (24V)	ZB	4,1	76	6	10/80	>>	177
T Serie	VS				01/97	>>	489
Terstar	R2			4	01/83	>>	176
Terstar	RF			4	04/92	>>	509
Terstar Wagon	RFT			4	07/98	>>	502
Titan	4HF1			4	06/95	>>	527
Titan	4HG1			4	06/95	>>	527
Titan	HA			4	01/77	12/79	488
Titan	HA			4	10/80	>>	177
Titan	HA, mod. U-WGFAT			4	01/92	05/95	489
Titan	VS			4	06/95	>>	489
Titan	XA			4	10/84	>>	176
Titan	XA (battery 24V)			4	10/84	>>	177
Titan	XC (battery 24V)			4	04/76	>>	483
Titan	ZB			6	01/84	03/87	177
Titan TA2X4- 2XD	XC	3,7		4	04/76	>>	494
MERCEDES BENZ							
100 (631) 2.0 D	OM 615.963, 615.9	2,0	44	4	04/88	08/93	139
100 (631) 2.0 D	OM 615.970	2,0	45	4	09/93	04/96	139
100 (631) 2.0 D		2,0	45	4	09/93	04/96	139
100 (631) 2.4 D	OM 616	2,4	41	4	12/90	12/94	139
100 (631) 2.4 D	OM 616, 616.963	2,4	55	4	12/90	02/96	139
100 (631) 2.4 D	OM 616.936	2,4	41	4	12/90	12/94	139
100 (631) 2.4 D	OM 616.963	2,4	53	4	02/88	01/89	145
100 (631) 2.4 D	OM 616.963	2,4	53	4	02/89	05/92	139
Henschel 2-t 206 D 2.2	OM 615.917, 615.9	2,2	44	4	02/73	12/77	103
Sprinter (901,902) 208 CDI	OM 611.897	2,1	60	4	04/00	05/06	143
Sprinter (901,902) 208 D	OM 601.943	2,3	58	4	02/95	04/00	139
Sprinter (901,902) 208 D	OM 601.943	2,3	60	4	09/96	04/00	139
Sprinter (901,902) 210 D	OM 602.980	2,9	75	5	03/97	04/00	144
Sprinter (901,902) 211 CDI	OM 611.981	2,2	80	4	04/00	05/06	143
Sprinter (901,902) 212 D	OM 602.980 → mot. N°9849	2,9	90	5	02/95	04/00	111
Sprinter (901,902) 212 D	OM 602.980 mot. N°9850 →	2,9	90	5	02/95	04/00	144
Sprinter (901,902) 212 D, Automatic	OM 602.980 → mot. N°136	2,9	90	5	02/95	04/00	111
Sprinter (901,902) 212 D, Automatic	OM 602.980 mot. N°137 →	2,9	90	5	02/95	04/00	144
Sprinter (901,902) 213 CDI	OM 611.981	2,1	95	4	04/00	05/06	143
Sprinter (901,902) 216 CDI	OM 612.981	2,7	115	5	04/00	05/06	143
Sprinter (903) 308 CDI	OM 611.987	2,1	60	4	04/00	05/06	143
Sprinter (903) 308 D	OM 601.943	2,3	58	4	02/95	04/00	139
Sprinter (903) 308 D 2,3	OM 601.943	2,3	60	4	02/95	04/00	139
Sprinter (903) 310 D 2.9	OM 602.980	2,9	75	5	01/97	04/00	144
Sprinter (903) 310 D 4x4	OM 602.980	2,9	75	5	05/97	03/00	144
Sprinter (903) 311 CDI	OM 611.981	2,1	80	4	04/00	05/06	143
Sprinter (903) 311 CDI 4x4	OM 611.981	2,1	80	4	08/02	05/06	143
Sprinter (903) 312 D 2.9	OM 602.980 → mot. N°9849	2,9	90	5	02/95	04/00	111
Sprinter (903) 312 D 2.9	OM 602.980 mot. N°9850 →	2,9	90	5	02/95	04/00	144
Sprinter (903) 312 D 2.9 4x4	OM 602.980 → mot. N°9849	2,9	90	5	05/97	08/02	111
Sprinter (903) 312 D 2.9 4x4	OM 602.980 mot. N°9850 →	2,9	90	5	05/97	08/02	144
Sprinter (903) 312 D 2.9 4x4 Automatic	OM 602.980 → mot. N°136	2,9	90	5	05/97	08/02	111
Sprinter (903) 312 D 2.9 4x4 Automatic	OM 602.980 mot. N°137 →	2,9	90	5	05/97	08/02	144
Sprinter (903) 312 D 2.9 Automatic	OM 602.980 → mot. N°136	2,9	90	5	02/95	04/00	111
Sprinter (903) 312 D 2.9 Automatic	OM 602.980 mot. N°137 →	2,9	90	5	02/95	04/00	144
Sprinter (903) 313 CDI	OM 611.981	2,1	95	4	04/00	05/06	143
Sprinter (903) 313 CDI 4x4	OM 611.981	2,1	95	4	08/02	05/06	143
Sprinter (903) 316 CDI	OM 612.981	2,7	115	5	04/00	05/06	143
Sprinter (903) 316 CDI 4x4	OM 612.981	2,7	115	5	08/02	05/06	143
Sprinter (904) 408 CDI	OM 611.987	2,2	60	4	04/00	05/06	143
Sprinter (904) 408 D	OM 601.943	2,3	58	4	02/96	05/06	139
Sprinter (904) 410 D	OM 602.980 → mot. N°9849	2,9	75	5	02/96	05/06	111
Sprinter (904) 410 D	OM 602.980 mot. N°9850 →	2,9	75	5	02/96	05/06	144
Sprinter (904) 410 D 4x4	OM 602.980 → mot. N°9849	2,9	75	5	05/97	03/00	111
Sprinter (904) 410 D 4x4	OM 602.980 mot. N°9850 →	2,9	75	5	05/97	03/00	144
Sprinter (904) 410 D 4x4 Automatic	OM 602.980 → mot. N°136	2,9	75	5	05/97	03/00	111
Sprinter (904) 410 D 4x4 Automatic	OM 602.980 mot. N°137 →	2,9	75	5	05/97	03/00	144
Sprinter (904) 410 D Automatic	OM 602.980 → mot. N°136	2,9	75	5	02/96	03/00	111
Sprinter (904) 410 D Automatic	OM 602.980 mot. N°137 →	2,9	75	5	02/96	03/00	144
Sprinter (904) 411 CDI	OM 611.981	2,1	80	4	04/00	05/06	143
Sprinter (904) 411 CDI 4x4	OM 611.981	2,1	80	4	04/00	05/06	143
Sprinter (904) 412 D	OM 602.980 → mot. N°9849	2,9	85	5	02/96	03/00	111
Sprinter (904) 412 D	OM 602.980 mot. N°9850 →	2,9	85	5	02/96	03/00	144
Sprinter (904) 412 D 4x4	OM 602.980 → mot. N°9849	2,9	90	5	05/97	03/00	111
Sprinter (904) 412 D 4x4	OM 602.980 mot. N°9850 →	2,9	90	5	05/97	03/00	144

			kW	cyl			
Sprinter (904) 412 D 4x4 Autom	OM 602.980 → mot. N°136	2,9	90	5	02/96	03/00	111
Sprinter (904) 412 D 4x4 Autom	OM 602.980 mot. N°137 →	2,9	90	5	02/96	03/00	144
Sprinter (904) 412 D Automatic	OM 602.980 → mot. N°136	2,9	85	5	02/96	03/00	111
Sprinter (904) 412 D Automatic	OM 602.980 mot. N°137 →	2,9	85	5	02/96	03/00	144
Sprinter (904) 413 CDI	OM 611.981	2,1	95	4	04/00	05/06	143
Sprinter (904) 413 CDI 4x4	OM 611.981	2,1	95	4	04/00	05/06	143
Sprinter (904) 415 CDI	OM 646.990	2,1	110	4	06/06	>>	143
Sprinter (904) 416 CDI	OM 612.981	2,7	115	5	04/00	05/06	143
Sprinter (904) 416 CDI 4x4	OM 612.981	2,7	115	5	04/00	05/06	143
Sprinter (905) 616 CDI	OM 612.981	2,7	115	5	04/01	>>	143
Sprinter (906) 209 CDI	OM 642.896	3,0		4	06/06	>>	621
Sprinter (906) 209 CDI	OM 642.992	3,0	136	4	06/06	>>	621
Sprinter (906) 209 CDI	OM 646.984	2,1	65	4	06/06	>>	143
Sprinter (906) 210 CDI	OM 651.955	2,2	70	4	03/09	>>	621
Sprinter (906) 211 CDI	OM 646.985	2,1	80	4	06/06	>>	143
Sprinter (906) 213 CDI	OM 646.986	2,1	95	4	06/06	>>	143
Sprinter (906) 213 CDI	OM 651.956	2,2	95	4	03/09	>>	621
Sprinter (906) 215 CDI	OM 646.990	2,1	110	4	06/06	>>	143
Sprinter (906) 216 CDI	OM 651.957	2,2	120	4	03/09	>>	621
Sprinter (906) 218 CDI	OM 642.992	3,0	135	6	06/06	>>	305
Sprinter (906) 219 CDI	OM 642.992	3,0	140	6	03/09	>>	305
Sprinter (906) 219 CDI	OM 642.992	3,0	140	6	03/09	>>	621
Sprinter (906) 309 CDI	OM 646.984	2,1	65	4	06/06	>>	143
Sprinter (906) 310 CDI	OM 651.955	2,2	70	4	03/09	>>	621
Sprinter (906) 311 CDI	OM 646.985	2,1	80	4	06/06	>>	143
Sprinter (906) 311 CDI 4x4	OM 646.985	2,1	80	4	02/08	>>	143
Sprinter (906) 313 CDI	OM 646.986	2,1	95	4	06/06	>>	143
Sprinter (906) 313 CDI	OM 651.955	2,2	95	4	08/11	>>	621
Sprinter (906) 313 CDI	OM 651.956	2,2	95	4	06/06	>>	621
Sprinter (906) 315 CDI	OM 646.990	2,1	110	4	06/06	>>	143
Sprinter (906) 315 CDI 4x4	OM 646.990	2,1	110	4	02/08	>>	143
Sprinter (906) 316 CDI	OM 651.957	2,2	120	4	03/09	>>	621
Sprinter (906) 318 CDI	OM 642.992	3,0	135	6	06/06	>>	305
Sprinter (906) 318 CDI 4x4	OM 642.992	3,0	135	6	02/08	>>	305
Sprinter (906) 319 CDI	OM 642.992	3,0	140	6	03/09	>>	305
Sprinter (906) 319 CDI 4x4	OM 642.992	3,0	140	6	03/09	>>	305
Sprinter (906) 413 CDI	OM 651.956	2,2	95	4	06/06	>>	305
Sprinter (906) 416 CDI	OM 651.957	2,2	120	4	03/09	>>	621
Sprinter (906) 418 CDI	OM 642.992	3,0	135	6	06/06	>>	305
Sprinter (906) 419 CDI	OM 642.992	3,0	140	6	03/09	>>	305
Sprinter (906) 509 CDI	OM 646.984	2,1	65	4	06/06	>>	143
Sprinter (906) 510 CDI	OM 651.955	2,2	70	4	03/09	>>	621
Sprinter (906) 511 CDI	OM 646.985	2,1	80	4	06/06	>>	143
Sprinter (906) 513 CDI	OM 646.986	2,1	95	4	06/06	>>	143
Sprinter (906) 513 CDI	OM 651.956	2,2	95	4	03/09	>>	621
Sprinter (906) 515 CDI	OM 646.990	2,1	110	4	06/06	>>	143
Sprinter (906) 516 CDI	OM 651.957	2,2	120	4	03/09	>>	621
Sprinter (906) 518 CDI	OM 642.992	3,0	135	6	06/06	>>	305
Sprinter (906) 519 CDI	OM 642.992	3,0	140	6	03/09	>>	305
Sprinter 2.5 TD	Maxion OM 014A	2,5					135
T1 (601) 207 D 2.4	OM 616.917, 616.934	2,4	48	4	05/77	12/82	103
T1 (601) 207 D 2.4	OM 616.937, 616.939	2,4	53	4	09/82	01/90	145
T1 (601) 208 D 2.3	OM 601.940	2,3	58	4	10/88	01/89	145
T1 (601) 208 D 2.3	OM 601.940	2,3	58	4	02/89	02/96	139
T1 (601) 208 D 2.3	OM 601.940	2,3	60	4	10/88	01/89	145
T1 (601) 208 D 2.3	OM 601.940	2,3	60	4	02/89	02/96	139
T1 (601) 209 D 2.9	OM 617.913	2,9	65	5	12/82	09/88	145
T1 (601) 210 D 2.8	OM 602.940	2,9	70	5	11/88	02/96	139
T1 (601) 210 D 2.8	OM 602.940	2,9	72	5	11/88	02/96	139
T1 (602) 307 D 2.4	OM 616.937	2,4	48	4	04/77	01/83	103
T1 (602) 307 D 2.4	OM 616.937, 616.9	2,4	53	4	10/82	01/90	145
T1 (602) 308 D 2.3	OM 601.940	2,3	58	4	05/90	02/96	139
T1 (602) 308 D 2.3	OM 601.940	2,3	60	4	06/89	02/96	139
T1 (602) 309 D 3.0	OM 617.913	3,0	65	5	10/82	01/90	145
T1 (602) 310 D 2.9	OM 602.940	2,9	70	5	06/89	02/96	139
T1 (602) 310 D 2.9	OM 602.940	2,9	72	5	06/90	02/96	139
T1/TN 408 D	OM 601.940	2,3	58	4	11/88	06/95	139
T1/TN 408 D	OM 601.940	2,3	60	4	11/88	06/95	139
T1/TN 410 D	OM 602.940	2,9	70	5	11/88	06/95	139
T1/TN 410 D	OM 602.940	2,9	72	5	11/88	06/95	139
Unimog U 100 L	OM 602.948	2,9	71	5	11/92	09/96	139
Unimog U 34	OM 636.914	1,8	25	4	01/65	09/75	103
Unimog U 421	OM 621.916 VI	2,0	25	4	01/66	12/67	103
Unimog U 52	OM 616.915	2,5	38	4	05/69	12/76	103
Unimog U 60	OM 616.930	2,5	44	4	05/69	12/76	103
Unimog U 600	OM 616.942	2,4	38	4	05/88	02/01	145
Unimog U 650	OM 616.944	2,4	44	4	05/88	02/01	568
Unimog U 650 L	OM 616.944	2,4	44	4	05/88	02/01	568
Unimog U 90	OM 602.941	2,9	65	5	11/92	09/97	139
Vario 512 D	OM 602.984	2,9	90	5	09/96	>>	144
Vario 612 D	OM 602.984, 602.985	2,9	90	5	09/96	>>	144
Vario 812 D	OM 602.984, 602.985	2,9	90	5	09/96	>>	144
Vito (W638) 108 CDI 2.2	OM 611A (60kw CDI)	2,1	60	4	03/99	07/03	143
Vito (W638) 108 D 2.3	OM 601.942	2,3	58	4	02/96	07/03	139
Vito (W638) 110 CDI 2.2	OM 611LA (75kw CDI)	2,2	75	4	03/99	07/03	143
Vito (W638) 110 D 2.3	OM 611.970	2,3	72	4	03/97	07/03	139
Vito (W638) 110 TD 2.3	OM 611.970	2,3	72	4	02/96	07/03	139
Vito (W638) 112 CDI 2.2	OM 611.980	2,2	90	4	03/99	07/03	143
Vito (W639) 109 CDI 2.2	OM 646.983	2,1	65	4	09/03	>>	143
Vito (W639) 109 CDI 2.2 4x4	OM 646.981	2,1	70	4	09/07	>>	143
Vito (W639) 110 CDI	OM 651.940	2,2	70	4	09/10	>>	621

			kW	cyl			
Vito (W639) 111 CDI 2.2	OM 646.982	2,1	80	4	09/03	>>	143
Vito (W639) 111 CDI 2.2	OM 646.982	2,1	85	4	09/07	>>	143
Vito (W639) 111 CDI 2.2 4x4	OM 646.982	2,1	80	4	09/07	>>	143
Vito (W639) 113 CDI	OM 651.940	2,2	100	4	07/10	>>	621
Vito (W639) 115 CDI 2.2	OM 646.982	2,1	110	4	09/03	>>	143
Vito (W639) 115 CDI 2.2 4x4	OM 646.982	2,1	110	4	09/07	>>	143
Vito (W639) 116 CDI	OM 651.940	2,2	120	4	09/10	>>	621
Vito (W639) 120 CDI	OM 642.990	3,0	150	6	09/07	>>	305
Vito (W639) 122 CDI	OM 642.990	3,0	165	6	09/10	>>	305
MITSUBISHI							
Bus	10DC6			10	01/74	12/79	414
Bus	12DC2			12	01/68	12/74	414
Bus	6D10			6	01/74	12/75	496
Bus	6DB1			6	01/68	12/78	483
Bus	6DC2			6	01/68	12/76	414
Bus	6DS1			6	01/68	12/71	483
Bus	6DS3			6	01/73	12/74	483
Bus	6DS5			6	01/70	12/72	484
Bus	6DS7			6	01/72	12/79	484
Bus	8DC2			8	01/68	12/76	414
Bus MK 103, MM504	6D10, 6D11			6	01/74	12/78	496
Canter	4D30			4	01/78	>>	181
Canter	4D30			4	10/85	10/93	452
Canter	4D30				01/78	12/84	181
Canter	4D30				01/78	>>	181
Canter	4D32			4	01/90	>>	224
Canter	4D33			4	01/90	10/93	224
Canter	4D34T			4	10/89	10/93	224
Canter	4D36			4	01/95	>>	224
Canter	4DQ			4	>>	12/67	492
Canter	4DQ/1			4	01/67	>>	492
Canter	4DQ5			4	01/67	>>	492
Canter	4DR1 12V			4	01/68	12/70	415
Canter	4DR5			4	01/71	09/85	415
Canter	4DR5			4	12/73	04/83	416
Canter	4DR5 12V			4	01/68	12/79	415
Canter	4DR5, mod. K-FB100, 120			4	05/83	>>	486
Canter	4DR5, mod. K-FB300			4	10/85	10/98	515
Canter	4DR51			4	01/81	04/83	416
Canter	4DR51			4	05/83	>>	486
Canter	4M40			4	11/93	09/94	313
Canter	4M40			4	09/94	>>	528
Canter	6DR5 12V			6	01/68	>>	415
Canter (K-FE100-120, K-FB100-120)	4DR5	2,7		4	01/71	08/82	415
Canter (K-FE111-121-211-221-231)	4D30	3,3		4	01/78	04/83	181
Canter (N-FE101-111-121-211)	4D30	3,3		4	05/83	09/85	412
Canter (N-FE301, 311, 321, 331)	4D30			4	10/85	10/03	452
Canter (N-FE401)	4D30			4	10/85	10/03	452
Canter (T96-98-200-210-220)	4DR5	2,7		4	01/71	08/82	415
Canter (U-FE317, 337, 437, 447, 637)	4D33, 4D34T, 4D36			4	10/89	10/98	224
Canter 2.8 D		2,8	69	4	10/96	07/01	528
Canter 2.8 TDI	4M40-2AT	2,8	85	4	10/98	07/01	528
Canter 2.8 TDIC	4M40T	2,8	92	4	06/94	08/96	528
Canter 3.0 TDI	4M42OAT	3,0	92	4	04/01	07/05	511
Canter 60/75 4.0 D		4,0	105		09/01	>>	224
Canter K-FB300, FE300	4DR5			4	10/85	10/98	515
Canter N-FE101, FE111, FE121, FE211	4D30			4	05/83	09/85	412
Canter N-FE301, FE401, U-FE301, FE311, U-FE321	4D30			4	10/85	10/93	452
Canter T210, K-FB100, FB120	4DR5			4	09/82	09/85	486
Canter Truck D (4DR5-4DR51) 2.7 D (FB100/120)	BNA, BRF	2,7	54		01/81	12/90	486
Canter Truck D (4DR5-4DR51) 2.7 D (FB100/120)	BNA, BRF	2,7	54		01/81	12/90	515
Canter Truck D 2.5 D (FB346)	4D56	2,5	51		01/86	12/96	224
Canter Truck D 3.6 D (FE305/315/325) Turbo	4D32	3,6			01/85	>>	224
Canter Truck D 4.0 D (FE649/659) Turbo Intercooler	4D34, 2AT6-T4	4,0	100		01/97	>>	224
Canter Truck D 4.2 D (FE307/317)	4D33	4,2	100		01/85	>>	224
Canter Truck D 4.2 D (FE439/449) Turbo	4D34T	4,2	100		01/89	>>	224
Jupiter	6DR5			6	01/71	>>	416
Jupiter	KE31,36			4			491
L 200 (KJ3, KJ7, K14T, K34T)	4D56			4	09/93	>>	460
L 200 2.3 4WD	4D55	2,3	49	4	04/83	10/86	179
L 200 2.3 4WD	4D55	2,3	62	4	01/83	10/86	158
L 200 2.3 D	4D55	2,3	49	4	04/83	10/86	158
L 200 2.5 D	4D56	2,5	51	4	11/86	10/93	158
L 200 2.5 D	4D56	2,5	51	4	11/93	05/96	231
L 200 2.5 D	4D56	2,5	55	4	06/96	>>	231
L 200 2.5 D 4WD	4D56	2,5	51	4	12/87	05/93	158
L 200 2.5 DI-D	4D56HP	2,5	94	4	04/10	>>	620
L 200 2.5 DI-D	4D56HP	2,5	100	4	11/05	>>	620
L 200 2.5 DI-D	4D56HP	2,5	131	4	06/09	>>	620
L 200 2.5 DI-D Euro III+IV	4D56HP	2,5	123	4	08/07	>>	620
L 200 2.5 TD	4D56, AG 4934						460
L 200 2.5 TD 4WD	4D56T	2,5	64	4	11/92	10/93	158
L 200 2.5 TD 4WD	4D56T	2,5	64	4	11/93	08/96	231
L 200 2.5 TD 4WD	4D56T	2,5	85	4	09/01	>>	231
L 200 2.5 TD 4WD		2,5	98		08/03	>>	460
L 200 2.5 TD 4x4	4D56T	2,5	74	4	11/01	>>	231
L 200 2.5 TD 4x4	4D56TD	2,5	73	4	06/96	>>	231
L 200 2.5 TDI		2,5			01/94	>>	195
L 200 2.8 D	4M40	2,8	71	4	10/96	09/00	528
L 200 2.8 D 4x4	4M40	2,8	71	4	10/96	03/03	528
L 200 2.8 TD 4x4	4M40T	2,8	92	4	04/03	06/06	528

			kW	cyl			
L 300 2.3 D	4D55	2,3	50	4	04/83	10/86	158
L 300 2.5 D	4D56	2,5	51	4	11/86	12/92	158
L 300 2.5 D	4D56	2,5	51	4	01/93	04/94	192
L 300 2.5 D	4D56	2,5	51	4	06/93	12/00	231
L 300 2.5 D	4D56	2,5	51	4	05/94	>>	231
L 300 2.5 TD	4D56T	2,5	64	4	11/94	04/00	231
L 300 2.5 TD 4WD	4D56T	2,5	64	4	11/88	12/92	158
L 300 2.5 TD 4WD	4D56T	2,5	64	4	01/93	04/94	192
L 300 4WD (QGS)	4D55 (12V)						179
L 400 2.5 TD	4D56T	2,5	64	4	05/95	06/05	231
L 400 2.5 TD	4D56TD	2,5	73	4	05*95	05/00	231
L 400 2.5 TD 4x4	4D56T	2,5	64	4	09/96	06/05	231
L 400 2.5 TD 4x4	4D56TD	2,5	73	4	05/95	05/00	231
Rosa	6DR5			6	01/73	01/83	416
Rosa B10-14-16	4DR5	2,7		4	01/70	12/79	415
Rosa K-BE211	4D30	3,3		4	01/79	01/83	181
Rosa N-BE211	4D30	3,3		4	02/83	>>	412
Truck FK 103, T654, FM104	6D10, 6D11			6	01/74	12/79	496
NISSAN							
3,5 ton. Truck	SD33	3,3		6	01/68	12/73	426
Atlas	ED33	3,3		4	11/86	06/90	454
Atlas	ED35			4	06/90	05/95	454
Atlas	QD32	3,2		4	11/97	>>	455
Atlas	SD23	2,3		4	02/82	08/85	188
Atlas	SD23	2,3		4	08/85	11/86	189
Atlas	SD23 (battery 24V)	2,3		4	02/82	08/85	190
Atlas	SD23 (battery 24V)	2,3		4	08/85	11/86	424
Atlas	SD25	2,5		4	12/81	>>	188
Atlas	SD25	2,5		4	12/81	>>	193
Atlas	SD25	2,5		4	08/85	>>	189
Atlas	SD25 (battery 24V)	2,5		4	12/81	>>	190
Atlas	SD25 (battery 24V)	2,5		4	08/85	>>	424
Atlas	TD23, TD27			4	11/86	>>	192
Atlas	TD23, TD27 (battery 24V)			4	11/86	>>	194
Atlas	TD25	2,5		4	10/95	>>	192
Atlas K-MH40, MGH40, CMH40	ED33	3,3		4	12/81	11/86	214
Atlas K-RMH40, RMGH40, TMH40	ED33	3,3		4	12/81	11/86	214
Atlas N-JMH40	ED33	3,3		4	12/81	11/86	214
Atlas N-MH40, MGH40, CMH40, EDM340	ED33	3,3		4	12/81	11/86	214
Atlas N-RMH40, RMGH40, TMH40N	ED33	3,3		4	12/81	11/86	214
Bus	ED6			6	12/75	12/79	476
C 120 Vanette	LD20	2,0		4	06/81	09/82	184
C 120 Vanette (QGS-1)	LD20	2,0		4	09/82	>>	185
Caball	ED30			4	10/76	11/77	476
Caball	ED30			4	11/77	05/80	206
Caball	ED30			4	06/80	12/81	423
Caball	ED33	3,3		4	06/80	12/81	423
Caball	SD22	2,2		4	10/67	12/72	426
Caball 3.0	ED30 12V	3,0		4	01/73	12/76	477
Caball 3.0	ED30 12V	3,0		4	01/77	12/80	206
Caball GHWT40, GYHT40, AVYT40	ED30	3,0		4	01/73	10/76	477
Caball K-RYC341, TYC341	ED30 12V	3,0		4	06/80	12/81	586
Caball K-YC340- DYC340- GYC340	ED30	3,0		4	11/77	05/80	206
Caball K-YC341, DYC341	ED30 12V	3,0		4	06/80	12/81	586
Caball YC240, YT40, YWT40, YHWT40	ED30	3,0		4	01/73	10/76	477
Caball YC340, HYC340, DYC340, JVYC340	ED30	3,0		4	11/77	05/80	206
Cabstar	SD22	2,2		4	01/76	08/77	426
Cabstar	SD22	2,2		4	11/77	09/79	434
Cabstar	SD22	2,2		4	09/79	01/82	450
Cabstar	SD22 (battery 24V)	2,2		4	11/77	09/79	436
Cabstar	SD22 (battery 24V)	2,2		4	09/79	01/82	187
Cabstar (F22)	ED33			4	01/82	>>	214
Cabstar 2.2	SD22 24V	2,2		4	01/77	12/79	436
Cabstar 2.3 D (F22) (24V)	SD23 (battery 24V)	2,3	54	6	12/81	>>	190
Cabstar 2.3 TD (F22)	TD23	2,3	56	6	10/86	>>	192
Cabstar 2.5 D (F22)	SD25	2,5	53	6	01/82	08/85	188
Cabstar 2.5 D (F22) (24V)	SD25	2,5	53	6	01/85	>>	190
Cabstar 2.5 TD (F22)	TD25	2,5	59	6	10/82	06/92	192
Cabstar 2.7 TD (F22)	TD27	2,7	73	6	12/86	12/93	192
Cabstar GKRE20-21, K-RE21, KRSE21, GKRE21	SD22	2,2		4	11/77	09/79	436
Cabstar QGF20, VQF20	SD22	2,2		4	08/77	11/77	447
Cabstar QGF20-21, VGF20-21	SD22	2,2		4	11/77	09/79	436
Cabstar RF20, HRE20, VRE20, KRSE20	SD22	2,2		4	11/77	09/79	436
Caravan	LD20-II, LD20T-II (only cyl. nº1, 2)	2,0		4	09/88	10/90	521
Caravan	LD20T	2,0		4	05/82	09/86	185
Caravan	LD20T	2,0		4	05/82	09/86	422
Caravan	QD32	3,2		4	09/96	>>	455
Caravan	SD22	2,2		4	03/78	09/79	434
Caravan	SD22	2,2		4	10/79	05/82	450
Caravan	SD22 (battery 24V)	2,2		4	03/78	09/79	436
Caravan	SD22 (battery 24V)	2,2		4	10/79	05/82	187
Caravan	SD23	2,3		4	05/82	09/86	188
Caravan	SD23 (battery 24V)	2,3		4	05/82	09/86	190
Caravan	TD23	2,3		4	09/86	08/90	192
Caravan	TD27	2,7		4	10/87	>>	192
Caravan	TD27T	2,7		4	10/88	05/93	180
Caravan	TD27Ti	2,7		4	10/88	08/95	180
Caravan	TD27Ti	2,7		4	08/95	>>	455
Caravan 3.0 DI	ZD30DD	3,0	77	4	10/00	>>	504
Cherry Vanette	CD20, CD20T	2,0		4	06/91	>>	411
Cherry Vanette	LD20	2,0		4	06/81	09/82	184

			kW	cyl			
Cherry Vanette	LD20, LD20T	2,0		4	10/82	>>	185
Cherry Vanette	LD20, LD20T	2,0		4	10/82	>>	422
Cherry Vanette	LD20-II	2,0		4	10/85	>>	410
Civilian	ED30	3,0		4	01/73	10/76	477
Civilian	ED30	3,0		4	10/77	05/80	206
Civilian	ED30			4	06/80	>>	423
Civilian	ED30 (battery 24V)			4	11/72	11/76	476
Civilian	ED33	3,3		4	06/80	08/82	423
Civilian	ED33	3,3		4	08/82	05/88	214
Civilian	ED33	3,3		4	05/88	>>	454
Civilian	ED35			4	06/90	>>	454
Civilian	SD22	2,2		4	09/71	01/73	426
Civilian	TD42	4,2		6	05/88	>>	194
Civilian GHYC340, K-GHYC341	ED30	3,0		4	11/77	05/80	206
Civilian K-GHYC341	ED30 12V	3,0		4	06/80	12/81	586
Civilian N-MW40, MGW40	ED33	3,3		4	08/82	05/88	214
Civilian QYC240	ED30	3,0		4	02/73	11/76	477
Clipper	ED30			4	10/76	11/77	476
Clipper	ED30			4	06/80	12/81	423
Clipper	ED33	3,3		4	06/80	12/81	423
Clipper	SD22	2,2		4	10/67	12/72	426
Clipper GHWT40, GYHT40, AVYT40	ED30	3,0		4	01/73	10/76	477
Clipper K-RYC341, TYC341	ED30 12V	3,0		4	06/80	12/81	586
Clipper K-YC340- DYC340- GYC340	ED30	3,0		4	11/77	05/80	206
Clipper K-YC341, DYC341	ED30 12V	3,0		4	06/80	12/81	586
Clipper YC240, YT40, YWT40, YHWT40	ED30	3,0		4	01/73	10/76	477
Clipper YC340, HYC340, DYC340, JVYC340	ED30	3,0		4	11/77	05/80	206
Condor	ED33	3,3		4	12/81	11/86	214
Condor	ED33	3,3		4	11/86	06/90	454
Condor	ED35			4	06/90	05/95	454
Condor	ED6			6	05/75	>>	476
Condor	QD32	3,2		4	10/95	>>	455
Condor	SD25	2,5		4	06/84	>>	188
Condor	SD25 (battery 24V)	2,5		4	12/81	>>	190
Condor	TD25	2,5		4	06/95	>>	192
Condor	TD27	2,7		4	11/86	>>	192
Condor	TD27 (battery 24V)	2,7		4	11/86	>>	194
Condor K-MH40, MGH40, CMH40, DMH40	ED33	3,3		4	12/81	11/86	214
Condor K-RMH40, RMGH40, TMH40	ED33	3,3		4	12/81	11/86	214
Condor N-JMH40	ED33	3,3		4	12/81	11/86	214
Datsun Truck	QD32	3,2		4	01/97	>>	455
Datsun Truck	SD22	2,2		4	11/78	10/79	434
Datsun Truck	SD22	2,2		4	10/79	01/82	450
Datsun Truck	SD22	2,2		4	01/82	04/83	188
Datsun Truck	SD22	2,2		4	01/82	04/83	193
Datsun Truck	SD23	2,3		4	04/83	>>	193
Datsun Truck	SD23	2,3		4	08/85	>>	189
Datsun Truck	TD23	2,3		4	08/87	>>	192
Datsun Truck	TD27	2,7		4	11/88	>>	192
Datsun Truck	TD27T	2,7		4	07/93	01/97	180
Datsun Vanette	CD20, CD20T	2,0		4	06/91	>>	411
Datsun Vanette	LD20	2,0		4	06/81	09/82	184
Datsun Vanette	LD20, LD20T	2,0		4	10/82	>>	185
Datsun Vanette	LD20, LD20T	2,0		4	10/82	>>	422
Datsun Vanette	LD20-II	2,0		4	10/85	>>	410
E 24 2.5 D	TD25	2,5	59	4	02/87	>>	192
F 22 2.3 D	TD23	2,3	51	4	11/86	12/93	192
F 22 2.3 D (24V)	SD23	2,3	50	4	02/82	07/85	190
F 22 2.3 D (QGS)	SD23	2,3	50	4	02/82	07/85	188
F 22 2.5 D	SD25	3,3	53	4	12/81	08/85	188
F 22 2.5 D	TD25	2,5	59	4	11/86	12/93	192
F 22 2.5 D (24V)	SD25	2,5	53	4	12/81	08/85	190
F 22 2.7 D	TD27	2,7	73	4	11/86	12/93	192
F 23 2.5 D	TD25	2,5	59	4	11/85	12/93	192
F 23 2.7 D	TD27	2,7	73	4	11/86	12/93	192
H 41 2.5 D	TD25	2,5	59	4	11/85	12/93	192
H 41 2.7 D	TD27	2,7	73	4	12/86	12/93	192
Homer	SD22	2,2		4	01/76	08/77	426
Homer	SD22	2,2		4	11/77	09/79	434
Homer	SD22	2,2		4	09/79	01/82	450
Homer	SD22 (battery 24V)	2,2		4	09/79	01/82	187
Homer QGF20, VQF20	SD22	2,2		4	08/77	11/77	447
Homer QGF20-21, VGF20-21	SD22 (battery 24V)	2,2		4	11/77	09/79	436
Homy	LD20-II, LD20T-II (only cyl. nº1, 2)	2,0		4	09/88	10/90	521
Homy	LD20T	2,0		4	05/82	09/86	185
Homy	LD20T	2,0		4	05/82	09/86	422
Homy	QD32	3,2		4	09/96	>>	455
Homy	SD22	2,2		4	03/78	09/79	434
Homy	SD22	2,2		4	10/79	05/82	450
Homy	SD22 (battery 24V)	2,2		4	10/79	05/82	187
Homy	SD23	2,3		4	05/82	09/86	188
Homy	SD23 (battery 24V)	2,3		4	05/82	09/86	190
Homy	TD23	2,3		4	09/86	08/90	192
Homy	TD27	2,7		4	10/87	>>	192
Homy	TD27T	2,7		4	10/88	05/93	180
Homy	TD27Ti	2,7		4	10/88	08/95	180
Homy	TD27Ti	2,7		4	08/95	>>	455
Homy	ZD30DD, ZD30DDTi	3,0		4			504
Homy GKRE20-21, K-RE21, KRSE21, GKRE21	SD22 (battery 24V)	2,2		4	11/77	09/79	436
Homy RF20, HRE20, VRE20, KRSE20	SD22 (battery 24V)	2,2		4	11/77	09/79	436
Interstar 1.9 DCI 80	F9Q 772	1,9	60	4	07/02	>>	462

			kW	cyl			
Interstar 2.2 DCI 90	G9T 722	2,2	66	4	07/02	>>	250
Interstar 2.5 DCI 120	G9U 720	2,5	84	4	08/03	>>	250
Interstar 3.0 DCI 140	ZD30	3,0	100	4	11/03	>>	504
Junior	SD22	2,2		4	01/68	>>	426
Kubistar 1.5 DCI	K9K 704	1,5	48	4	08/03	>>	462
Kubistar 1.5 DCI	K9K 710, 714	1,5	42	4	08/03	>>	462
Kubistar 1.5 DCI	K9K 710, 714	1,5	45	4	08/05	>>	462
Kubistar 1.5 DCI	K9K 722	1,5	60	4	08/03	>>	462
Navara 2.5 DCI	YD25DDTI	2,5	106	4	07/05	12/09	514
Navara 2.5 DCI	YD25DDTI	2,5	106	4	05/12	>>	603
Navara 2.5 DCI 4WD	YD25DDTI	2,5	106	4	05/12	>>	603
Navara 2.5 DCI 4WD	YD25DDTI	2,5	120	4	01/10	>>	603
Navara 2.5 DCI 4WD	YD25DDTI	2,5	126	4	10/06	>>	514
Navara 2.5 DCI 4WD	YD25DDTI	2,5	128	4	07/05	12/09	514
Navara 2.5 DCI 4WD	YD25DDTI	2,5	140	4	01/10	>>	603
Navara 3.0 DCI 4WD	VX9	3,0	170	6	02/10	>>	603
Navara 3.0 TD 4WD	ZD30	3,0	110	4	12/01	01/08	504
NV200 1.5 DCI	K9K	1,5	66	4	04/11	>>	628
NV200 1.5 DCI	K9K	1,6	81	4	04/11	>>	628
NV400 Box 2.3 DCI		2,5	74	4	11/11	>>	603
NV400 Box 2.3 DCI		2,5	92	4	11/11	>>	603
NV400 Box 2.3 DCI		2,5	107	4	11/11	>>	603
NV400 Box 2.3 DCI (RWD)		2,5	92	4	11/11	>>	603
NV400 Box 2.3 DCI (RWD)		2,5	107	4	11/11	>>	603
NV400 Bus 2.3 DCI		2,5	74	4	11/11	>>	603
NV400 Bus 2.3 DCI		2,5	92	4	11/11	>>	603
NV400 Bus 2.3 DCI		2,5	107	4	11/11	>>	603
Pick Up 2.3 D	SD23	2,3	51	4	04/83	08/95	193
Pick Up 2.3 D	SD23	2,3	51	4	09/85	03/86	189
Pick Up 2.5 D	TD25	2,5	55	4	09/87	02/98	192
Pick Up 2.5 D	TD25	2,5	59	4	09/94	08/96	192
Pick Up 2.5 D	TD25	2,5	61	4	03/96	02/98	192
Pick Up 2.5 D 4WD	SD25	2,5	53	4	04/83	08/85	188
Pick Up 2.5 D 4WD	SD25	2,5	53	4	09/85	03/86	189
Pick Up 2.5 D 4WD	SD25	2,5	55	4	03/86	08/87	189
Pick Up 2.5 D 4WD	TD25	2,5	59	4	08/87	02/98	192
Pick Up 2.5 D 4WD	TD25	2,5	61	4	02/98	>>	192
Pick Up 2.5 DI	YD25DDTI	2,5	98	4	03/02	>>	514
Pick Up 2.5 DI 4WD	YD25DDTI	2,5	98	4	03/02	>>	514
Pick Up 2.7 D	TD27	2,7		4	02/93	>>	180
Pick Up 2.7 D 4WD	TD27	2,7	73	4	08/87	02/98	192
Pick Up 3.2 D		3,2		4	02/93	>>	195
Primastar 1.9 DCI 100	F9Q 760	1,9	74	4	03/01	>>	462
Primastar 1.9 DCI 80	F9Q 762	1,9	60	4	03/01	>>	462
Primastar 2.5 DCI 140	G9U 730	2,5	99	4	07/03	>>	250
Primastar Box 2.0 DCI 120	M9R 780	2,0	84	4	09/06	>>	603
Primastar Box 2.0 DCI 90	M9R 782	2,0	66	4	09/06	>>	603
Primastar Bus 2.0 DCI 120	M9R 780	2,0	84	4	09/06	>>	603
Primastar Bus 2.0 DCI 90	M9R 782	2,0	66	4	09/06	>>	603
Trade (EW) 2.7	TD27	2,7	73	4	10/95	>>	180
Trade 2.0 D	LD20	2,0	48	4	01/87	>>	191
Trade 2.0 D	LD20 II	2,0	46	4	03/87	11/89	112
Trade 2.8	A 4.28	2,8	62	4	09/87	>>	110
Trade 2.8	A 4.28 II	2,8	57	4	03/87	11/89	191
Trade 2.8 D		2,8					410
Truck L-35		2,9	56	6	05/85	>>	110
Truck L-35, L-45	A4.28 II	2,8	57	4	03/87	11/89	191
Urvan, E20, E23, E24	SD22	2,2		4	03/78	08/80	436
Vanette	R2			4	06/99	>>	326
Vanette 2.0 D	LD20	2,0	47	4	10/86	12/95	410
Vanette 2.0 D	LD20	2,0	49	4	10/86	12/95	410
Vanette 2.0 D	LD20II	2,0	49	4	07/91	01/95	410
Vanette 2.0 D (C120)	LD20	2,0	48	4	06/81	08/82	184
Vanette 2.0 D (C120)	LD20	2,0	48	4	09/82	12/86	185
Vanette 2.0 D (ULC22)	LD20	2,0	47	4	10/86	12/95	185
Vanette 2.0 D (ULC22)	LD20	2,0	49	4	10/86	12/86	185
Vanette 2.3 D	LD23	2,3	55	4	01/96	02/98	317
Vanette 2.3 D	LD23	2,3	55	4	03/98	>>	336
Vanette 2.3 D (HC23)	LD23 OHC	2,3	55	4	01/95	>>	180
Vanette cargo 2.3 D	LD23	2,3	55	4	01/96	>>	503
Vanette cargo bus 2.3 D	LD23	2,3	55	4	01/96		503
Vanette cargo Furgonato 2.3 D	LD23	2,3	55	4	01/95		503
Vanette Truck, KB-SE28TN	R2	2,2		4	04/94	10/96	510
Vanette Truck, KC-SE28MN	R2	2,2		4	04/94	10/96	510
OPEL							
Arena 1.9 D	F8Q 600, F8Q 606	1,9	44	4	03/98	08/01	148
Arena 2.5 D	S8U 758, S8U 780, S8U 782	2,5	55	4	03/98	08/01	129
Combo 1.3 CDTI 16V	Z13DT	1,3	51	4	08/05	>>	351
Combo 1.3 CDTI 16V	Z13DTJ	1,3	55	4	10/05	>>	351
Combo 1.7 CDTI 16V	Z17DTH	1,7	74	4	12/04	>>	323
Combo 1.7 D	17D (4EE1), X17D (4EE1)	1,7	44	4	07/94	10/01	237
Combo 1.7 D	17D 4EE1 OHC	1,7	44	4	07/94	10/01	506
Combo 1.7 D	X17D (4EE1)/OHC	1,7	44	4	04/96	10/01	506
Combo 1.7 DI 16V	Y17DTL	1,7	48	4	10/01	>>	323
Combo 1.7 TDI 16V	Y17DT	1,7	55	4	10/01	>>	323
Combo Tour 1.3 CDTI 16V	Y13DT, Z13DT	1,3	51	4	10/04	>>	351
Combo Tour 1.3 CDTI 16V	Z13DTJ	1,3	55	4	10/05	>>	351
Combo Tour 1.7 CDTI 16V	Z17DTH	1,7	74	4	12/04	>>	323
Combo Tour 1.7 DI 16V	Y17DTL	1,7	48	4	10/01	>>	323
Combo Tour 1.7 TDI 16V	Y17DT	1,7	55	4	10/01	>>	323
Corsa Pick Up	1.7 8V D (X17D 4EE1 OHC)	1,7					237

			kW	cyl			H
Corsa Pick Up		1,7					173
Movano 1.9 TDI	F9Q 770	1,9	59	4	09/00	10/01	462
Movano 1.9 TDI	F9Q 772	1,9	60	4	10/01	>>	462
Movano 2.2 TDI	G9T 720, 722, 750	2,2	66	4	09/00	>>	250
Movano 2.5 CDTI	G9U 632, 650	2,5	88	4	10/03	>>	250
Movano 2.5 CDTI	G9U 632, 650	2,5	107	4	10/03	>>	250
Movano 2.5 CDTI	G9U 650	2,5	74	4	10/03	>>	250
Movano 2.5 D	S8U 770, 772	2,5	59	4	07/98	09/00	129
Movano 2.5 DTI	G9U 720, 724, 750, 754	2,5	84	4	10/01	>>	250
Movano 2.5 DTI	G9U 754	2,5	73	4	10/03	>>	250
Movano 3.0 DTI	ZD3 202, ZD3 200	3,0	100	4	10/03	>>	504
Movano B Box 2.3 CDTI	M9T 670, 672, 676	2,3	74	4	05/10	>>	603
Movano B Box 2.3 CDTI	M9T 670, 672, 676, 680	2,3	92	4	05/10	>>	603
Movano B Box 2.3 CDTI	M9T 678, 680	2,3	107	4	05/10	>>	603
Movano B Box 2.3 CDTI (RWD)	M9T 686, 690, 696	2,3	92	4	05/10	>>	603
Movano B Box 2.3 CDTI (RWD)	M9T 690, 692	2,3	74	4	05/10	>>	603
Movano B Box 2.3 CDTI (RWD)	M9T 694, 696, 698	2,3	107	4	05/10	>>	603
Movano B Bus 2.3 CDTI	M9T 670, 672, 676	2,3	74	4	12/10	>>	603
Movano B Bus 2.3 CDTI	M9T 670, 672, 676, 680	2,3	92	4	12/10	>>	603
Movano B Bus 2.3 CDTI	M9T 678, 680	2,3	107	4	12/10	>>	603
Vivaro 1.9 DI	F9Q 762	1,9	60	4	08/01	>>	462
Vivaro 1.9 DI	F9Q 774	1,9	60	4	08/01	>>	462
Vivaro 1.9 DTI	F9Q 760	1,9	74	4	08/01	>>	462
Vivaro 2.5 CDTI	G9U 630	2,5	84	4	08/06	>>	250
Vivaro 2.5 CDTI	G9U 630	2,5	107	4	08/06	>>	250
Vivaro 2.5 DTI	G9U 630	2,5	99	4	05/03	>>	250
Vivaro 2.5 DTI	G9U 730	2,5	99	4	08/06	>>	250
Vivaro Box 2.0 CDTI	M9R 780, 782, 786	2,0	66	4	08/06	>>	603
Vivaro Box 2.0 CDTI	M9R 780, 784, 786, 788	2,0	84	4	08/06	>>	603
Vivaro Combi 2.0 CDTI	M9R 780, 782, 786	2,0	66	4	08/06	>>	603
Vivaro Combi 2.0 CDTI	M9R 780, 784, 786, 788	2,0	84	4	08/06	>>	603
PEUGEOT							
504 Pick Up 1.9 D	XD4x88	1,9	40	4	01/80	12/89	557
504 Pick Up 2.3 D	134 (XD2)	2,3	51	4	01/80	04/81	557
504 Pick Up 2.3 D	134 (XD2)	2,3	51	4	05/81	12/89	110
504 Pick Up GD, GRD							110
Boxer 1.8 D	XUD7	1,8	44	4	09/98	>>	146
Boxer 1.9 D	D8C (XUD9AU)	1,9	51	4	03/94	08/98	111
Boxer 1.9 D	D8C (XUD9AU)	1,9	51	4	09/98	04/02	146
Boxer 1.9 D	DJY (XUD9A)	1,9	50	4	07/99	04/02	146
Boxer 1.9 TD	D8C (XUD9UTF)	1,9	68	4	07/96	08/98	111
Boxer 1.9 TD	D8C (XUD9UTF)	1,9	68	4	09/98	04/02	146
Boxer 1.9 TD	DHY (XUD9TE)	1,9	66	4	08/94	08/98	111
Boxer 1.9 TD	DHY (XUD9TE)	1,9	66	4	09/98	04/02	146
Boxer 1.9 TD	XUD9TE	1,9	66	4	07/99	04/02	146
Boxer 1.9 TD 4x4	D8C (XUD9UTF)	1,9	68	4	07/96	08/98	111
Boxer 1.9 TD 4x4	D8C (XUD9UTF)	1,9	68	4	09/98	04/02	146
Boxer 1.9 TD 4x4	XUD9TE	1,9	66	4	03/96	09/98	146
Boxer 2.0 HDI	RHV (DW10UTD)	2,0	62	4	08/01	04/02	132
Boxer 2.0 HDI	RHV (DW10UTD) / (DW10TD)	2,0	62	4	04/02	>>	132
Boxer 2.2 HDI	4HY (DW12UTED)	2,2	74	4	04/02	04/03	132
Boxer 2.2 HDI	4HY (DW12UTED)	2,2	74	4	05/03	>>	537
Boxer 2.2 HDI 100	4HV (P22DTE)	2,2	74	4	04/06	>>	246
Boxer 2.2 HDI 120	4HV (P22DTE)	2,2	88	4	04/06	>>	246
Boxer 2.5 D	T9A (DJ5)	2,5	63	4	03/94	04/02	111
Boxer 2.5 D 4x4	T9A (DJ5)	2,5	63	4	07/96	04/02	111
Boxer 2.5 TD	T8A (DJ5T)	2,5	76	4	03/94	04/02	111
Boxer 2.5 TD 4x4	T8A (DJ5T)	2,5	76	4	07/96	04/02	111
Boxer 2.5 TDI	THX (DJ5TED)	2,5	79	4	01/97	04/02	270
Boxer 2.5 TDI 4x4	THX (DJ5TED)	2,5	79	4	01/97	04/02	270
Boxer 2.8 D	8140.63 (F28D)	2,8	64	4	01/99	02/02	136
Boxer 2.8 HDI	8140.43N	2,8	107	4	04/04	>>	136
Boxer 2.8 TD	8140.43S	2,8	94	4	07/94	04/02	136
Boxer 2.8 TDI 4x4	8140.43S	2,8	94	4	01/97	04/02	136
Boxer 3.0 HDI	F30DT	3,0	107	4	04/10	>>	352
Boxer 3.0 HDI 160	F1CE0481D (FG30DT)	3,0	116	4	04/06	>>	352
Expert 1.6 HDI 90	9HU (DV6UTED4)	1,6	66	4	01/07	>>	547
Expert 1.9 D	D9B (XUD9AU)	1,9	51	4	02/96	08/98	111
Expert 1.9 D	D9B (XUD9AU)	1,9	51	4	09/98	>>	146
Expert 1.9 D	WJZ (DW8)	1,9	51	4	12/03	>>	131
Expert 1.9 D	XUD9TE	1,9	69	4	10/95	05/98	146
Expert 1.9 D 70	WJY (DW8B), WJZ (DW8)	1,9	51	4	12/98	>>	131
Expert 1.9 TD	D8B (XUD9TE)	1,9	68	4	02/96	08/98	111
Expert 1.9 TD	D8B (XUD9TE)	1,9	68	4	09/98	>>	146
Expert 1.9 TD	DHX (XUD9TE)	1,9	66	4	02/96	08/98	111
Expert 1.9 TD	DHX (XUD9TE)	1,9	66	4	09/98	>>	146
Expert 2.0 HDI	RHW (DW10ATED4)	2,0	80	4	07/00	>>	132
Expert 2.0 HDI	RHX (DW10BTED)	2,0	69	4	07/00	>>	132
Expert 2.0 HDI	RHZ (DW10ATED)	2,0	80	4	07/00	>>	132
Expert 2.0 HDI 100	DW10CE	2,0	72	4	03/11	>>	614
Expert 2.0 HDI 120	RHK (DW10UTED4)	2,0	88	4	01/07	>>	537
Expert 2.0 HDI 130	DW10CD	2,0	94	4	03/11	>>	614
Expert 2.0 HDI 140	RHR (DW10BTED4)	2,0	100	4	01/07	>>	537
Expert 2.0 HDI 165	DW10CTED4	2,0	120	4	09/09	>>	614
Expert Tepee 1.6 HDI 90	9HU (DV6UTED4)	1,6	66	4	01/07	>>	547
Expert Tepee 2.0 HDI 120	RHK (DW10UTED4)	2,0	88	4	01/07	>>	537
Expert Tepee 2.0 HDI 140	RHR (DW10BTED4)	2,0	100	4	01/07	>>	537
J5 1.9 D	D9B (XUD9A)	1,9	51	4	09/87	08/90	110
J5 1.9 D	XUD9	1,9	51	4	10/90	01/94	146
J5 2.5 D	CRD93	2,5	54	4	07/91	>>	110
J5 2.5 D	CRD93	2,5	54	4	08/91	09/90	557

			kW	cyl			H
J5 2.5 D 4x4	CRD93	2,5	54	4	10/90	06/91	557
J5 2.5 D 4x4	CRD93	2,5	54	4	07/91	>>	110
J5 2.5 TD	CRD93LS	2,5	70	4	10/90	06/91	557
J5 2.5 TD	CRD93LS	2,5	70	4	07/91	>>	110
J5 2.5 TD 4x4	CRD93LS	2,5	70	4	10/90	06/91	557
J5 2.5 TD 4x4	CRD93LS	2,5	70	4	07/91	>>	110
J9 2.1 D	XDPX90	2,1	41	4	03/80	10/81	110
J9 2.1 D	XDPX90	2,1	41	4	11/81	06/87	110
J9 2.5 D	XD3P	2,5	53	4	08/82	06/87	110
Partner 1.6 HDI	9HT (DV6BTED4) → mot. N°10783	1,6	55	4	01/09	>>	350
Partner 1.6 HDI	9HT (DV6BTED4) mot. N°10784 →	1,6	55	4	01/09	>>	547
Partner 1.6 HDI	9HX (DV6ATED4) → mot. N°10783	1,6	66	4	04/08	>>	350
Partner 1.6 HDI	9HX (DV6ATED4) mot. N°10784 →	1,6	66	4	04/08	>>	547
Partner 1.6 HDI 75	9HW (DV6BTED4)	1,6	55	4	02/06	>>	547
Partner 1.6 HDI 90	9HX (DV6ATED4) → mot. N°10783	1,6	66	4	02/06	>>	350
Partner 1.6 HDI 90	9HX (DV6ATED4) mot. N°10784 →	1,6	66	4	02/06	>>	547
Partner 1.8 D	A9A (XUD7)	1,8	43	4	06/96	08/98	111
Partner 1.8 D	A9A (XUD7)	1,8	43	4	09/98	>>	146
Partner 1.9 D	DJY (XUD9A)	1,9	51	4	06/96	08/98	111
Partner 1.9 D	DJY (XUD9A)	1,9	51	4	09/98	>>	146
Partner 1.9 D	WJY (DW8B), WJZ	1,9	51	4	06/96	>>	131
Partner 1.9 D 4x4	WJY (DW8B)	1,9	51	4	04/04	>>	131
Partner 2.0 HDI	RHY (DW10TD)	2,0	66	4	04/00	>>	132
Partner 2.0 HDI 4x4	RHY (DW10TD)	2,0	66	4	04/04	>>	132
Partner Combispace 1.6 HDI 75	9HW (DV6BTED4)	1,6	55	4	02/06	>>	547
Partner Combispace 1.6 HDI 90	9HX (DV6ATED4) → mot. N°10783	1,6	66	4	02/06	>>	350
Partner Combispace 1.6 HDI 90	9HX (DV6ATED4) mot. N°10784 →	1,0	66	4	02/06	>>	547
Partner Combispace 1.9 D	DJY (XUD9A)	1,9	50	4	06/96	08/98	111
Partner Combispace 1.9 D	DJY (XUD9A)	1,9	50	4	09/98	>>	146
Partner Combispace 1.9 D	WJY (DW8B), WJZ	1,9	51	4	12/98	>>	131
Partner Combispace 1.9 D	XUD9	1,9	51	4	05/96	12/98	111
Partner Combispace 1.9 D 4x4	WJY (DW8B)	1,9	51	4	04/04	08/05	131
Partner Combispace 2.0 HDI	RHY (DW10TD)	2,0	66	4	02/00	>>	132
Partner Combispace 2.0 HDI 4x4	RHY (DW10TD)	2,0	66	4	04/04	08/05	132
Partner Tepee 1.6 HDI	9HT (DV6BTED4)	1,6	55	4	04/08	>>	547
Partner Tepee 1.6 HDI	9HX (DV6ATED4)	1,6	66	4	04/08	>>	547
Partner Tepee 1.6 HDI	9HZ (DV6TED4)	1,6	80	4	04/08	>>	350
PIAGGIO							
Porter box 1.2 D	LDW1204		26	4	05/95		560
Porter chassis 1.2 D	LDW1204		26	4	05/95		560
PUCH							
City Bus SC 6 F55	OM 615.942				01/75	12/80	103
City Bus SC 6 F55	OM 615.952	2,0	41	4	01/75	12/80	103
City Bus SC 6 F55	OM 616				01/81	03/82	103
City Bus SC 6 F55	OM 616				04/82		145
City Bus SC 6 F65	OM 616.918	2,4	48	4	01/81	03/82	103
RENAULT							
Express Extra 1.6 D	F8M 720, 730, 736, 760	1,6	40	4	03/86	08/98	121
Express Extra 1.9 D	F8Q 640, 682	1,9	40	4	09/94	03/98	147
Express Extra 1.9 D	F8Q 684, 722, 724, 774, 776	1,9	48	4	09/91	03/98	121
Kangoo 1.5 DCI	K9K 700, 704	1,5	48	4	12/01	>>	462
Kangoo 1.5 DCI	K9K 702, 710	1,5	60	4	07/02	>>	462
Kangoo 1.5 DCI	K9K 704	1,5	42	4	07/03	>>	462
Kangoo 1.5 DCI	K9K 714	1,5	50	4	06/05	>>	462
Kangoo 1.5 DCI	K9K 718	1,5	62	4	06/05	>>	462
Kangoo 1.5 DCI	K9K 800	1,5	50	4	02/08	>>	462
Kangoo 1.5 DCI	K9K 802	1,5	63	4	02/08	>>	462
Kangoo 1.5 DCI	K9K 804, 806	1,5	76	4	02/08	>>	462
Kangoo 1.9 D 55	F8Q 662	1,9	40	4	08/97	02/99	148
Kangoo 1.9 D 55	F8Q 662	1,9	40	4	03/99	>>	252
Kangoo 1.9 D 65	F8Q 630	1,9	47	4	08/97	>>	148
Kangoo 1.9 D 65	F8Q 632	1,9	47	4	08/97	>>	252
Kangoo 1.9 DCI 4x4	F9Q 782, 790	1,9	59	4	10/01	>>	462
Kangoo 1.9 DCI 4x4	F9Q 790	1,9	62	4	10/03	>>	462
Kangoo 1.9 DTI	F9Q 780	1,9	59	4	02/00	>>	462
Kangoo Express 1.5 DCI 85	K9K 800, 802	1,5	63	4	02/08	>>	462
Kangoo Rapid 1.5 DCI	K9K 700 / K9K 702	1,5	48	4	12/01	>>	462
Kangoo Rapid 1.5 DCI	K9K 702, 710	1,5	60	4	04/03	>>	462
Kangoo Rapid 1.5 DCI	K9K 704	1,5	42	4	12/02	>>	462
Kangoo Rapid 1.5 DCI	K9K 714	1,5	50	4	06/05	>>	462
Kangoo Rapid 1.5 DCI	K9K 718	1,5	62	4	06/05	>>	462
Kangoo Rapid 1.9 D 55	F8Q 662	1,9	40	4	08/97	02/99	148
Kangoo Rapid 1.9 D 55	F8Q 662	1,9	40	4	03/99	>>	252
Kangoo Rapid 1.9 D 65	F8Q 630	1,9	47	4	08/97	>>	148
Kangoo Rapid 1.9 D 65	F8Q 632	1,9	47	4	08/97	>>	252
Kangoo Rapid 1.9 DCI	F9Q 790	1,9	62	4	07/03	>>	462
Kangoo Rapid 1.9 DCI 4x4	F9Q 782 / F9Q 790	1,9	59	4	10/01	>>	462
Kangoo Rapid 1.9 DCI 4x4	F9Q 790	1,9	62	4	07/03	>>	462
Kangoo Rapid 1.9 DTI	F9Q 780	1,9	59	4	02/00	>>	462
Mascott 150.35	8140.43N.3585	2,8	107	4	10/01	06/04	136
Mascott 150.55	8140.43N.3585	2,8	107	4	10/01	06/04	136
Mascott 150.65	8140.43N.3585	2,8	107	4	10/01	06/04	136
Master 2.8 TDI	Sofin - 6 cil.	2,8		6	09/97	>>	136
Master I 28-35 2.1 D	J8S 330	2,1	44	4	01/86	07/98	119
Master I 28-35 2.5 D	S8U 731, 8140.61.2300	2,4	52	4	08/80	07/98	119
Master I 28-35 2.5 D	S8U 742, 8140.67.2510	2,5	55	4	08/89	07/98	119
Master I 28-35 2.5 TD	S9U 702, 8140.27.2580	2,5	72	4	08/89	07/98	111
Master I 35 2.5 TD	S9U 714, 8140.27.2500, 2510	2,5	69	4	08/89	07/98	129
Master II 1.9 DCI 80	F9Q 772, 774	1,9	60	4	11/01	>>	462
Master II 1.9 DTI	F9Q 770	1,9	59	4	09/00	>>	462
Master II 2.2 DCI 90	G9T 720, 722, 750	2,2	66	4	09/00	>>	250

			kW	cyl			
Master II 2.5 D	S8U 770	2,5	59	4	07/98	01/01	129
Master II 2.5 DCI 100	G9U 754	2,5	73	4	10/03	>>	250
Master II 2.5 DCI 120	G9U 720, 754	2,5	84	4	10/01	>>	250
Master II 2.8 DTI	S9W 702	2,8	84	4	07/98	10/01	136
Master III 2.5 DCI	G9U 632	2,5	107	4	08/06	>>	250
Master III 2.5 DCI	G9U 650	2,5	88	4	08/06	>>	250
Master III 2.5 DCI	G9U 750	2,5	84	4	01/04	10/06	250
Master III 2.5 DCI	G9U 754	2,5	74	4	08/06	>>	250
Master III 2.5 DCI 100	G9U 754	2,5	73	4	10/03	>>	250
Master III 3.0 DCI 140	ZD3 200, 202	3,0	100	4	10/03	>>	504
Master III Box 2.3 DCI	M9T 670, 672, 676	2,3	74	4	02/10	>>	603
Master III Box 2.3 DCI	M9T 670, 676	2,3	92	4	02/10	>>	603
Master III Box 2.3 DCI	M9T 678, 680	2,3	107	4	02/10	>>	603
Master III Box 2.3 DCI (RWD)	M9T 670, 676	2,3	74	4	02/10	>>	603
Master III Box 2.3 DCI (RWD)	M9T 686, 690, 692,	2,3	92	4	02/10	>>	603
Master III Box 2.3 DCI (RWD)	M9T 694, 698	2,3	107	4	02/10	>>	603
Master III Bus 2.3 DCI	M9T 680	2,3	107	4	02/10	>>	603
Master III Bus 2.3 DCI 100	M9T 670, 672, 676	2,3	74	4	02/10	>>	603
Master III Bus 2.3 DCI 125	M9T 670, 672, 676	2,3	92	4	02/10	>>	603
Rapid 1.6 D	F8M 720, 730, 736, 760	1,6	40	4	03/86	08/98	121
Rapid 1.9 D	F8Q 640, 682	1,9	40	4	09/94	03/98	147
Rapid 1.9 D	F8Q 722, 724, 774, 776	1,9	47	4	09/91	03/98	121
Rodeo 1.9 D	F8Q	1,9			03/91	03/98	121
Rodeo 1.9 D	F8Q	1,9			03/98	>>	148
Rodeo 2.1 D	J8S	2,1			01/94	>>	119
Trafic 1.9 D	F8Q 606	1,9	44	4	06/97	03/01	148
Trafic 2.1 D	852 720, 852 750	2,1	43	4	05/89	06/94	119
Trafic 2.1 D	J8S 620, 758	2,1	47	4	06/94	10/97	122
Trafic 2.5 D	8140.61.240, S8U 720, 722	2,4	51	4	03/80	03/01	119
Trafic 2.5 D	8140.67.2500, 2550, 2580, S8U 750, 752	2,5	55	4	05/89	03/01	129
Trafic 2.5 D 4x4	8140.67.2500, 2550, 2580, S8U 750, 752	2,5	55	4	08/89	03/01	119
Trafic 2.5 D 4x4	S8U 758	2,5	55	4	08/89	03/01	129
Trafic II 1.9 DCI 100	F9Q 760	1,9	74	4	03/01	>>	462
Trafic II 1.9 DCI 80	F9Q 762	1,9	60	4	03/01	>>	462
Trafic II 2.5 DCI 135	G9U 730	2,5	99	4	05/03	>>	250
Trafic II 2.5 DCI 145	G9U 630	2,5	107	4	08/06	>>	250
Trafic II Box 2.0 DCI 115	M9R 780, 782, 786	2,0	84	4	08/06	>>	603
Trafic II Box 2.0 DCI 90	M9R 780, 782	2,0	66	4	08/06	>>	603
Trafic II Bus 2.0 DCI 115	M9R 780, 782, 786	2,0	84	4	08/06	>>	603
Trafic II Bus 2.0 DCI 90	M9R 782	2,0	66	4	08/06	>>	603
Winnebago 2.1 D	J8S 232, 234	2,1	43-57	4	04/82	06/87	119
SSANGYONG							
Actyon Sports Pick Up 2.0 XDI 4WD	D20DT	2,0	104	4	04/07	>>	542
Actyon Sports Pick Up 2.0 XDI 4WD	D20DTR	2,0	114	4	09/11	>>	636
Istana 2.3 D	661.911	2,3	57	4	07/95	>>	139
Istana 2.9 D	661.911	2,9	70	5	07/95	>>	139
TALBOT							
Express 1.9 D	XUD9A	1,9	51	4	11/87	01/94	110
TOYOTA							
Bus DR10, 11, 15	2D			6	02/73	03/77	575
Coaster	1HZ, 1HD-T			6	08/89	>>	197
Coaster	2H			6	05/82	>>	199
Coaster	3B			4	08/89	>>	197
Coaster	B, 2B, 3B			4	02/72	10/74	472
Coaster	B, 2B, 3B			4	10/74	04/82	210
Coaster	B, 2B, 3B			4	10/74	04/82	428
Coaster	B, 2B, 3B			4	05/82	07/89	199
Coaster				4	02/72	10/74	471
Coaster 3.0 D	B	3,0		4	01/74	12/86	198
Coaster 4.1 D Autobus		4,1	100		01/74	>>	572
Coaster KC-RX4	J05C			6	05/95	>>	572
Commuter 2.4 D	2L	2,4	57	4	09/89	08/95	205
Commuter 2.4 D 4X4	2L	2,4	57	4	09/89	08/95	205
Deliboy	2C			4	05/91	>>	202
Dyna	1W			4	04/83	>>	441
Dyna	2B			4	08/77	08/80	198
Dyna	2B			4	08/77	08/80	469
Dyna	2B			4	08/80	>>	162
Dyna	2B (24V)			4	08/77	08/80	210
Dyna	2B (24V)			4	08/77	08/80	428
Dyna	2B (24V)			4	08/80	>>	430
Dyna	2J			4	01/73	10/74	198
Dyna	2J			4	01/73	10/74	469
Dyna	2J (24V)			4	01/73	10/74	210
Dyna	2J (24V)			4	01/73	10/74	428
Dyna	2L			4	08/85	08/88	204
Dyna	2L			4	08/88	05/95	205
Dyna	3B			4	08/80	04/82	210
Dyna	3B			4	04/82	>>	199
Dyna	3B			4	05/95	>>	197
Dyna	3L			4	03/88	05/95	205
Dyna	5L			4	05/99	>>	508
Dyna	B			4	02/72	10/74	471
Dyna	B			4	10/74	08/80	198
Dyna	B			4	10/74	08/80	469
Dyna	B			4	08/80	07/89	162
Dyna	B			4	08/88	05/95	197
Dyna	B (24V)			4	02/72	10/74	472
Dyna	B (24V)			4	10/74	08/80	210
Dyna	B (24V)			4	10/74	08/80	428
Dyna	B (24V)			4	08/80	04/82	210

			kW	cyl			
Dyna	B (24V)			4	08/80	04/82	428
Dyna	B (24V)			4	04/82	07/89	199
Dyna	H, 2H			6	05/72	10/74	472
Dyna	H, 2H			6	10/74	04/82	210
Dyna	H, 2H			6	10/74	04/82	428
Dyna	H, 2H			6	04/82	04/83	199
Dyna 2.5 D4D	2KD-FTV	2,5	65	4	08/01	>>	505
Dyna 2.5 D4D	2KD-FTV	2,5	75	4	08/01	>>	505
Dyna 3.0 D4d	1KD-FTV	3,0	80	4	09/06	>>	606
Dyna 3.0 D4d	1KD-FTV	3,0	100	4	10/09	>>	606
Dyna 3.0 D4d	1KD-FTV	3,0	106	4	09/06	>>	606
Dyna 3.0 D4d 4WD	1KD-FTV	3,0	106	4	09/06	>>	606
Dyna 3000	B	3,0		4	02/72	10/74	471
Dyna 3000 3.0 D	B, 11B	3,0		6	01/93	>>	162
Dyna 3000 3.0 D (24V)	B, 11B (24V)	3,0		6	01/93	>>	197
Dyna 350 Series (KC-FB4)	J05C			6	05/95	>>	572
Dyna 3700	2J			4	02/69	01/73	588
Dyna 3700	2J				02/69	01/73	589
Dyna 3700	H, 2H				02/69	05/74	589
Dyna 3700 3.7 D	14B	3,7		6	01/93	>>	162
Dyna 3700 3.7 D (24V)	14B (24V)	3,7		6	01/93	>>	197
Dyna 4.1 D		4,1	85		01/97	>>	572
Dyna 4.1 TD 16V		4,1	85		01/96	>>	572
Dyna BU10-12-15	B	3,0		4	02/72	10/74	471
Dyna JU10	2J			4	02/69	01/73	588
Hi Ace	1KZ-TE			4	08/93	>>	449
Hi Ace	2L			4	01/84	07/89	204
Hi Ace	2L			4	08/88	08/95	205
Hi Ace	2L-II			4	08/88	>>	205
Hi Ace	2L-T			4	08/87	07/89	444
Hi Ace	2L-T			4	08/89	10/90	205
Hi Ace	3L			4	08/89	10/96	205
Hi Ace	3L			4	08/96	08/98	508
Hi Ace	5L			4	08/98	>>	508
Hi Ace	L			4	07/79	05/81	203
Hi Ace	L			4	07/79	05/81	429
Hi Ace	L			4	05/81	11/82	204
Hi Ace	L			4	12/82	08/85	204
Hi Ace	L (24V)			4	07/79	05/81	442
Hi Ace	L (24V)			4	05/81	11/82	443
Hi Ace 3.0 D	B, 11B	3,0		6	01/93	>>	162
Hi Ace 3.0 D (24V)	B, 11B (24V)	3,0		6	01/93	>>	197
Hi Ace 3.7 D	14B	3,7		6	01/93	>>	162
Hi Ace 3.7 D (24V)	14B (24V)	3,7		6	01/93	>>	197
Hi Ace I Furgonato 2.2 D	L	2,2	46		01/79	03/83	442
Hi Ace II 2.2 D	L	2,2	49	4	03/83	07/85	204
Hi Ace II 2.4 D	2L	2,5	55	4	08/84	08/89	204
Hi Ace II 2.4 D	2L	2,5	55	4	09/88	11/89	205
Hi Ace II 2.4 D 4WD	2L	2,5	54	4	01/87	01/88	204
Hi Ace III 2.4 D	2L	2,5	55	4	08/89	08/95	205
Hi Ace III 2.4 D	2L	2,5	57	4	09/89	08/95	205
Hi Ace III 2.4 D 4WD	2L	2,5	55	4	08/89	08/95	205
Hi Ace III 2.4 D 4x4	2L	2,4	57	4	09/89	08/95	205
Hi Ace IV 2.4 D	2L	2,4	55	4	09/95	08/97	205
Hi Ace IV 2.4 D	2L	2,4	58	4	08/95	08/97	205
Hi Ace IV 2.4 D	2L	2,4	61	4	08/95	08/97	205
Hi Ace IV 2.4 TD	2L-T	2,5	66	4	08/95	>>	205
Hi Ace IV 2.4 TD 4WD	2L-T	2,4	66	4	08/95	>>	205
Hi Ace IV 2.5 D-4D	2KD-FTV	2,5	65	4	11/01	>>	505
Hi Ace IV 2.5 D-4D	2KD-FTV	2,5	75	4	11/01	>>	505
Hi Ace IV 2.5 D-4D 4WD	2KD-FTV	2,5	75	4	11/01	>>	505
Hi Ace IV 2.5 D-4D 4x4	2KD-FTV	2,5	65	4	08/01	08/06	505
Hi Ace IV Furgonato 2.4 D	2L	2,4	58		08/95	>>	316
Hi Ace IV Furgonato 2.4 TD	2L-T	2,4	66		08/95	>>	316
Hi Ace IV Furgonato 2.4 TD 4WD	2L-T	2,4	66		08/95	>>	316
Hi Ace IV Wagon 2.4 D	2L	2,4	58		08/95	>>	316
Hi Ace IV Wagon 2.4 TD	2L-T	2,4	66		08/95	>>	516
Hi Ace IV Wagon 2.4 TD 4WD	2L-T	2,4	66		08/95	>>	516
Hi Ace IV Wagon 2.5 D-4D	2KD-FTV	2,5	65		11/01	>>	505
Hi Ace IV Wagon 2.5 D-4D	2KD-FTV	2,5	75		11/01	>>	505
Hi Ace V 2.5 D-4D	2KD-FTV	2,5	70	4	08/06	>>	505
Hi Ace V 2.5 D-4D	2KD-FTV	2,5	75	4	09/06	>>	505
Hi Ace V 2.5 D-4D	2KD-FTV	2,5	80	4	09/06	>>	505
Hi Ace V 2.5 D-4D	2KD-FTV	2,5	86	4	08/06	>>	505
Hi Ace V 2.5 D-4D 4WD	2KD-FTV	2,5	94	4	01/05	>>	505
Hi Ace V 3.0 D	1KD-FTV	3,0	80	4	11/06	>>	606
Hi Ace V 3.0 D	1KD-FTV	3,0	100	4	01/05	>>	606
Hi Ace V 3.0 D	1KD-FTV	3,0	106	4	11/08	>>	606
Hi Lux	1KD-FTV			4	10/00	>>	505
Hi Lux	1KZ-TE			4	08/93	>>	449
Hi Lux	2L			4	11/83	>>	204
Hi Lux	2L (24V)			4	11/83	>>	443
Hi Lux	2L-II, 2L-IIT			4	09/88	>>	205
Hi Lux	2L-T			4	11/84	>>	444
Hi Lux	2L-TE			4	08/90	09/97	205
Hi Lux	2L-TE			4	09/97	>>	508
Hi Lux	3L			4	02/82	>>	205
Hi Lux	5L			4	09/97	>>	508
Hi Lux	L			4	12/79	10/81	203
Hi Lux	L			4	12/79	10/81	429
Hi Lux	L			4	10/81	>>	204

			kW	cyl			
Hi Lux	L (24V)			4	12/79	11/83	442
Hi Lux	L (24V)			4	11/83	>>	443
Hi Lux II Pick Up 2.4 D	2L	2,4	56	4	10/88	08/91	205
Hi Lux II Pick Up 2.4 D	2L	2,4	58	4	03/95	08/97	205
Hi Lux II Pick Up 2.4 D	2L	2,4	59	4	01/92	08/97	205
Hi Lux II Pick Up 2.4 D	2L	2,4	61	4	08/88	08/97	205
Hi Lux II Pick Up 2.4 D 4WD	2L	2,4	58	4	01/95	08/97	205
Hi Lux II Pick Up 2.4 D 4WD	2L	2,4	61	4	08/88	08/97	205
Hi Lux II Pick Up 2.4 TD 4WD	2L-T	2,4	66	4	08/98	01/02	205
Hi Lux II Pick Up 2.5 D-4D	2KD-FTV	2,5	65	4	11/01	>>	505
Hi Lux II Pick Up 2.5 D-4D 4WD	2KD-FTV	2,5	75	4	11/01	>>	505
Hi Lux III Pick Up 2.5 D 4x4	2KD-FTV	2,5	75	4	08/05	>>	505
Hi Lux III Pick Up 2.5 D-4D	2KD-FTV	2,5	75	4	06/06	>>	505
Hi Lux III Pick Up 2.5 D-4D	2KD-FTV	2,5	88	4	12/07	>>	505
Hi Lux III Pick Up 2.5 D-4D 4x4	2KD-FTV	2,5	88	4	12/07	>>	505
Hi Lux III Pick Up 2.5 D-4D 4x4	2KD-FTV	2,5	106	4	12/07	>>	505
Hi Lux III Pick Up 3.0	1KD-FTV	3,0	120	4	08/05	09/06	606
Hi Lux III Pick Up 3.0 Allrad 4x4	1KD-FTV	3,0	120	4	08/05	>>	606
Hi Lux III Pick Up 3.0 D	1KD-FTV	3,0	126	4	10/06	>>	606
Hi Lux III Pick Up 3.0 D-4D 4x4	1KD-FTV	3,0	126	4	12/07	>>	606
Hi Lux Pick Up 2.4TD 4WD	2L-T	2,4	66		08/98	01/02	516
Hi Lux Surf	1KD-FTV			4	10/00	>>	505
Hi Lux Surf	1KZ-TE			4	08/93	>>	449
Hi Lux Surf	2L			4	11/83	>>	204
Hi Lux Surf	2L (24V)			4	11/83	>>	443
Hi Lux Surf	2L-II, 2L-IIT			4	09/88	>>	205
Hi Lux Surf	2L-T			4	11/84	>>	444
Hi Lux Surf	2L-TE			4	08/90	09/97	205
Hi Lux Surf	2L-TE			4	09/97	>>	508
Hi Lux Surf	3L			4	02/82	>>	205
Hi Lux Surf	5L			4	09/97	>>	508
Hi Lux Surf	L			4	12/79	10/81	203
Hi Lux Surf	L			4	12/79	10/81	429
Hi Lux Surf	L			4	10/81	>>	204
Hi Lux Surf	L (24V)			4	12/79	11/83	442
Hi Lux Surf	L (24V)			4	11/83	>>	443
Land Cruiser Pick Up	L4 2200 (L)	2,2			01/81	12/83	204
Land Cruiser Pick Up	L4 2400 (2L)	2,4			01/84	12/85	204
Lite Ace	1C			4	10/82	07/88	201
Lite Ace	1C-II			4	08/85	07/88	201
Lite Ace	1C-II			4	08/88	>>	202
Lite Ace	2C, 2C-III			4	10/96	>>	518
Lite Ace	2C, 2C-III, 2C-IIIT			4	08/88	>>	202
Lite Ace	2C-II			4	08/85	>>	201
Lite Ace	2C-T			4	08/93	>>	202
Lite Ace	3C-T			4	08/94	>>	449
Lite Ace 1.8 D	1C	1,8	46	4	10/85	08/88	201
Lite Ace 2.0 D	2C	2,0	51	4	01/92	05/94	202
Lite Ace 2.0 D	2C	2,0	53	4	08/88	01/92	230
Lite Ace 2.0 D	2C	2,0	53	4	01/92	05/94	202
Lite Ace 2.0 D	2C	2,0		4			433
Lite Ace Noah	2C-III			4	10/96	>>	518
Massy Dyna	DQ100			6	02/69	01/75	524
Massy Dyna	EH100			6	02/75	05/78	524
Master Ace	2C, 2C-II			4	04/83	>>	201
Master Ace	2C-IIIT			4	08/88	>>	202
Model F 2.0 D	2C	2,0	53	4	05/83	08/85	162
Model F 2.0 D Tarago	2C	2,0	53	4	05/83	02/87	201
Pick Up 2.2 D	L	2,2	49	4	11/82	07/85	204
Surf	2C-III T			4	08/88	>>	202
Town Ace	1C, 2C			4	11/82	09/87	201
Town Ace	1C-II			4	08/87	10/89	202
Town Ace	1C-II, 2C-II, 2C-TII			4	08/85	07/87	201
Town Ace	2C			4	08/90	10/96	202
Town Ace	2C			4	10/96	>>	518
Town Ace	2C-II			4	08/87	>>	202
Town Ace	2C-III, 2C-IIIT			4	08/88	>>	202
Town Ace	2C-T			4	08/93	>>	449
Town Ace	2C-TII			4	08/87	09/93	202
Town Ace	3C-T			4	08/94	>>	449
Town Ace 2.4 D	2L	2,4	57	4	09/88	12/91	205
Toyo Ace	1W (24V)			4	08/90	>>	441
Toyo Ace	2J			4	04/74	08/80	198
Toyo Ace	2J			4	04/74	08/80	469
Toyo Ace	2J			4	08/80	01/82	162
Toyo Ace	2J			4	02/82	07/87	470
Toyo Ace	2J				07/72	04/74	471
Toyo Ace	2J (24V)			4	07/72	04/74	472
Toyo Ace	2J (24V)			4	04/74	08/80	210
Toyo Ace	2J (24V)			4	04/74	08/80	428
Toyo Ace	2J (24V)			4	02/82	07/87	199
Toyo Ace	2J (24V)			4	02/82	07/87	430
Toyo Ace	2L			4	08/83	>>	204
Toyo Ace	2L			4	08/85	08/88	204
Toyo Ace	2L (24V)			4	08/83	>>	443
Toyo Ace	2L-II			4	08/88	05/95	205
Toyo Ace	3B (24V)			4	10/89	>>	197
Toyo Ace	3L			4	08/88	>>	205
Toyo Ace	B			4	08/80	01/82	162
Toyo Ace	B			4	02/82	07/87	162
Toyo Ace	B			4	01/86	>>	162

			kW	cyl			
Toyo Ace	B (24V)			4	08/80	01/82	430
Toyo Ace	B (24V)			4	02/82	07/87	199
Toyo Ace	B (24V)			4	08/85	08/88	199
Toyo Ace	B (24V)			4	08/88	05/95	197
Toyo Ace	L			4	03/79	04/80	316
Toyo Ace	L			4	04/80	01/82	203
Toyo Ace	L			4	04/80	01/82	429
Toyo Ace	L			4	01/82	>>	204
Toyo Ace	L (24V)			4	03/79	04/80	445
Toyo Ace	L (24V)			4	04/80	01/82	442
Toyo Ace	L (24V)			4	01/82	>>	443
Toyo Ace (G25, FB4J)	J05C			6	06/95	>>	572
Toyo Ace (KK-XZU307/372)	S05C			4	05/99	>>	572
Toyo Ace JY16	2J	2,5		4	07/72	04/74	471
Toyota Truck	D			6	02/73	04/77	466
Truck Bus	2D			6	02/73	03/77	466
Truck DA110, 120 series	D, 2D			6	04/77	12/78	575
Truck DY110, 120 Series	2D			6	04/74	01/79	575
Truck DY110, 120 Series	2D			6	01/79	>>	575
VAUXHALL							
Arena Combi 1.9 D	F8Q 600, 606	1,9	44	4	03/98	08/01	148
Arena Combi 2.5 D	S8U 758, 780, 782	2,5	55	4	03/98	08/01	119
Arena Van 1.9 D	F8Q 600, 606	1,9	44	4	03/98	08/01	148
Arena Van 2.5 D	S8U 758, 780, 782	2,5	55	4	03/98	08/01	119
Brava Pick Up 2.2 D	C223	2,2	39	4	08/91	09/96	159
Brava Pick Up 2.2 D 4x4	C223	2,2	39	4	08/91	09/96	480
Brava Pick Up 2.5 D	4JA1	2,5	56	4	08/91	06/94	110
Brava Pick Up 2.5 D 4x4	4JA1T	2,5	56	4	06/90	06/94	325
Brava Pick Up 2.5 DTI	4JA1	2,5	74	4	08/01	12/02	325
Brava Pick Up 2.5 DTI 4x4	4JA1	2,5	74	4	08/01	12/02	325
Brava Pick Up 2.5 TD	4JA1T	2,5	56	4	07/94	12/02	325
Brava Pick Up 2.5 TD 4x4	4JA1T	2,5	56	4	07/94	12/02	325
Combo Mk I 1.7 D	17D (4EE1), X17D (4EE1)	1,7	44	4	04/96	10/01	237
Combo Mk II 1.3 CDTI 16V	Z13DTJ	1,3	55	4	10/05	>>	351
Combo Mk II 1.7 CDTI 16V	Z17DTH	1,7	74	4	12/04	>>	323
Combo Mk II 1.7 DI 16V	Y17DTL	1,7	48	4	09/01	>>	323
Combo Mk II 1.7 DTI 16V	Y17DT	1,7	55	4	10/01	>>	323
Combo Tour Mk II 1.7 DTI 16V	Y17DT	1,7	55	4	10/01	02/12	323
Midi II 2.4 TD	4FG1T	2,4	56	4	09/94	08/97	173
Midi II 2.4 TD	4FG1T	2,4	56	4	09/94	08/97	174
Midi II 2.4 TD 4x4	4FG1T	2,4	56	4	01/94	07/96	173
Midi II 2.4 TD 4x4	4FG1T	2,4	56	4	01/94	07/96	174
Movano Combi 1.9 DTI	F9Q 770	1,9	59	4	09/00	10/01	462
Movano Combi 1.9 DTI	F9Q 774	1,9	60	4	10/01	>>	462
Movano Combi 2.2 DTI	G9T 720	2,2	66	4	09/00	>>	250
Movano Combi 2.5 CDTI	G9U 754	2,5	74	4	04/04	>>	250
Movano Combi 2.5 D	S8U 770	2,5	59	4	10/98	09/00	129
Movano Combi 2.5 DTI	G9U 720, 750, 754	2,5	84	4	10/01	>>	250
Movano Mk I 1.9 DTI	F9Q 770	1,9	59	4	09/00	10/01	462
Movano Mk I 1.9 DTI	F9Q 774	1,9	60	4	10/01	05/10	462
Movano Mk I 2.2 DTI	G9T 720, 722, 750	2,2	66	4	09/00	05/10	250
Movano Mk I 2.5 CDTI	G9U 632	2,5	107	4	08/06	05/10	250
Movano Mk I 2.5 CDTI	G9U 632, 650	2,5	88	4	02/03	05/10	250
Movano Mk I 2.5 CDTI	G9U 650, 754	2,5	74	4	10/01	05/10	250
Movano Mk I 2.5 D	S8U 770	2,5	59	4	10/98	09/00	129
Movano Mk I 2.5 DTI	G9U 720, 750, 754	2,5	84	4	10/01	05/10	250
Movano Mk II Combi 2.3 CDTI	M9T 670, 672, 676	2,3	74	4	07/10	>>	603
Movano Mk II Combi 2.3 CDTI	M9T 670, 672, 676, 680	2,3	92	4	07/10	>>	603
Movano Mk II Combi 2.3 CDTI	M9T 678, 680	2,3	107	4	07/10	>>	603
Movano Mk II Van 2.3 CDTI	M9T 670, 672, 676	2,3	74	4	05/10	>>	603
Movano Mk II Van 2.3 CDTI	M9T 670, 672, 676, 680	2,3	92	4	05/10	>>	603
Movano Mk II Van 2.3 CDTI	M9T 678, 680, 694	2,3	107	4	05/10	>>	603
Movano Mk II Van 2.3 CDTI (RWD)	M9T 686, 690, 692, 696, 698	2,3	92	4	05/10	>>	603
Movano Mk II Van 2.3 CDTI (RWD)	M9T 690, 692	2,3	74	4	05/10	>>	603
Movano Mk II Van 2.3 CDTI (RWD)	M9T 694, 696, 698	2,3	107	4	05/10	>>	603
Movano Van 1.9 DTI	F9Q 770	1,9	59	4	09/00	10/01	462
Movano Van 1.9 DTI	F9Q 774	1,9	60	4	10/01	>>	462
Movano Van 2.2 DTI	G9T 720	2,2	66	4	09/00	>>	250
Movano Van 2.5 CDTI	G9U 754	2,5	74	4	04/04	>>	250
Movano Van 2.5 D	S8U 770	2,5	59	4	10/98	09/00	129
Movano Van 2.5 DTI	G9U 720, 724, 750, 754	2,5	84	4	10/01	>>	250
Vivaro 1.9 DI	F9Q 762	1,9	59	4	08/01	>>	462
Vivaro 1.9 DTI	F9Q 760	1,9	74	4	08/01	>>	462
Vivaro 2.5 CDTI	G9U 730	2,5	107	4	08/06	>>	250
Vivaro 2.5 DTI	G9U 730	2,5	99	4	04/04	>>	250
Vivaro Box 2.0 CDTI	M9R 630, 780, 788	2,0	84	4	08/06	>>	603
Vivaro Box 2.0 CDTI	M9R 630, 782	2,0	66	4	01/06	>>	603
Vivaro Combi 1.9 DI		1,9	59	4	08/01	>>	462
Vivaro Combi 1.9 DTI	F9Q 760	1,9	74	4	08/01	>>	462
Vivaro Combi 2.0 CDTI	M9R 630, 782	2,0	66	4	01/06	>>	603
Vivaro Combi 2.0 CDTI	M9R 630, 782	2,0	84	4	08/06	>>	603
Vivaro Combi 2.5 DTI	G9U 730	2,5	99	4	04/04	>>	250
VOLKSWAGEN							
Amarok 2.0 BiTDI	CDCA	2,0	120	4	04/10	05/12	602
Amarok 2.0 BiTDI	CNEA	2,0	132	4	06/12	>>	602
Amarok 2.0 BiTDI 4 motion	CDCA	2,0	120	4	09/10	>>	602
Amarok 2.0 TDI	CDBA	2,0	90	4	04/11	>>	602
Amarok 2.0 TDI	CNEA	2,0	132	4	11/11	>>	602
Amarok 2.0 TDI 4 motion	CDBA	2,0	90	4	09/10	>>	602
Bus T3 1.6 D	CS	1,6	37	4	01/81	07/87	112
Bus T3 1.6 TD	JX	1,6	51	4	08/84	07/92	112

			kW	cyl			
Bus T3 1.6 TD Syncro	JX	1,6	51	4	03/86	07/92	112
Bus T3 1.7 D	KY	1,7	42	4	10/86	07/92	112
Bus T4 1.9 D	1X	1,9	44	4	09/90	04/03	112
Bus T4 1.9 D	1X	1,9	45	4	07/90	04/03	112
Bus T4 1.9 TD	ABL	1,9	50	4	10/92	04/03	112
Bus T4 2.4 D	AAB	2,4	57	5	09/90	04/98	112
Bus T4 2.4 D	AJA	2,4	55	5	08/97	04/03	112
Bus T4 2.4 D Syncro	AAB	2,4	57	5	10/92	09/98	112
Bus T4 2.5 TDI	ACV, AUF, AXL, AYC	2,5	75	5	09/95	04/03	153
Bus T4 2.5 TDI	AHY, AXG	2,5	111	5	05/98	04/03	153
Bus T4 2.5 TDI	AJT, AYY	2,5	65	5	05/98	04/03	153
Bus T4 2.5 TDI Syncro	ACV	2,5	75	5	01/96	04/03	153
Bus T4 2.5 TDI Syncro	AHY, AXG	2,5	111	5	05/98	04/03	153
Bus T5 1.9 TDI	AXB	1,9	77	4	04/03	11/09	328
Bus T5 1.9 TDI	AXC	1,9	63	4	04/03	11/09	328
Bus T5 1.9 TDI	BRR	1,9	62	4	01/06	11/09	300
Bus T5 1.9 TDI	BRS	1,9	75	4	06/06	11/09	300
Bus T5 2.0 BITDI	CFCA	2,0	132	4	09/09	>>	602
Bus T5 2.0 BITDI 4motion	CFCA	2,0	132	4	09/09	>>	602
Bus T5 2.0 TDI	CAAA	2,0	62	4	09/09	>>	602
Bus T5 2.0 TDI	CAAB	2,0	75	4	09/09	>>	602
Bus T5 2.0 TDI	CAAC, CCHA	2,0	103	4	09/09	>>	602
Bus T5 2.0 TDI	CAAE, CCHB	2,0	100	4	05/10	>>	602
Bus T5 2.0 TDI 4motion	CAAC, CCHA	2,0	103	4	09/09	>>	602
Bus T5 2.0 TDI 4motion	CAAE, CCHB	2,0	100	4	05/10	>>	602
Bus T5 2.5 TDI	AXD	2,5	96	5	04/03	11/09	328
Bus T5 2.5 TDI	AXE, BPC	2,5	128	5	04/03	11/09	328
Bus T5 2.5 TDI	BLJ	2,5	120	5	11/03	11/09	328
Bus T5 2.5 TDI 4motion	AXD	2,5	96	5	07/04	11/09	328
Bus T5 2.5 TDI 4motion	AXE	2,5	128	5	07/04	11/09	328
Bus V 1.9 TDI	AXB	1,9	77	4	04/03	11/09	328
Bus V 1.9 TDI	AXC	1,9	63	4	04/03	11/09	328
Bus V 1.9 TDI	BRR	1,9	62	4	01/06	11/09	300
Bus V 1.9 TDI	BRS	1,9	75	4	06/06	11/09	300
Bus V 2.0 BITDI	CFCA	2,0	132	4	09/09	>>	602
Bus V 2.0 BITDI 4motion	CFCA	2,0	132	4	09/09	>>	602
Bus V 2.0 TDI	CAAA	2,0	62	4	09/09	>>	602
Bus V 2.0 TDI	CAAB	2,0	75	4	09/09	>>	602
Bus V 2.0 TDI	CAAC, CCHA	2,0	103	4	09/09	>>	602
Bus V 2.0 TDI 4motion	CAAC, CCHA	2,0	103	4	09/09	>>	602
Bus V 2.5 TDI	AXD, BNZ	2,5	96	5	04/03	11/09	328
Bus V 2.5 TDI	AXE, BPC	2,5	128	5	04/03	11/09	328
Bus V 2.5 TDI	BLJ	2,5	120	5	11/03	11/09	328
Bus V 2.5 TDI 4motion	AXD, BNZ	2,5	96	5	07/04	11/09	328
Bus V 2.5 TDI 4motion	AXE, BPC	2,5	128	5	07/04	11/09	328
Caddy I 1.6 D	JK, ME	1,6	40	4	08/82	07/92	112
Caddy II 1.7 SDI	AHB	1,7	42	4	07/96	09/00	153
Caddy II 1.9 D	1Y	1,9	47	4	11/95	01/04	112
Caddy II 1.9 D	AEF	1,9	47	4	06/96	12/00	112
Caddy II 1.9 SDI	AEY, AYQ	1,9	47	4	11/95	01/04	153
Caddy II 1.9 TDI	1Z, ALH	1,9	66	4	09/96	01/04	153
Caddy II 1.9 TDI	1Z, ALH	1,9	66	4	09/96	01/04	112*
Caddy II 1.9 TDI	1Z, ALH	1,9	66	4	09/96	01/04	271*
Caddy II 1.9 TDI	AHU, ALE	1,9	66	4	10/96	01/04	153
Caddy II 1.9 TDI	AHU, ALE	1,9	66	4	10/96	01/04	112*
Caddy II 1.9 TDI	AHU, ALE	1,9	66	4	10/96	01/04	271*
Caddy II Pick Up 1.9 D	AEF	1,9	47	4	06/96	12/00	112
Caddy III 1.6 TDI	CAYD	1,6	75	4	08/10	>>	602
Caddy III 1.6 TDI	CAYE	1,6	55	4	08/10	>>	602
Caddy III 1.9 TDI	BLS, BJB mot. N°70251 →	1,9	77	4	04/04	08/10	300
Caddy III 1.9 TDI	BSU	1,9	55	4	09/05	>>	300
Caddy III 1.9 TDI 4motion	BLS	1,9	77	4	11/08	08/10	300
Caddy III 2.0 SDI	BDJ, BST	2,0	51	4	03/04	08/10	328
Caddy III 2.0 TDI	BMM	2,0	103	4	09/07	08/10	300
Caddy III 2.0 TDI	CFHE	2,0	62	4	11/10	>>	602
Caddy III 2.0 TDI	CFJA	2,0	125	4	05/12	>>	602
Caddy III 2.0 TDI	CLCA	2,0	81	4	08/10	>>	602
Caddy III 2.0 TDI 16V	CFHC	2,0	103	4	11/10	>>	602
Caddy III 2.0 TDI 16V 4motion	CFHC	2,0	103	4	11/10	>>	602
Caddy III 2.0 TDI 4motion	CFHE	2,0	62	4	12/10	>>	602
Caddy III 2.0 TDI 4motion	CFHF	2,0	81	4	10/10	>>	602
California T4 1.9 D	1X	1,9	44	4	09/90	07/95	112
California T4 1.9 TD	ABL	1,9	50	4	08/92	03/98	112
California T4 2.4 D	AAB	2,4	57	5	09/90	04/98	112
California T4 2.4 D	AJA	2,4	55	5	05/97	03/98	112
California T4 2.5 TDI	ACV	2,5	75	5	08/95	03/98	153
California T4 2.5 TDI	AJT	2,5	65	5	05/98	>>	310
Crafter 30-35 2.0 TDI	CKTB	2,0	80	4	05/11	>>	602
Crafter 30-35 2.0 TDI	CKTC	2,0	100	4	05/11	>>	602
Crafter 30-35 2.0 TDI	CKUB	2,0	120	4	07/11	>>	602
Crafter 30-35 2.0 TDI	CKUC	2,0	105	4	10/11	>>	602
Crafter 30-35 2.0 TDI 4motion	CKUB	2,0	120	4	11/11	>>	602
Crafter 30-35 2.5 TDI	BJJ	2,5	65	5	04/06	07/11	300
Crafter 30-35 2.5 TDI	BJJ	2,5	65	5	04/06	07/11	538
Crafter 30-35 2.5 TDI	BJK	2,5	80	5	04/06	>>	300
Crafter 30-35 2.5 TDI	BJK	2,5	80	5	04/06	07/11	538
Crafter 30-35 2.5 TDI	BJL	2,5	100	5	04/06	>>	300
Crafter 30-35 2.5 TDI	BJL	2,5	100	5	04/06	>>	538
Crafter 30-35 2.5 TDI	BJM	2,5	120	5	04/06	07/11	300
Crafter 30-35 2.5 TDI	BJM	2,5	120	5	04/06	07/11	538
Crafter 30-35 2.5 TDI	CEBA	2,5	65	5	05/09	07/11	538

			kW	cyl			
Crafter 30-35 2.5 TDI	CEBB	2,5	80	5	05/09	07/11	538
Crafter 30-35 2.5 TDI	CECA	2,5	100	5	05/09	>>	538
Crafter 30-35 2.5 TDI	CECB	2,5	120	5	05/09	07/11	538
Crafter 30-50 2.0 TDI	CKTB	2,0	80	4	05/11	>>	602
Crafter 30-50 2.0 TDI	CKTC	2,0	100	4	05/11	>>	602
Crafter 30-50 2.0 TDI	CKUB	2,0	120	4	07/11	>>	602
Crafter 30-50 2.0 TDI	CKUC	2,0	105	4	10/11	>>	602
Crafter 30-50 2.0 TDI 4motion	CKUB	2,0	120	4	11/11	>>	602
Eurovan 2.4 D	AAB	2,4	57	5	10/92	>>	112
Eurovan 2.5 TDI	ACV	2,5	75	4	01/95	>>	153
LT	BJJ	2,5	65	5	04/06	>>	538
LT 28 2.8 TDI	BCQ	2,8	116	4	05/01	06/06	344
LT 28-35 I 2.4 D	1S, ACT	2,4	51	6	08/89	06/96	112
LT 28-35 I 2.4 D	DW, CP	2,4	55	6	12/78	07/92	112
LT 28-35 I 2.4 D Syncro	1S	2,4	51	6	08/91	07/92	112
LT 28-35 I 2.4 D Syncro	DW	2,4	55	6	08/91	07/92	112
LT 28-35 I 2.4 TD	1G	2,4	68	6	08/88	08/92	112
LT 28-35 I 2.4 TD	ACL	2,4	70	6	08/92	06/96	112
LT 28-35 I 2.4 TD	DV	2,4	75	6	12/82	09/93	112
LT 28-35 II 2.5 SDI	AGX	2,5	55	5	07/96	07/06	153
LT 28-35 II 2.5 TDI	AHD	2,5	75	5	05/96	08/99	153
LT 28-35 II 2.5 TDI	ANJ, AVR	2,5	80	5	05/99	07/06	153
LT 28-35 II 2.5 TDI	APA	2,5	66	5	05/99	07/06	153
LT 28-35 II 2.5 TDI	BBE	2,5	61	5	05/01	07/06	153
LT 28-35 II 2.5 TDI	BBF	2,5	70	5	05/01	07/06	328
LT 28-35 II 2.8 TDI	AGK	2,8	92	4	02/97	12/98	539
LT 28-35 II 2.8 TDI	ATA	2,8	96	4	01/99	01/02	539
LT 28-46 II 2.5 SDI	AGX	2,5	55	5	09/96	07/06	153
LT 28-46 II 2.5 TDI	AHD	2,5	75	5	05/96	08/99	153
LT 28-46 II 2.5 TDI	ANJ, AVR	2,5	80	5	05/99	07/06	153
LT 28-46 II 2.5 TDI	APA	2,5	66	5	05/99	07/06	153
LT 28-46 II 2.5 TDI	BBE	2,5	61	5	05/01	07/06	153
LT 28-46 II 2.5 TDI	BBF	2,5	70	5	05/01	07/06	328
LT 28-46 II 2.5 TDI	BJK	2,5	80	5	04/06	>>	538
LT 28-46 II 2.5 TDI	BJL	2,5	100	5	04/06	>>	538
LT 28-46 II 2.5 TDI	BJM	2,5	120	5	04/06	>>	538
LT 28-46 II 2.8 TDI	AGK	2,8	92	4	06/97	12/98	539
LT 28-46 II 2.8 TDI	ATA	2,8	96	4	01/99	07/06	539
LT 40-55 I 2.4 D	1S, ACT	2,4	51	6	07/90	05/96	112
LT 40-55 I 2.4 D	DW, CP	2,4	55	6	12/78	07/92	112
LT 40-55 I 2.4 TD	1G	2,4	68	6	08/88	08/92	112
LT 40-55 I 2.4 TD	ACL	2,4	70	6	06/92	05/96	112
LT 40-55 I 2.4 TD	DV	2,4	75	6	12/82	09/93	112
LT 40-55 I 2.4 TD 4WD	DV	2,4	75	6	08/78	07/92	112
LT 46 2.8 TDI	BCQ, AUH	2,8	116	4	04/02	07/06	344
Multivan T4 2.5 TDI	ACV	2,5	75	5	08/95	04/98	153
Multivan T5 1.9 TDI	AXB	1,9	77	4	04/03	11/09	328
Multivan T5 1.9 TDI	BRR	1,9	62	4	01/06	11/09	300
Multivan T5 1.9 TDI	BRS	1,9	75	4	06/06	11/09	300
Multivan T5 2.0 BITDI	CFCA	2,0	132	4	09/09	>>	602
Multivan T5 2.0 BITDI 4motion	CFCA	2,0	132	4	09/09	>>	602
Multivan T5 2.0 TDI	CAAA	2,0	62	4	09/09	>>	602
Multivan T5 2.0 TDI	CAAB	2,0	75	4	09/09	>>	602
Multivan T5 2.0 TDI	CAAC, CCHA	2,0	103	4	09/09	>>	602
Multivan T5 2.0 TDI	CAAE, CCHB	2,0	100	4	05/10	>>	602
Multivan T5 2.0 TDI 4motion	CAAC, CCHA	2,0	103	4	09/09	>>	602
Multivan T5 2.0 TDI 4motion	CAAE, CCHB	2,0	100	4	05/10	>>	602
Multivan T5 2.5 TDI	AXD	2,5	96	5	04/03	11/09	328
Multivan T5 2.5 TDI	AXE	2,5	128	5	04/03	11/09	328
Multivan T5 2.5 TDI	BJL	2,5	120	5	11/03	11/09	328
Multivan T5 2.5 TDI 4motion	AXD	2,5	96	5	07/04	11/09	328
Multivan T5 2.5 TDI 4motion	AXE	2,5	128	5	07/04	11/09	328
Pick Up	CR	1,6			01/81	12/82	112
Pick Up	JK	1,6			01/83	>>	112
Saveiro 1.6 D	SB	1,6	59	4	08/91	07/96	112
Saveiro 1.9 D		1,9			>>	01/95	112
Taro 2.4 D	2L	2,4	58	4	07/94	03/97	205
Taro 2.4 D	2L	2,4	59	4	09/91	07/94	205
Taro 2.4 D	2L	2,4	61	4	06/89	03/97	205
Taro 2.4 D 4X4	2L	2,5	58	4	07/94	03/97	205
Taro 2.4 D 4X4	2L	2,5	61	4	04/89	03/97	205
Transporter T 5 2.5 TDI	BNZ	2,5	96	5	01/06	>>	538
Transporter T 5 2.5 TDI	BPC	2,5	28	5	01/06	>>	538
Transporter T2 1.6 D	CS	1,6	37	4	01/81	07/87	112
Transporter T2 1.6 TD	JX	1,6	51	4	08/84	07/92	112
Transporter T2 1.8 D	KY	1,8	42	4	08/84	07/92	112
Transporter T3 1.6 D	CS	1,6	37	4	01/81	07/87	112
Transporter T3 1.6 TD	JX	1,6	51	4	08/84	07/92	112
Transporter T3 1.6 TD Syncro	JX	1,6	51	4	03/86	07/92	112
Transporter T3 1.7 D	KY	1,7	42	4	10/86	07/92	112
Transporter T4 1.9 D	1X	1,9	44	4	09/90	04/03	112
Transporter T4 1.9 D	1X	1,9	45	4	07/90	04/03	112
Transporter T4 1.9 TD	ABL	1,9	50	4	10/92	04/03	112
Transporter T4 2.4 D	AAB	2,4	57	5	09/90	04/98	112
Transporter T4 2.4 D	AJA	2,4	55	5	08/97	04/03	112
Transporter T4 2.4 D Syncro	AAB	2,4	57	5	10/92	09/98	112
Transporter T4 2.5 TDI	ACV, AUF, AXL, AYC	2,5	75	5	09/95	04/03	153
Transporter T4 2.5 TDI	AHY, AXG	2,5	111	5	05/98	04/03	153
Transporter T4 2.5 TDI	AJT, AYY	2,5	65	5	05/98	04/03	153
Transporter T4 2.5 TDI Syncro	ACV	2,5	75	5	01/96	04/03	153
Transporter T4 2.5 TDI Syncro	AHY, AXG	2,5	111	5	05/98	04/03	153

			kW	cyl			
Transporter T5 1.9 TDI	AXB	1,9	77	4	04/03	11/09	328
Transporter T5 1.9 TDI	AXC	1,9	63	4	04/03	11/09	328
Transporter T5 1.9 TDI	BRR	1,9	62	4	01/06	11/09	300
Transporter T5 1.9 TDI	BRS	1,9	75	4	06/06	11/09	300
Transporter T5 2.0 BITDI	CFCA	2,0	132	4	09/09	>>	602
Transporter T5 2.0 BITDI 4motion	CFCA	2,0	132	4	09/09	>>	602
Transporter T5 2.0 TDI	CAAA	2,0	62	4	09/09	>>	602
Transporter T5 2.0 TDI	CAAB	2,0	75	4	09/09	>>	602
Transporter T5 2.0 TDI	CAAC, CCHA	2,0	103	4	09/09	>>	602
Transporter T5 2.0 TDI	CAAE, CCHB	2,0	100	4	05/10	>>	602
Transporter T5 2.0 TDI 4motion	CAAC, CCHA	2,0	103	4	09/09	>>	602
Transporter T5 2.0 TDI 4motion	CAAE, CCHB	2,0	100	4	05/10	>>	602
Transporter T5 2.5 TDI	AXD	2,5	96	5	04/03	11/09	328
Transporter T5 2.5 TDI	AXE, BPC	2,5	128	5	04/03	11/09	328
Transporter T5 2.5 TDI	BLJ	2,5	120	5	11/03	11/09	328
Transporter T5 2.5 TDI 4motion	AXD	2,5	96	5	07/04	11/09	328
Transporter T5 2.5 TDI 4motion	AXE	2,5	128	5	07/04	11/09	328
Transporter V 1.9 TDI	AXB	1,9	77	4	04/03	11/09	328
Transporter V 1.9 TDI	AXC	1,9	63	4	04/03	11/09	328
Transporter V 1.9 TDI	BRR	1,9	62	4	01/06	11/09	300

			kW	cyl			
Transporter V 1.9 TDI	BRS	1,9	75	4	06/06	11/09	300
Transporter V 2.0 BITDI	CFCA	2,0	132	4	09/09	>>	602
Transporter V 2.0 BITDI 4motion	CFCA	2,0	132	4	09/09	>>	602
Transporter V 2.0 TDI	CAAA	2,0	62	4	09/09	>>	602
Transporter V 2.0 TDI	CAAB	2,0	75	4	09/09	>>	602
Transporter V 2.0 TDI	CAAC, CCHA	2,0	103	4	09/09	>>	602
Transporter V 2.0 TDI 4motion	CAAC, CCHA	2,0	103	4	09/09	>>	602
Transporter V 2.5 TDI	AXD, BNZ	2,5	96	5	04/03	11/09	328
Transporter V 2.5 TDI	AXE, BPC	2,5	128	5	04/03	11/09	328
Transporter V 2.5 TDI	BLJ	2,5	120	5	11/03	11/09	328
Transporter V 2.5 TDI 4motion	AXD, BNZ	2,5	96	5	07/04	11/09	328
Transporter V 2.5 TDI 4motion	AXE, BPC	2,5	128	5	07/04	11/09	328
Vanagon	CR	1,6			01/83	>>	112
Vanagon	CR, CS	1,6			01/82	>>	112
Vanagon	JK				01/84	>>	112
Vanagon	ME				01/85	>>	112
VOLVO							
F 407	TD40A	3,6	80-88	6	04/78	02/86	127
F 408	TD40A	3,6	109-12(	6	04/78	02/86	127

(*): models 271/327/333 and some 112, are auxiliary glow plugs (cooling-water preheating).

(*): los modelos 271/327/333 y algunos 112, son bujías auxiliares (para calefacción previa del agua refrigerante).

CAPÍTULO C -

APLICACION POR VEHICULOS

POR ORDEN ALFABÉTICO

Brand and model (Type C) / Hersteller und model (Typ C) / Constructeur et modèle (Type C) / Costruttore e modello (Tipo C) / Constructor y modelo (Tipo C) / Montadora e modelo (Tipo C)

Vehicles application / Anwendungen durch Träger / Application par des véhicules / Applicazioni in veicoli / Aplicações por veículos

		kW	cyl				
ATLAS							
Excavator	Perkins D3-152.1	2,5		3	01/70	12/75	241
Fork Lift Truck	Perkins 4-203.1	3,3		4	01/70	12/75	241
VSS 335 Compressor		8,0	69		06/69	12/79	219
AURAN							
AK 131 Excavator	Valmet 411A/B				01/70	>>	241
AK 132 Excavator	Valmet 411A/B				01/70	>>	241
BAUTZ							
AS 120 Tractor	MWM-KD 211Z			2			105
AS 170 Tractor	Guldner 2D15			2			555
AW 120 Tractor	MWM-KD 211Z			2			105
AW 180 Tractor	MWM-KD 211Z			2			105
AW 240/350 Tractors	MWM-KD 12Z			2			105
Bautz 200, 300T Tractors	MWM AKD 10Z			2			552
Commodore Harvest	Guldner 4L79			4			552
T 600 Harvest	MWM-AKD 10D			3			552
T 600 Harvest	MWM-AKD 10V			4			552
T 600 S Harvest	Guldner 3L79			3			552
T 604 Harvest	Guldner 4L79			4			552
BONSER							
50 D Forklift	David Brown 103-55				01/73	12/78	241
50 D Forklift	David Brown 104-49				01/79		241
60 D Forklift	David Brown 103-55				01/73	12/78	241
60 D Forklift	David Brown 104-49				01/79		241
70 D Forklift	David Brown 103-55				01/73	12/78	241
70 D Forklift	David Brown 104-49				01/79		241
90 D, 100 D Forklift	David Brown 104-49				01/73		241
L 575 Forklift	David Brown 104-49				01/73		241
LS 45, LS 55 Forklift	David Brown 104-49				01/73	12/80	241
LS 55 SL Forklift	David Brown 104-49				01/80		241
BROYT							
Broyt Excavator	Perkins 6-354	5,8	103	6	01/69		241
CATERPILLAR							
Bulldozer	3204						532
Bulldozer	3304			6			495
Bulldozer	D4, D7, 3204						495
Bulldozer	D4, D7, 3205						497
Bulldozer	D6, D9, 3304, 3300, 340						461
Power shovel	3204						532
CLAYSON							
M 103 Harvester	KHD FG712			6	01/63	12/66	217
M 103 Harvester	KHD FG812			6	01/63	12/66	217
M 80 Harvester	KHD FG712			6	01/63	12/66	217
M 80 Harvester	KHD FG812			6	01/63	12/66	217
DAIHATSU							
General Purpose machine	U011, U012						591
DEUTZ							
D40, D40 S, D4005, D4505 Tractors	F1L712			1	03/60		218
D40, D40 S, D4005, D4505 Tractors	F2L712			2	03/60		218
D40, D40 S, D4005, D4505 Tractors	F3L712			3	03/60		218
D40, D40 S, D4005, D4505 Tractors	F4L712			4	03/60		218
D40, D40 S, D4005, D4505 Tractors	F6L712			6	03/60		218
D 8005 Tractor (24v)	F10L714			10	01/66		219
D 8005 Tractor (24v)	F12L714			12	01/66		219
D 8005 Tractor (24v)	F6L714			6	01/66		219
D 8005 Tractor (24v)	F8L714			8			219
DL 750, DR 750 Bulldozer	F4L514F			4	>>	12/73	219
DP 2100 Bulldozer	BF6M716			6	>>	12/73	219
DR, DRM 1250 Bulldozer	F6L514F			6	>>	12/73	219
motor	A8L814			8	01/61	12/78	219
motor	BF3L2011	2,3	42-45	3			548
motor	BF3M2011	2,3	46-49	3			548
motor	BF4L1011F	2,7	28-55	4			548
motor	BF4L1011FT	2,7	46	4			548
motor	BF4L2011	3,1	55-58	4			548
motor	BF4M2011	3,1	62-65	4			548
motor	F(2/3/4/6/8/12) L (514/614/714/716) - lápiz corto						218
motor	F12M716, F12FM716			12	01/66		219
motor	F2L1011F	1,4	20-22	2			548
motor	F2L2011	1,6	21-23	2			548
motor	F2M1011	1,4	21-23	2			548
motor	F2M2011	1,6	23-24	2			548
motor	F3L1011F	2,0	34-36	3			548
motor	F3L2011	2,3	17-36	3			548
motor	F3M1011F	2,2	34-37	3			548
motor	F3M2011	2,3	24-47	3			548
motor	F3M716, F3FM716			3	01/66		219
motor	F4L1011F	2,7	24-47	4			548
motor	F4L2011	3,1	45-48	4			548
motor	F4M2011	3,1	46-49	4			548
motor	F4M716, F4FM716			4	01/66		219
motor	F6L714 - FA(2/3/4/6) L (514/614/714/716/812) - lápiz largo						217
motor	F6M716, F6FM716			6	01/66		219
motor	FL514/714 - F(6/8/10/12) L (514/614/716) (lápiz corto)						219
Tractor	F 1/2/3/6 M 517						105
Tractor	F 1/2/4/6 L 712 - F 6/8						101
Tractor Agrotron, Agroplus	BF4M1012E, EC			4			544
Tractor Agrotron, Agroplus	BF6M1012 E, EC			6			544
Tractor Agrotron, Agroplus	BF6M1013, E, EC, ECP, FC			6			544
EICHER							
EKL 11 Tractor	KHD F1L612			4			101

		kW	cyl				
L 60 Tractor	KHD F4L514			4			101
EWK							
PL60MF, PL60R Excavarors	KHD F6L912			6	01/69	12/73	219
PL820MF, PL820R Excavators	KHD BF6L913			6	01/70		219
FAHR							
D 131 W, D 132 W, D 135, D 135 H Tractors	2DNS			2			555
D 17 H Tractor	2D15			2			555
D 17 N/NH Tractor	2DN			2			555
D 30 L, D 270/H Tractors	KHD F2L514			2			105
D 400 A/B/C Tractors	KHD F3L514			3			105
M 4 Harvester	KHD F3L310			3			217
M 4 Harvester	KHD F4L310			4			217
M 4 Harvester	KHD F4L812			4			217
FENDT							
F 12 GH Tractor	MWM KD12E			1			105
F 15, F 28 P/H, F 40 Tractors	MWM KDW415E,Z,D			1, 3			105
F 17 W, FW 120, FW 216 Tractors	MWM KD211Z			2			105
F 20 m Tractor	MWM DKW615E			1			105
F 230 GT Tractor	MWM AKD210, 5D			3			552
F 24 W, FW 237 Tractors	MWM KD12Z			2			105
FW 116, FW 116 m Tractors	MWM KD412E, AKD412E			1	09/60	>>	552
FW 116, FW 140, FW 150, FW 116 m Tractors	MWM AKD412E			1			217
FW 116, FW 140, FW 150, FW 116 m Tractors	MWM KD412D			3			217
FW 139 m Tractor							217
FW 139, FW 228 m Tractors	MWM KD10, 5D			3	09/60	>>	552
FW 139, FW 228 m Tractors	MWM KD110, 5D			3	06/62	>>	552
FW 140, FW 150 Tractors	MWM KD412D			3			552
FW 150/11, FWA 150/7 Tractors	MWM KD210, 5V			4			552
FIAT							
Industrial engines (thermostarter 24V)							244
Kubota 245 tractor							166
Kubota autoelevador	Kubota						189
Tractor 411 - 331 - 241 - 615 N1							167
Tractor U 25 - 211							168
FORD							
Tractor	1300, 1600						587
Tractors (thermostarter 12V)							243
FUJI							
engine	DY30	0,3	5	1			587
engine	DY35	0,4	6	1			587
engine	DY41	0,4	6	1			587
GOLDONI							
3050, 3070 tractor	VM-HR394HP	2,1	40		06/91		127
40 BW tractor		1,6	26		06/91	12/91	110
42 tractor		1,6	19		06/91		110
55 tractor	VM-HR394HP	2,0	39		09/91		127
HANOMAG							
Tractor Perfekt 300, 301	D 301 R2				05/67	08/69	569
Tractor Perfekt 400, 401	D 301 R1				05/67	08/69	569
Tractor Perfekt 400E	D 301 R4				05/67	08/69	569
Tractor R35, R40, R45							101
HINO							
Cement mixer, tractor, trailer	DK10			6	01/70	12/72	225
Cement mixer, tractor, trailer	DK20			6	01/71	12/76	225
Cement mixer, tractor, trailer	DS50			6	01/70	12/71	225
Cement mixer, tractor, trailer	DS70			6	01/70	12/73	225
Cement mixer, tractor, trailer	EB100			6	01/70	>>	225
Cement mixer, tractor, trailer	EB300			6	01/71	>>	524
Cement mixer, tractor, trailer	EC100			6	01/70	12/76	524
Cement mixer, tractor, trailer	EH100			6	01/73	12/76	524
Cement mixer, tractor, trailer	EH300			6	01/74	>>	524
Cement mixer, tractor, trailer	H07C, H06C			6	01/85	>>	525
Dump truck, tank truck	DK10			6	01/70	12/72	225
Dump truck, tank truck	DK20			6	01/71	12/76	225
Dump truck, tank truck	DS50			6	01/70	12/71	225
Dump truck, tank truck	DS70			6	01/70	12/73	225
Dump truck, tank truck	EB100			6	01/70	>>	225
Dump truck, tank truck	EB300			6	01/71	>>	524
Dump truck, tank truck	EC100			6	01/70	12/76	524
Dump truck, tank truck	EH100			6	01/73	12/76	524
Dump truck, tank truck	EH300			6	01/74	>>	524
Dump truck, tank truck	H07C, H06C			6	01/85	>>	525
HINOMOTO							
Tractor C142, C144, C172, C174	Toyosha CS100	1,0		3	01/80	12/85	450
Tractor E2302, E2304	Toyosha MS142	1,4		3	01/82	12/92	450
Tractor E322, E324, E382	Toyosha 3S150	1,5		3	01/79	12/82	494
Tractor E384, E392, E394	Toyosha 3S150	1,5		3	01/79	12/82	494
Tractor E402, E404	Toyosha				01/79	12/82	450
Tractor JF-1	Toyosha CS100	1,0		3			450
Tractor JF-1 IC	Toyosha						590
HITACHI							
Excavator	EX27U, EX29U, EX32U, EX35U, EX36U						593
Excavator	EX40U, EX50U, EX55, EX58MU						593
Excavator	UE30						487
Tractor	CD100			3			510
HOLDER							
Cultitrac A 20 Tractor	MWM AKD102			2			552
Narrow Gauge Tractor B 50, B 51	Perkins D3-152	2,5		3	01/76		241
IHC							
4000 S2500-2600 Powerstroke	V8 445	7,3		8	01/95	12/98	331
4000 Series	V8 445	7,3		8	01/90	12/94	334

		kW	cyl			
8000 Series	V8 445	7,3	8	01/90	12/94	334
Farmall D-217, Standard D 217	DD 74		2	01/56	12/62	101
Farmall D-324	DD 111		3	01/56	12/62	101
Farmall D-430	DD 132		4	>>	06/64	101
Raupe TD-9-92			4			381
Schlepper 560, 660, 706						381
Tractor D-215	DD 66		2			101
Tractor D-219	DD 74		2			101
Tractor D-322	DD 99		3			101
Tractor D-323 V	D 111			01/65	05/74	218
Tractor D-326	DD 111		3			101
Tractor D-432	DD 132		4			101
Tractor D-439	DD 148		4			101
ISHIKAWAJIMA						
Engine	E642, E643, E672, E673, J823, J843, N844, N844L					576
Engine	N843-D1, N844-D1					500
Engine	S723, 3573					510
Engine	S773					510
Engine	S773L					597
Mower	CM214, CM314, CM 374					510
Mower	MG80D					510
Mower	SG28DE					510
Mower	SH1550A					510
Mower	SR370					597
Mower	SR525, SR525-HP-BL					510
Tractor	IFD, MWM		2			587
Tractor	LE852, 892, 903		2			587
Tractor	LET802C, 852C		2			587
Tractor	ST318 (S753), ST321 (S773)					510
Tractor	ST324 (S773L)					597
Tractor	ST330, ST333					510
Tractor	ST450					510
Tractor	SX24					510
Tractor, General purpose machine	E642, E643 (H1.6)		2			576
Tractor, General purpose machine	E672 (H3)		2			576
Tractor, General purpose machine	H763.843, K713.773		3			576
Tractor, General purpose machine	J774, 774T		3			599
Tractor, General purpose machine	J774, 774T		4			510
Tractor, General purpose machine	J843		4			599
Tractor, General purpose machine	LEH822, LEK752C, LEK802D		3			576
Tractor, General purpose machine	LEM853		4			576
Tractor, General purpose machine	LEP854A(55), LEM754A/AT		4			576
Tractor, General purpose machine	N843		3			599
Tractor, General purpose machine	N844/T		4			599
Tractor, General purpose machine	N844L		4			576
Tractor, General purpose machine	S723, 753, 773		4			599
Tractor, General purpose machine	T854B		3			576
ISUZU						
Dump truck	6BB1		6	01/72	01/84	261
Dump truck	6BD1		6	01/76	01/84	261
Dump truck	6BF1		6	01/78	01/84	261
Dump truck	D400		6	01/68	12/74	490
Dump truck	D500		6	01/72	12/73	413
Dump truck	DA120		6	01/69	12/74	490
Dump truck	DA640		6	01/69	12/79	490
Dump truck	DH100		6	01/65	>>	490
Dump truck	E110		6	01/69	>>	490
Tank truck	6BB1		6	01/72	01/84	261
Tank truck	6BD1		6	01/76	01/84	261
Tank truck	6BF1		6	01/78	01/84	261
Tank truck	D400		6	01/68	12/74	490
Tank truck	D500		6	01/72	12/73	413
Tank truck	DA120		6	01/69	12/74	490
Tank truck	DA640		6	01/69	12/79	490
Tank truck	DH100		6	01/65	>>	490
Tank truck	E110		6	01/69	>>	490
Tractor	6BB1		6	01/72	01/84	261
Tractor	6BD1		6	01/76	01/84	261
Tractor	6BF1		6	01/78	01/84	261
Tractor	D400		6	01/68	12/74	490
Tractor	D500		6	01/72	12/73	413
Tractor	DA120		6	01/69	12/74	490
Tractor	DA640		6	01/69	12/79	490
Tractor	DH100		6	01/65	>>	490
Tractor	E110		6	01/69	>>	490
JCB						
413 Loading Shovel	Perkins 6-372-1	6,1	82 6	01/71		241
418 Loading Shovel	Perkins T6-354.1	5,8	6	01/71		241
6C, 6D, 7C Excavator	Perkins 6-372-1	6,1	82 6	01/71		241
8C Excavator	Perkins T6-354	5,8	6	01/71		241
CR6C, 6D, 7B, 7C	Perkins 6-354	5,8	6	01/69	12/71	241
Crawler Methods, Crawler Shovel	Perkins 4-248.1	4,1	4	01/70	12/71	241
Heading Shovel	Perkins T6-354.1	5,8	6	01/71		241
JCB 110 Crawler Loader	Perkins 4-248	4,1	4	01/71		241
JCB 110 Loader	Perkins 4-248	4,1	4	01/71	12/75	241
JCB 112 Loader	Perkins 6-354.1	5,8	6	01/72		241
JCB 114 Loader	Perkins T6-354.1	5,8	6	01/72		241
JCB 413 Shovel	Perkins 6-354	5,8	6	01/73		241
JCB 418 Shovel	Perkins T6-354	5,8	6	01/73		241
JCB 6 (W) (C) Excavator	Perkins 4-236.1	3,9	54 4	01/69	12/70	241
JCB 702-704 Shovel	Perkins 4-248	4,1	4	01/71	12/74	241

		kW	cyl			
JCB 805 B Digger	Perkins 6-354	5,8	6	01/79		241
JCB 805-806 Digger	Perkins 4-248	4,1	4	01/73		241
JCB 806 B-807-807 B Excavator	Perkins 6-354	5,8	6	01/73		241
JCB 902, 1250 Shovel	Perkins 6-354	5,8	6	01/71	12/74	241
JCB 904-1250 Shovel	Perkins 6-354	5,8	6	01/71		241
JCB 904-1250 Wheeled Heading Shovels	Perkins 6-354	5,8	6	01/69	12/71	241
JCB 907, JCB 1750 Loader	Leyland UE 400			01/69	12/71	241
JCB Crawler Model JCB5	Perkins 4-248	4,1	4	01/71		241
JCB5 Crawler	Perkins 4-236	3,9	4	01/69	12/70	241
JCB5C	Perkins 4-236	3,9	4	01/69	12/73	241
JCB5C	Perkins 4-248	4,1	4	01/69	12/73	241
JCB6 Crawler	Perkins 4-236	3,9	4	01/64	12/68	241
JCB6C, 6D, 7B, 7C	Perkins 6-354	5,8	6	01/69	12/73	241
JCB6C, 7C Crawler	Perkins 6-354	5,8	6	01/64	12/68	241
JCBSL 1500 Shovel	Perkins 6-354	5,8	6	01/69	12/70	241
JCBSL 1750, 907 Shovel	Perkins T6-354	5,8	6	01/71	12/73	241
JCBSL 702-704 Shovel	Perkins 4-236	3,9	4	01/69	12/70	241
JCBSL 702-704 Shovel	Perkins 4-248	4,1	4	01/69	12/70	241
S 900 Combine Harvester	Perkins 4-248	4,1	4	01/70	12/71	241
SCW Excavator	Perkins 4-248	4,1	4	01/69	12/71	241
SL 1250 Tractor Shovel	Perkins 6-354.1	5,8	6	01/71		241
SL 1750, SL 907 Shovel	Perkins T6-354	5,8	6	01/69	12/70	241
SL 900, 1000 Shovel	Perkins 6-354	5,8	6	01/69	12/70	241
JENBACHER						
JW 35 tractor						555
JOHN DEERE						
Combine MB 935	4219 DZ 05		4	01/74		241
Combine MB 945	4239 TZ 01		4	01/74		241
Crawler JD 310	3179 DL 03		3	01/74		241
Crawler JD 350	3152 DL 10		3	01/74		241
Crawler JD 450	4219 DL 07		4	01/74		241
Engine	3TN66-UJ, 3TNA-72-UJ					590
Excavator	27ZTS, 35ZTS					593
Excavator	50ZTS					593
Skidder JD 400	4219 DL 05		4	01/74		241
Skidder JD 410	4219 DL 09		4	01/74		241
Tractor	Kubota D850/D950 engines					166
Tractor 1030	3164 DL 09		3	01/74		241
Tractor 1030-1130-2040	3164 DL 04		3	01/74		241
Tractor 1130	3164 DL 13		3	01/74		241
Tractor 1630	3179 DL 02		3	01/74		241
Tractor 1830-2030	4219 DL 03		4	01/74		241
Tractor 2030	4219 DL 04		4	01/74		241
Tractor 2130	4239 DL 01		4	01/74		241
Tractor 2130	4239 DZ 01		4	01/74		241
Tractor 2130	4239 DZ 02		4	01/74		241
Tractor 2130	4239 TL 02		4	01/74		241
Tractor 2240-1630	3179 DL 01		3	01/74		241
Tractor 930	3164 DL 15		3	01/74		241
Tractor 930	3164 DZ 01		3	01/74		241
Tractor Combine Harvesters 830	3164 DL 14		3	01/74		241
KAWASAKI						
ATV & Utility	Mule 2510 Diesel			01/00	12/02	591
ATV & Utility	Mule 3010 Diesel			01/04	>>	591
ATV & Utility	Mule 3010 Trans Diesel			01/07	>>	591
KHD						
D 25, D 30, D 30 S, D 2502, D 3005	F2L812		2			217
D 40, D 40 S, D 4005, D 4505 Tractors	F1L712		1	03/60		217
D 40, D 40 S, D 4005, D 4505 Tractors	F2L712		2	03/60		217
D 40, D 40 S, D 4005, D 4505 Tractors	F3L712		3	03/60		217
D 40, D 40 S, D 4005, D 4505 Tractors	F3L812		3			217
D 40, D 40 S, D 4005, D 4505 Tractors	F4L712		4	03/60		217
D 40, D 40 S, D 4005, D 4505 Tractors	F6L712		6	03/60		217
D 5005 Tractor	F4L812		4			217
D 5505 Tractor	F4L812		4			217
D 8005 Tractor	F..M716, F..FM716		3, 12			101
D 8005 Tractor	F6L812		6			217
D 8005 Tractor (24v)	F10L714		10	01/66		219
D 8005 Tractor (24v)	F12L714		12	01/66		219
D 8005 Tractor (24v)	F1L712		1	03/60		549
D 8005 Tractor (24v)	F2L712		2	03/60		549
D 8005 Tractor (24v)	F3L712		3	03/60		549
D 8005 Tractor (24v)	F4L712		4	03/60		549
D 8005 Tractor (24v)	F6L712		6	03/60		549
D 8005 Tractor (24v)	F6L714		6	01/66		219
D 8005 Tractor (24v)	F8L714		8			219
DL 750, DR 750 Bulldozer	F4L514F		4	>>	12/73	219
DP 2100 Bulldozer	BF6M716		6	>>	12/73	219
DR, DRM 1250 Bulldozer	F6L514F		6	>>	12/73	219
motor	BF4M1013		4			544
motor 12v	F2L812		2	01/66		217
motor 12v	F2L812S		2	01/66		217
motor 12v	F3L812		3	01/66		217
motor 12v	F4L812		4	01/66		217
motor 12v	F6L812		6	01/66		217
motor 24v	F12M716, F12FM716		12	01/66		219
motor 24v	F1L812		1	01/66		217
motor 24v	F3M716, F3FM716		3	01/66		219
motor 24v	F4M716, F4FM716		4	01/66		219
motor 24v	F6M716, F6FM716		6	01/66		219
Stationary engine	A8L814		8	01/61	12/78	219

		kW	cyl		H
Stationary engine	BA6/8/12/16M816		05/74		101
Stationary engine	BF,SBF12L714	12	01/64	12/78	101
Stationary engine	BF4M1013	4			544
Stationary engine	BF6/8/12/16M716		01/65	12/78	101
Stationary engine	SA8/12L714		01/64	12/78	101
KOMATSU					
Bulldozer	4D105				467
Bulldozer, generator	4D120, 4D130, D50	4			583
KUBOTA					
Combine	D1101, 1301	3			499
Combine	D1462DI-C	3			500
Combine	D600C, 640C, 750C, 8520C, 950C	3			166
Combine	D905C, 1005C, 1105C	3			529
Combine	DH1402C	3			498
Combine	E75C, E75C2	1			166
Combine	V1200C, V1200C1	4			166
Combine	V1305C, 1405HC, 1505C	4			529
Combine	V1502	4			498
Combine	V1512-DI-L	4			500
Combine	Z650C	2			499
Combine	ZB400, 400C, 400C2, Z600C. 600C1, 620C	2			166
Construction machinery	D1100BH, 1301	3			499
Construction machinery	D1105 BH, BHG, BHGSR	3			529
Construction machinery	D1302, 1302-BH-2,1402-BH-3	3			498
Construction machinery	D850, 850BH, 950, 950BH1	3			166
Construction machinery	S2200	6			499
Construction machinery	V1305RP, 1505RP /BH, BHG, BHSR	4			529
Construction machinery	V1500BDW	4			499
Construction machinery	VT1502, V1702BH-2	4			498
Construction machinery	Z600K1, 600KW3, 620KW	2			166
Construction machinery	Z751BD	2			499
Engine	06C2				529
Engine	D1005-E (3-cyl.)	3			597
Engine	D1101				499
Engine	D1102				498
Engine	D1105-E (3-cyl.)	3			597
Engine	D1301				499
Engine	D1302				498
Engine	D1402				498
Engine	D1463				533
Engine	D1703-E (3-cyl.)				533
Engine	D3000-1				585
Engine	D3000-A				585
Engine	D3200				585
Engine	D650				573
Engine	D662-E				597
Engine	D722-E (3-cyl.)	3			597
Engine	D750				573
Engine	D850				166
Engine	D905-E (3-cyl.)	3			597
Engine	D950				166
Engine	DH1101				499
Engine	DM1102				498
Engine	F2803-E				533
Engine	F5400				585
Engine	S2600-A				499
Engine	S2600-Di				500
Engine	S2800				498
Engine	S2802-Di				500
Engine	S3600				499
Engine	V1205-E				597
Engine	V1305-E (4-cyl.)	4			597
Engine	V1501				499
Engine	V1502				498
Engine	V1505-E (4-cyl.)	4			597
Engine	V1902				498
Engine	V1903-E				533
Engine	V2203-BBS (4-cyl.)				533
Engine	V2203-E (4-cyl.)				533
Engine	V3200				585
Engine	V4000				585
Engine	V4000-A				585
Engine	V4300				585
Engine	Z400				590
Engine	Z482-E (2-cyl.)	2			597
Engine	Z500-1				573
Engine	Z600				166
Engine	Z751				499
Engine	ZB400				166
Engine	ZB500				166
Engine	ZB600				166
Excavator	V1902BH-2/BH-3	2			591
Generator	D750L, 850L, 950B, 950C	3			166
Generator	V400	4			166
Generator	Z500, Z600C, ZL600	2			166
Lawn mower	D950	3			166
Lawn mower	F1900 (D722)				597
Lawn mower	F2880 (D1105)				597
Lawn mower	F3680 (V1505)				597
Lawn mower	G26 (D1005)				597
Lawn mower	ZD326 (D1005)				597

		kW	cyl	H
Marine	OMH1700		4	499
Marine	OMH2600		6	499
Mini digger	KX008-3 (D722)			597
Mini digger	KX121-3 (V2203)			533
Mini digger	KX61-3 KX71-3 (V1505)			597
Mini digger	U10-3 (D722)			597
Mini digger	U20-3, U25-3 (D1105)			597
Refrigerator	ZB 600 C-I			582
Tiller	TD700 (06C2)			529
Tractor	B1200 (D750L)			166
Tractor	B1220 (Z482)			597
Tractor	B1400 (D850L)			166
Tractor	B1402DT (D850L)			166
Tractor	B1500 (D850M)			166
Tractor	B1502DT (D850M)			166
Tractor	B1600 (D950)			166
Tractor	B1620 (D722)			597
Tractor	B1702 (D950)			166
Tractor	B1830 (D905)			597
Tractor	B1902 (D950)			166
Tractor	B1902DT (DM1102)			498
Tractor	B2230 (D1005)			597
Tractor	B2420 (D1105)			597
Tractor	B2530 (D1105)			597
Tractor	B3030 (V1505)			597
Tractor	B5001 (Z500-1)			166
Tractor	B5100 (Z500-1A)			573
Tractor	B6100 D650A)			573
Tractor	B7001 (D750)			573
Tractor	B7100 (D750A)			573
Tractor	B8200 (D950)			166
Tractor	D1100, 1101, 1101A, 1301, 1301A		3	499
Tractor	D1102, 1302, 1302A, 1402, 1402L		3	498
Tractor	D1302DI, 1402DI, 1462DI		3	500
Tractor	D1302N, 1402N, 1462N/NL/NH		3	592
Tractor	D1302N, 1402N, 1462N/NL/NH		4	592
Tractor	D1403		3	533
Tractor	D1463-L-N		3	533
Tractor	D1503		3	533
Tractor	D905, 1005, 1105, 905H, 1005H, 1105H		3	529
Tractor	F2202DI, 2802DI		5	500
Tractor	GL19, 21, 23, 25 (D1403, D1463, D1503)		3	533
Tractor	GL240K, GL280K (D1463-L-N)			533
Tractor	GL-27, 29, 32 (D1403, D1463, D1503)		3	533
Tractor	GL3500, GL4500S (ZB-400-GL)			166
Tractor	GL4500, GL5500S (ZB500-GL)			166
Tractor	GL5500, GL6500S (ZB600-GL)			166
Tractor	L1501 (Z751)			499
Tractor	L175 (Z751)			499
Tractor	L1802 (D1102)			498
Tractor	L185 (Z751-A)			499
Tractor	L2002 (D1302)			498
Tractor	L2201 (DH1101)			499
Tractor	L2202 (D1402-L)			498
Tractor	L235 (D1102-A)			498
Tractor	L2402 (D1402)			498
Tractor	L245 (D1101-A)			499
Tractor	L2601 (V1502-L)			498
Tractor	L2602 (V1502)			498
Tractor	L275 (D1302-A)			498
Tractor	L2802 (V1502)			498
Tractor	L295 (D1301A)			499
Tractor	L3001 (V1501-A)			499
Tractor	L305 (D1302DA)			498
Tractor	L3200 (D1703)			533
Tractor	L3202 (V1502)			498
Tractor	L345 (V1501DA)			499
Tractor	L3602DT (V1902)			498
Tractor	L4202 (V1502)			498
Tractor	L4202DT (V1502)			498
Tractor	L4212 (V1502)			498
Tractor	M10570 (F5400)			585
Tractor	M4000 (S3600)			499
Tractor	M4030 (S2600-D1)			500
Tractor	M4500 (S2600-A)			499
Tractor	M4950 (S2800)			498
Tractor	M5000 (D3000)			585
Tractor	M5030 (S2802-D1)			500
Tractor	M5270 (D3000-1)			585
Tractor	M5500 (D3000-A)			585
Tractor	M5950 (D3200)			585
Tractor	M5970 (D3200-1)			585
Tractor	M6000 (V4000-L)			585
Tractor	M6030 (D3200)			585
Tractor	M6950 (V4000)			585
Tractor	M7000 (V4000-A)			585
Tractor	M7030 (V3200, V4000)			585
Tractor	M7500 (V4000-A)			585
Tractor	M7950 (V4300)			585
Tractor	M7970 (V4300-1)			585
Tractor	M8030 (V4300)			585

		kW		cyl		
Tractor	M9750 (V4300-T1)					585
Tractor	M9950 (V4300-T)					585
Tractor	S2200, 2600, 2600A			6		499
Tractor	S2602DI, 2802DI			6		500
Tractor	S2800			6		498
Tractor	STV36 (D1703)					533
Tractor	V1305, 1405			4		529
Tractor	V1405L, 1505L, 1505			4		529
Tractor	V1500, 1500A, 1501A, 1501DA			4		499
Tractor	V1502, 1902, VT1502			4		498
Tractor	V1512DI, 1512DIL, 1512DIT			4		500
Tractor	V1512N/NL/NH			6		592
Tractor	Z500-1			2		166
Tractor	Z650, 750, 751, 751A, 851			2		499
Tractor	Z750L, 750LD1, 850L, 850M, D950			3		166
Universal	D1102-BC, DH1302-BBS, 1402-BC			3		498
Universal	D662, 722			3		581
Universal	D905, 1005, 1105			3		529
Universal	DH850-C			3		166
Universal	E75-NB2, EA300-NB1			1		166
Universal	ER1200-NB, 1400NB			1		498
Universal	OC52, 62, 80, 95			1		529
Universal	V1205, 1305, 1405, 1505			4		529
Universal	V1502-B, BC, V1702-BB, BBS, BC			4		498
Universal	V2203	2,2	36	4		596
Universal	Z482			2		581
Universal	ZB14-NB, 16-NB, 18-NB, 20-NB			2		498
Universal	ZB400B			2		166
LANZ						
Tractor D 112	MWM-KD 12E			1		105
Tractor D 117	Lanz-AE 12, AE 1/D 415, AE 24			1, 2		105
Tractor D 117	MWM-KD 221Z, 311Z			2		105
Tractor D 12, D 12 S	MWM-KD 12E			1		105
Tractor D 130	Lanz-AZ 1, AZ 2			2		105
Tractor D 138	Lanz AD, AD 1			3		105
Tractor D 16, D 17	MWM-KD 11Z			2		105
Tractor D 218	Lanz-AE 12, AE 1/D 415, AE 24			1, 2		105
Tractor D 218	MWM-KD 221Z, 311Z			2		105
Tractor D 225	Lanz-AZ 3			2		105
Tractor D 225, D 230	Lanz-AZ 2, AZ 3			2		105
Tractor D 230	Lanz-AZ 1, AZ 2			2		105
Tractor D 24	MWM-KD 12Z			2		105
Tractor D 30	Lanz-AZ 1, AZ 2			2		105
Tractor D 36	Lanz-AE 12, AE 1/D 415, AE 24			1, 2		105
Tractor D 36	MWM-KD 221Z, 311Z			2		105
Tractor D 38	Lanz AD, AD 1			3		105
Tractor D 420	MWM KD 110			2		552
Tractor D 434	MWM KD 110, 5D			3		552
Tractor D 45	Lanz AD, AD 1			3		105
MAN						
motor 12v	597-02					241
motor 12v	712-01					241
motor 12v	712-02					241
motor 12v	712-03					241
motor 12v	712-05					241
motor 12v	720-05					241
motor 12v	797-02					241
MASSEY FERGUSON						
6500 Series	Perkins A4-212	3,5		4	01/73	241
7500 Series	Perkins A4-236	3,9		4	01/73	241
9500 Series	Perkins A6-351.1	5,7		6	01/73	241
Clutch, Reversomatic	Perkins AD3-152	2,5		3	01/70	241
FE 35 Tractor De-Luxe	Perkins A3-152	2,5	27	3	01/70	241
FE 35 X Tractor	Perkins A3-152	2,5	27	3	01/64	241
I.C.M. Arron MF 80 Backhoe Loader	Perkins A6-354.1	5,8		6	01/71	241
Landini 12500	Perkins A6-354.4	5,8		6	01/77	241
MF 100 C Crawler T.	Perkins AD3-152	2,5		3	01/73	241
MF 1080 Phase III Tractor	Perkins A4-318.1	5,2		4	01/73	241
MF 1100 Tractor	Perkins A6-354.4	5,8		6	01/77	241
MF 1104 Wheeled Tractor	Perkins A6-354	5,8		6	01/73	241
MF 1114 Tractor	Perkins A6-354.4	5,8		6	01/77	241
MF 1200 4 WD Tractor	Perkins A6-354.1	5,8		6	01/71	241
MF 133 Super Tractor	Perkins A3-144	2,4	24	3	01/73	241
MF 135 Tractor	Perkins AD3-152	2,5		3	01/65	241
MF 135 Tractor (8 gears)	Perkins A3-144	2,4	24	3	01/69	241
MF 140 Multipower Tractor (8 gears)	Perkins AD3-152	2,5		3	01/69	241
MF 140 Tractor (8 gears)	Perkins AD3-152	2,5		3	01/73	241
MF 145 Tractor	Perkins AD3-152	2,5		3	01/72	241
MF 148 Tractor	Perkins AD3-152	2,5		3	01/71	241
MF 148 Tractor (8 gear)	Perkins AD3-152	2,5		3	01/72	241
MF 158 Tractor	Perkins AD4-203	3,3		4	01/71	241
MF 165 Mk III Tractor	Perkins A4-212	3,5		4	01/68	241
MF 165 Mk III Tractor	Perkins A4-212 (TCA)	3,5		4	01/71	241
MF 165 Tractor	Perkins 4-212	3,5		4	01/73	241
MF 165 Tractor	Perkins A4-212	3,5		4	01/74	241
MF 165 Tractor	Perkins AD4-212	3,5		4	01/72	241
MF 168 (Multipower) Tractor	Perkins AD4-236	3,9		4	01/73	241
MF 168 Tractor	Perkins AD4-236	3,9		4	01/71	241
MF 174 C Tractor	Perkins A4-212	3,5		4	01/73	241
MF 174 Tractor	Perkins A4-212	3,5		4	01/73	241
MF 177 Tractor	Perkins A4-248	4,1		4	01/73	241

		kW		cyl		
MF 178 Tractor	Perkins A4-248	4,1		4	01/68	241
MF 184 Crawler Tractor	Perkins A4-236	3,9		4	01/73	241
MF 185 Tractor	Perkins AD4-248	4,1		4	01/73	241
MF 185 Tractor (8 gears)	Perkins AD4-248	4,1		4	01/73	241
MF 186 Combine	Perkins A4-212	3,5		4	01/68	241
MF 187 Combine	Perkins A4-236	3,9		4	01/68	241
MF 188 Tractor	Perkins A4-248	4,1		4	01/71	241
MF 20 Tractor	Perkins AD3-152	2,5		3	01/70	241
MF 203 X + MF 205 X Industrial Tractors	Perkins A3-152	2,5	27	3	01/64	241
MF 206 Tractor	Perkins A4-236	3,9		4	01/73	241
MF 2203 Tractor	Perkins AD3-152	2,5		3	01/69	241
MF 2205 Tractor	Perkins AD3-152	2,5		3	01/69	241
MF 2244 Tractor	Perkins AD3-152	2,5		3	01/68	241
MF 235 Tractor	Perkins AD3-152	2,5		3	01/77	241
MF 240 Tractor	Perkins AD3-152	2,5		3	01/79	241
MF 244 Crawler Tractor (Landini)	Perkins A3-152	2,5	27	3	01/68	241
MF 245 Tractor	Perkins AD3-152	2,5		3	01/77	241
MF 255 Tractor	Perkins AD3-152	2,5		3	01/77	241
MF 260 Tractor	Perkins AD4-203	3,3		4	01/77	241
MF 265 Tractor	Perkins A4-236	3,9		4	01/75	241
MF 275 Tractor	Perkins A4-236	3,9		4	01/75	241
MF 275 Tractor	Perkins A4-248	4,1		4	01/75	241
MF 285 Tractor	Perkins A4-248	4,1		4	01/75	241
MF 30 Tractor	Perkins AD4-212	3,5		4	01/69	241
MF 300 D.D. Crawler	Perkins A4-318	5,2		4	01/73	241
MF 307 Combine	Perkins A4-236	3,9		4	01/73	241
MF 3165 R+S Tractor	Perkins AD4-203	3,3		4	01/69	241
MF 3303 Industrial Tractor	Perkins A4-212	3,5		4	01/69	241
MF 3303 Industrial Tractor	Perkins AD4-203	3,3		4	01/68	241
MF 3303 Tractor	Perkins A4-212	3,5		4	01/68	241
MF 3303 Tractor	Perkins AD4-203	3,3		4	01/68	241
MF 3305 Industrial Tractor	Perkins AD4-203	3,3		4	01/68	241
MF 3305 Tractor	Perkins A4-212	3,5		4	01/68	241
MF 3366 (ICM) Crawler Truck	Perkins A4-248	4,1		4	01/68	241
MF 350 S Excavator	Perkins A4-248	4,1		4	01/71	241
MF 400 Crawler T.	Perkins A6-354	5,8		6	01/73	241
MF 400 DD	Perkins A6-354	5,8		6	01/73	241
MF 400-7 Combine	Perkins A4-300	4,9		4	01/64	241
MF 42-8 Tractor	Perkins A3-152	2,5	27	3	01/64	241
MF 44 Crawler	Perkins AD3-152	2,5		3	01/69	241
MF 44 Shovel Loader	Perkins A6-354.1	5,8		6	01/70	241
MF 4488 Crawler T.	Perkins A6-354	5,8		6	01/69	241
MF 50 11 SKD Unit	Perkins AD4-212	3,5		4	01/73	241
MF 50 B Industrial Tractor	Perkins 4-236	3,9		4	01/77	241
MF 50 Phase 11 SKD Unit	Perkins A4-212	3,5		4	01/71	241
MF 50 Tractor	Perkins AD4-212	3,5		4	01/73	241
MF 500 (ICM) Crawler Tractor	Perkins AV8-510	8,3	109	8	01/68	241
MF 535 Tractor	Perkins AD3-152	2,5		3	01/77	241
MF 550 Tractor Cab Model	Perkins AD3-152	2,5		3	01/76	241
MF 565 Tractor	Perkins A4-236	3,9		4	01/75	241
MF 565 Tractor Cab Model	Perkins A4-236	3,9		4	01/76	241
MF 575 Tractor	Perkins A4-236	3,9		4	01/76	241
MF 575 Tractor Cab Model	Perkins A4-236	3,9		4	01/76	241
MF 585 Tractor	Perkins A4-236	3,9		4	01/76	241
MF 590 Tractor	Perkins A4-248	4,1		4	01/76	241
MF 590 Tractor Cab Model	Perkins A4-248	4,1		4	01/76	241
MF 595 Tractor	Perkins A4-318	5,2		4	01/76	241
MF 630 Combine	Perkins A4-107	1,8	16	4	01/64	241
MF 65 Mk II Tractor	Perkins AD4-203	3,3		4	01/69	241
MF 65 RX Tractor	Perkins AD4-203	3,3		4	01/72	241
MF 65 Tractor	Perkins A4-203	3,3		4	01/69	241
MF 765 Tractor	Perkins AD4-203	3,3		4	01/65	241
MF 80 Backhoe Loader	Perkins A6-354.1	5,8		6	01/71	241
MF 80 Loader	Perkins A6-354	5,8		6	01/71	241
MF 81 Harvester	Perkins A4-236	3,9		4	01/69	241
MF 95 Tractor	Perkins 6-357	5,8		6	01/72	241
MAZDA						
General Purpose Machine HA(3.0L)	HA	3,0		6		494
General Purpose Machine XA (2.5L)	XA	2,5		6		494
General Purpose Machine XB (2.7L)	XB	2,7		6		494
General Purpose Machine YA(3.8L)	YA	3,8		4		494
General Purpose Machine ZB(4.1L)	ZB	4,1		4		494
MITSUBISHI						
Cement mixer, tractor, trailer	10DC6			10	01/72 12/79	414
Cement mixer, tractor, trailer	6D10, 6D11			6	01/74 12/79	496
Cement mixer, tractor, trailer	6DB1			6	01/68 12/77	483
Cement mixer, tractor, trailer	6DB10A, 6DS1			6	01/68 12/72	483
Cement mixer, tractor, trailer	6DC2, 6DC20A			6	01/68 12/76	414
Cement mixer, tractor, trailer	6DC20			6	01/74 12/76	414
Cement mixer, tractor, trailer	6DC20AF			6	01/70 12/71	414
Cement mixer, tractor, trailer	6DR5			6	01/72 12/76	416
Cement mixer, tractor, trailer	6DS10A			6	01/69 12/70	483
Cement mixer, tractor, trailer	6DS3			6	01/72 12/76	483
Cement mixer, tractor, trailer	6DS5			6	01/70 12/72	484
Cement mixer, tractor, trailer	6DS7			6	01/72 12/80	484
Cement mixer, tractor, trailer	8DC2			8	01/68 12/76	414
Cement mixer, tractor, trailer	8DC20			8	01/73 12/76	414
Cement mixer, tractor, trailer	8DC20A			8	01/68 12/69	414
Cement mixer, tractor, trailer	8DC20WT			8	01/71 12/81	414
Cement mixer, tractor, trailer	8DC2D			8	01/69 12/75	414
Cement mixer, tractor, trailer	8DC2T			8	01/69 12/71	414

		kW		cyl			
Cement mixer, tractor, trailer	8DC6		8		01/70	12/80	414
Cement mixer, tractor, trailer	8DC6D		8		01/74	12/75	414
Concrete Pumping Vehicle, Container Car	6D10, 6D11	6,8	6		01/74	12/79	496
Dump Truck, Tank Lorry, Cement Mixer	6D10, 6D11	6,8	6		01/74	12/79	496
Dump truck, tank truck	10DC6		10		01/72	12/79	414
Dump truck, tank truck	6D10, 6D11		6		01/74	12/79	496
Dump truck, tank truck	6DB1		6		01/68	12/77	483
Dump truck, tank truck	6DB10A, 6DS1		6		01/68	12/72	483
Dump truck, tank truck	6DC2, 6DC20A		6		01/68	12/76	414
Dump truck, tank truck	6DC20		6		01/74	12/76	414
Dump truck, tank truck	6DC20AF		6		01/70	12/71	414
Dump truck, tank truck	6DR5		6		01/72	12/76	416
Dump truck, tank truck	6DS10A		6		01/69	12/70	483
Dump truck, tank truck	6DS3		6		01/72	12/76	483
Dump truck, tank truck	6DS5		6		01/70	12/72	484
Dump truck, tank truck	6DS7		6		01/72	12/80	484
Dump truck, tank truck	8DC2		8		01/68	12/76	414
Dump truck, tank truck	8DC20		8		01/73	12/76	414
Dump truck, tank truck	8DC20A		8		01/68	12/69	414
Dump truck, tank truck	8DC20WT		8		01/71	12/81	414
Dump truck, tank truck	8DC2D		8		01/69	12/75	414
Dump truck, tank truck	8DC2T		8		01/69	12/71	414
Dump truck, tank truck	8DC6		8		01/70	12/80	414
Dump truck, tank truck	8DC6D		8		01/74	12/75	414
Engines	K23A, 3B, 3C, 3D, 3E, 3F, 3H, 3M						487
Engines	K2A(S), 2B.C						487
Engines	K3						577
Engines	K4A						577
Engines	KE55, 80, 95, 130						577
Engines	KE70, 70L, 75, 75L						577
Engines	L2E (2 cyl.)		2				581
Engines	L3E (3-cyl.)		3				581
Fire Truck, Crane Vehicle	6D10, 6D11	6,8	6		01/74	12/79	496
Forklift	4DQ3		4		>>	12/60	584
Forklift	4DQ3-T		4		01/61		584
Forklift	4DQ5		4		>>	12/60	584
Forklift	4DQ50		4		01/70	>>	485
Forklift	S4E		4		01/61		584
Forklift	S4E2		6		01/61		584
Forklift	S4E2		6		>>	12/60	584
Forklift	S4S		4				487
Forklift	S6E		6		01/61		584
Forklift 4DR5			4				415
Forklift 6D11			2				496
Forklift FD150T	6D11		6				496
General Purpose Machine	L		4				594
General Purpose Machine	L2		3				595
General Purpose Machine	L3		3				595
General Purpose Machine K4, KE150			4				487
General Purpose Machine KE250(51.6)			2				415
General Purpose Machine KE31			4				491
Universal 2 Cyl. (heavy ind.)	K2AS, K2C, KE70, 75		2				181
Universal 2 Cyl. (heavy ind.)	K2AS, K2C, KE70, 75		2				487
Universal 3 Cyl. (heavy ind.)	K3		3				181
Universal 3 Cyl. (heavy ind.)	K3		3				487
Universal 4 Cyl. (heavy ind.)	K4, KE150		4				181
Universal 4 Cyl. (heavy ind.)	K4, KE150		4				487
Universal 4 Cyl. (heavy ind.)	KE31		4				491
NISSAN							
Forklift	SD33T		6				436
Forklift 2.2	SD22 QF01A, QF02A 24V	2,2	4		01/81	>>	436
Forklift 2.5	SD25 EF02 A SERIES 24V	2,5	4				436
Forklift 2.5	SD25 EF02 SERIES 24V	2,5	4				436
Forklift 3.3	SD33 FD005, FD006, FD007 24V	3,3	6				436
Forklift FD005, 007	SD33T		6				436
Motor A 4.28 (12V) 2.8	A 4.28	2,8	62	4	09/87	05/93	110

		kW		cyl			
Motor A 4.28 (24V) 2.8	A 4.28	2,8	62	4	09/87	05/93	567
PERKINS							
motor 504-2	Perkins BA 80457	2,0	29	4	01/88	12/94	560
Thermostarter 12V	3.152, 4.203, 4.257, 6.305, 6.354						241
Tractors, road and agricultural machines (thermo 12V)							241
Tractors, road and agricultural machines (thermo 24V)							242
PUCH							
Tractor 180A	WD 213A			2			105
Tractor 182, 182A	WD 213C			2			105
Tractor 280	WD 213T			4			105
Tractor 380	WD 413			4			105
Tractor 80A	WD 113			1			105
Tractor 84	WD 113A			1			105
Tractor 86	WD 113A	1,3	13	1	01/64	01/77	105
W 680, 680 Z	OM 616				04/82		145
SHIBAURA							
Graden Tractors GT161							510
Industrial Engines S723, S573							510
Ride on Mowers MG80D							510
Tractors F1120/S723), F(S573), F1320(J823), F1520(J843), F1720 (N843)							510
Tractors S318 (S723), S320 (S753), S325 (J823), S330 (N843)							510
STIHL							
Tractor 383	MWM AKD 10Z			2			552
VOLVO PENTA							
motor AQD 21A	Indenor XDP 4/90	2,1	55	4	01/68	12/79	217
motor AQD 21A (24v)	Indenor XDP 4/90	2,1	55	4	01/68	12/79	549
motor AQD 32A	Indenor XDP 6/90	3,2	78	6	08/69	12/77	217
motor AQD 32A (24v)	Indenor XDP 6/90	3,2	78	6	08/69	12/77	549
motor MD 21A	Indenor XDP 4/90	2,1	55	4	01/68	07/79	217
motor MD 21A (24v)	Indenor XDP 4/90	2,1	55	4	01/68	07/79	549
motor MD 21B (24v)	Indenor XDP 4/90	2,1	55	4	08/79	12/81	549
motor MD 32A	Indenor XDP 6/90	3,2	78	6	08/69	12/77	217
motor MD 32A (24v)	Indenor XDP 6/90	3,2	78	6	08/69	12/77	549
YANMAR							
Combine	3TN63U, 68U			3			530
Combine	3TNA63, 66, 68, 72-U1C			3			530
Combine	3TNA68U			3			530
Combine	3TNA72-UBC, 3TNA75-RAC			3			530
Construction machinery	3TN66L-UKB			3			530
Construction machinery	3TNA72L, 3TN66L, 3TNE68L			3			530
Engine	2TN66E/L						166
Engine	3TN63L, 66L, 68, 72L						166
Engine	3TNA-68L, 72E/J/L						166
Engine	3TNE66E, 68L, 74						166
Engine	3TNE72						166
Generator	3T84H-LB/LFW/LKF			3			578
Generator	3T84HL-KA/BS/NK			3			578
Generator	3T84HT-LB/LFA · 84HTL-BS			3			578
Generator	3TN66L-UGH, UGCD			3			530
Generator	4T112-CB, TA, 112T-CB			4			585
Generator	4T112T-Y, TA, 112Y			3			585
Tractor	3TN75, 80, 82, 84			3			530
Tractor	3TNA68-UNK, 3TN66-UNK			3			530
Tractor	3TNA70-UK, 3TNA70-UN			3			530
Tractor	3TNA72, 3TNE75			3			530
Tractor	3TNA72-UIA, 3TNE74-UIA			3			530
Tractor	3TNA72-UN, 3TNA75-UN			3			530
Tractor	4TN78-UM, UP, UQ			4			530
Tractor	YM12, 14 (2T75-U)						579
ZETTELMEYER							
Europ L 1200 Loader	KHD F6L714			6			218
Europ S Loader	KHD F3L514			3			218
Europ S, Europ L 500 Loader	KHD F2L514			2			218
MT 6,5; M 6; M 8; M 9; M 10 Compactor	KHD F2L514			2			101
VA 3 Compactor	KHD F2L712			2			217
VT 7 Compactor	KHD F3L514			3			101

CAPÍTULO D
EQUIVALENCIAS
ORDEN POR FABRICANTE

Cross reference guide / Gleichwertigkeitstabelle / Tableau d'équivalences / Tabella di equivalenze / Tabla de equivalencias / Tabela das equivalências

AC DELCO

AC DELCO	
8 G	318
9 G	459
11 G	458
15 G	457
26 G	101
27 G	381
28 G	112
29 G	103
30 G	145
31 G	112
32 G	334
33 G	172
37 G	331
60 G	458
61 G	627
101 G	143
102 G	152
103 G	310
104 G	142
105 G	335
106 G	138
109 G	238
110 G	153
114 G	140
116 G	111
117 G	130
118 G	141
120 G	122
128 G	112
138 G	137
148 G	139
149 G	110
233 G	172
239 G	557
241 G	146
243 G	563
245 G	120
247 G	121
250 G	159
350 G	136
352 G	131
353 G	272
354 G	462
355 G	252
356 G	250
357 G	132
358 G	239
359 G	149
363 G	148
365 G	275
366 G	273
367 G	150
500 GG 9389 304	112
501 GG 9389 304	103
503 GG 9389 304	557
504 GG 9389 304	564
505 GG 9389 304	217
506 GG 9389 304	553
507 GG 9389 304	110
508 GG 9389 304	112
509 GG 9389 304	127
510 GG 9389 305	562
511 GG 9389 305	557
512 GG 9389 305	119
513 GG 9389 305	101
517 GG 9389 305	172
518 GG 9389 305	158
519 GG 9389 305	198
520 GG 9389 306	183
521 GG 9389 306	203
522 GG 9389 306	184
523 GG 9389 306	176
525 GG 9389 306	128
526 GG 9389 306	110
527 GG 9389 306	561

ALFA ROMEO

ALFA ROMEO	
11 661 053 580 0	127
11 676 053 580 1	127
46 072 001	110
46 451 951	272
46 754 154	239
47 295 95	557
48 494 06	119
55 200 755	632
55 208 177	607
55 210 051	616
60 507 123	127
60 596 245	110
60 617 002	152
60 814 613	272
60 816 139	272
77 359 2	110
77 359 20	110

AUTOLITE

AUTOLITE	
1101	112
1102	103
1103	145
1104	112
1105	459
1107	318
1108	334
1110	458
1111	331
1114	543
1116	153
1117	540
1118	143

BERU

BERU	
0 100 101 302	101
0 100 101 305	103
0 100 101 306	101
0 100 101 308	103
0 100 102 302	105
0 100 112 301	569
0 100 220 101	112
0 100 220 103	112
0 100 220 113	185
0 100 220 114	188
0 100 220 115	193
0 100 220 117	112
0 100 220 118	189
0 100 220 119	189
0 100 220 176	139
0 100 220 206	553
0 100 220 210	553
0 100 221 101	556
0 100 221 102	557
0 100 221 103	557
0 100 221 105	112
0 100 221 106	557
0 100 221 107	145
0 100 221 108	561
0 100 221 110	112
0 100 221 113	119
0 100 221 116	556
0 100 221 125	121
0 100 221 132	562
0 100 221 133	110
0 100 221 134	112
0 100 221 135	119
0 100 221 138	558
0 100 221 141	127
0 100 221 144	563
0 100 221 145	110
0 100 221 146	120
0 100 221 147	158
0 100 221 148	198
0 100 221 149	183
0 100 221 150	112
0 100 221 151	203
0 100 221 152	184
0 100 221 153	558
0 100 221 154	176
0 100 221 155	145
0 100 221 162	139
0 100 221 163	128
0 100 221 164	559
0 100 221 166	186
0 100 221 167	345
0 100 221 168	191
0 100 221 170	332
0 100 221 186	172
0 100 221 201	552
0 100 221 209	551
0 100 221 210	564
0 100 221 301	218
0 100 221 306	565
0 100 221 311	565
0 100 222 101	204
0 100 222 102	443
0 100 222 103	204
0 100 222 104	444
0 100 222 105	444
0 100 222 106	541
0 100 222 201	555
0 100 222 301	217
0 100 222 302	217
0 100 222 303	569
0 100 222 304	217
0 100 226 118	121
0 100 226 120	193
0 100 226 124	185
0 100 226 125	188
0 100 226 128	560
0 100 226 129	135
0 100 226 138	331
0 100 226 159	120
0 100 226 163	121
0 100 226 164	341
0 100 226 170	317
0 100 226 171	180
0 100 226 172	153
0 100 226 173	112
0 100 226 175	140
0 100 226 176	139
0 100 226 177	544
0 100 226 180	201
0 100 226 182	162
0 100 226 183	179
0 100 226 184	150
0 100 226 185	110
0 100 226 186	111
0 100 226 188	130
0 100 226 189	348
0 100 226 190	274
0 100 226 194	192
0 100 226 197	337
0 100 226 198	129
0 100 226 199	271
0 100 226 201	544
0 100 226 203	246
0 100 226 205	138
0 100 226 206	330
0 100 226 207	159
0 100 226 208	173
0 100 226 209	174
0 100 226 210	141
0 100 226 226	121
0 100 226 227	153
0 100 226 229	122
0 100 226 231	121
0 100 226 233	170
0 100 226 234	139
0 100 226 235	141
0 100 226 237	178
0 100 226 238	149
0 100 226 239	548
0 100 226 241	144
0 100 226 242	202
0 100 226 243	205
0 100 226 245	148
0 100 226 246	270
0 100 226 248	138
0 100 226 249	137
0 100 226 250	144
0 100 226 251	139
0 100 226 253	333
0 100 226 254	111
0 100 226 255	312
0 100 226 256	310
0 100 226 258	140
0 100 226 260	143
0 100 226 284	539
0 100 226 299	147
0 100 226 300	275
0 100 226 301	273
0 100 226 302	322
0 100 226 303	459
0 100 226 305	201
0 100 226 306	129
0 100 226 307	192
0 100 226 309	159
0 100 226 310	173
0 100 226 311	205
0 100 226 312	221
0 100 226 313	112
0 100 226 331	201
0 100 226 333	544
0 100 226 336	175
0 100 226 338	310
0 100 226 343	152
0 100 226 344	132
0 100 226 345	162
0 100 226 349	230
0 100 226 351	250
0 100 226 352	336
0 100 226 353	142
0 100 226 354	136
0 100 226 362	238
0 100 226 365	142
0 100 226 366	146
0 100 226 367	138
0 100 226 368	335
0 100 226 369	138
0 100 226 370	347
0 100 226 371	131
0 100 226 372	272
0 100 226 373	462
0 100 226 375	252
0 100 226 376	327
0 100 226 379	143
0 100 226 381	138
0 100 226 382	343
0 100 226 383	315
0 100 226 384	273
0 100 226 385	246
0 100 226 388	333
0 100 226 391	311
0 100 226 392	335
0 100 226 394	546
0 100 226 395	143
0 100 226 396	238
0 100 226 397	310
0 100 226 417	320
0 100 226 418	139
0 100 226 419	143
0 100 226 422	463
0 100 226 432	337
0 100 226 434	596
0 100 226 435	344
0 100 226 436	239
0 100 226 437	346
0 100 226 438	110
0 100 226 439	121
0 100 226 440	112
0 100 226 441	119
0 100 226 442	111
0 100 226 443	120
0 100 226 444	110
0 100 226 445	557
0 100 226 446	563
0 100 226 447	128
0 100 226 448	110
0 100 226 449	139
0 100 226 450	137
0 100 226 451	145
0 100 226 452	562
0 100 226 453	122
0 100 226 454	130
0 100 226 455	153
0 100 226 456	140
0 100 226 457	141
0 100 226 458	143
0 100 226 459	152
0 100 226 460	310
0 100 226 461	142
0 100 226 462	335
0 100 226 463	138
0 100 226 464	238
0 100 226 465	172
0 100 226 473	143
0 100 226 474	328
0 100 226 475	230
0 100 226 477	152
0 100 226 480	346
0 100 226 481	343
0 100 226 482	328
0 100 226 489	320
0 100 226 492	537
0 100 226 493	542
0 100 226 494	329
0 100 226 495	237
0 100 226 496	542
0 100 226 497	323
0 100 226 500	148
0 100 226 501	250
0 100 226 502	462
0 100 226 503	252
0 100 226 504	462
0 100 226 505	546
0 100 226 508	323
0 100 226 510	250
0 100 226 511	231
0 100 226 513	411
0 100 226 514	410
0 100 226 515	325
0 100 226 517	542
0 100 226 518	546
0 100 226 519	462
0 100 226 520	325
0 100 226 522	531
0 100 226 523	143
0 100 226 524	331
0 100 226 525	608
0 100 226 526	502
0 100 226 527	505
0 100 226 529	462
0 100 226 538	609
0 100 226 568	449
0 100 226 569	528
0 100 226 570	606
0 100 226 575	626
0 100 226 577	625
0 100 226 638	626
0 100 226 639	605
0 100 230 101	187
0 100 230 102	190
0 100 230 103	190
0 100 230 105	187
0 100 230 106	424
0 100 230 107	424
0 100 231 101	568
0 100 231 102	566
0 100 231 103	567
0 100 231 104	177
0 100 231 107	199
0 100 231 108	545
0 100 231 109	194
0 100 231 110	349
0 100 231 112	545
0 100 231 114	197
0 100 231 115	199
0 100 231 116	199
0 100 231 119	545
0 100 231 120	566
0 100 231 121	568
0 100 231 122	177
0 100 231 124	623
0 100 231 133	623
0 100 231 303	219
0 100 231 304	219
0 100 232 204	554
0 100 232 301	549
0 100 266 001	300
0 100 266 002	302
0 100 266 003	303
0 100 266 004	301
0 100 266 005	304
0 100 266 006	306
0 100 266 007	305
0 100 266 008	300
0 100 266 009	301
0 100 266 010	304
0 100 266 011	305
0 100 266 012	633
0 100 266 014	602
0 100 266 016	602
0 100 266 017	627
0 100 266 018	306
0 100 266 019	631
0 100 266 020	602
0 100 266 023	628
0 100 266 024	632
0 100 266 025	630
0 100 266 026	629
0 100 266 031	630
0 100 266 032	628
0 100 266 033	629
0 100 266 034	632
0 100 266 037	634
0 100 266 038	601
0 100 266 040	602
0 100 266 042	633
0 100 266 044	636
0 100 266 045	305
0 100 266 053	629
0 100 266 057	306
0 100 266 058	627
0 100 266 059	627
0 100 266 063	627
0 100 266 065	635
0 100 266 066	636
0 100 266 071	601
0 100 266 072	638
0 100 271 101	334
0 100 271 102	318
0 100 271 103	334
0 100 271 106	458
0 100 271 107	458
0 100 271 111	334
0 100 271 112	318
0 100 271 113	458
0 100 271 201	543
0 100 271 202	540
0 100 271 203	540
0 100 271 204	543
0 100 271 205	540
0 100 271 206	543
0 100 271 207	540
0 100 271 301	168
0 100 271 601	381
0 100 276 002	353
0 100 276 003	352
0 100 276 004	350
0 100 276 005	353
0 100 276 006	353
0 100 276 007	351
0 100 276 008	351
0 100 276 009	342
0 100 276 010	340
0 100 276 012	547
0 100 276 013	353
0 100 276 014	342
0 100 276 015	340
0 100 276 017	352
0 100 276 019	607
0 100 276 024	604
0 100 276 031	607
0 100 276 035	352
0 100 281 301	167
0 100 800 002	457
0 100 800 029	252
0 100 800 030	136
0 100 800 031	514
0 100 800 033	511
0 100 800 034	461
0 100 800 035	504
0 100 800 036	624
0 100 800 037	319
0 100 800 038	456
0 100 800 039	416
0 100 800 040	413
0 100 800 041	414
0 100 800 043	499
0 100 800 044	529
0 100 800 045	597
0 101 032 602	242
0 101 032 603	244
0 101 072 603	241
995 MJ	459
GD 214	101
GD 294	105
GD 348	103
GD 368	101
GD 382	103
GE 100	300
GE 101	301
GE 102	302
GE 103	303
GE 104	304
GE 105	305
GE 106	306
GE 108	602
GE 109	627
GE 110	628
GE 111	629
GE 112	630
GE 113	631
GE 114	632
GE 115	602
GE 116	633
GE 118	634
GE 119	635
GE 120	636
GE 122	601
GE 123	638
GF 154	241
GF 166	244
GF 177	242
GN 001	544
GN 002	545
GN 003	143
GN 005	175
GN 007	152
GN 008	310
GN 010	142
GN 012	136
GN 013	146
GN 015	335
GN 016	131
GN 017	272
GN 018	462

BERU

GN 019	252
GN 020	327
GN 022	138
GN 023	343
GN 024	238
GN 025	347
GN 026	250
GN 027	132
GN 028	315
GN 030	311
GN 032	546
GN 033	320
GN 035	463
GN 036	543
GN 037	352
GN 039	336
GN 040	596
GN 041	239
GN 042	346
GN 043	230
GN 044	424
GN 045	353
GN 046	328
GN 047	350
GN 049	540
GN 050	344
GN 053	351
GN 054	537
GN 055	329
GN 056	547
GN 057	541
GN 058	342
GN 059	340
GN 060	542
GN 061	325
GN 062	531
GN 063	604
GN 064	502
GN 065	505
GN 066	623
GN 067	528
GN 068	606
GN 069	607
GN 070	511
GN 071	461
GN 072	504
GN 073	624
GN 074	319
GN 075	456
GN 076	416
GN 077	413
GN 078	414
GN 080	499
GN 081	529
GN 082	597
GN 095	625
GN 096	626
GN 097	605
GN 101	410
GN 102	411
GN 103	237
GN 104	323
GN 106	608
GN 107	231
GN 108	609
GN 109	514
GN 110	449
GN 853	317
GN 854	180
GN 854T	195
GN 855	153
GN 857	112
GN 858	139
GN 860	140
GN 870	544
GN 905	150
GN 908	110
GN 909	111
GN 912	130
GN 917	348
GN 918	274
GN 925	337
GN 926	349
GN 927	129
GN 928	271
GN 939	246
GN 940	544
GN 944	330
GN 948	141
GN 954	122
GN 955	170

BERU

GN 959	178
GN 960	548
GN 961	144
GN 963	148
GN 964	270
GN 966	138
GN 970	137
GN 984	333
GN 985	312
GN 989	539
GN 991	147
GN 992	275
GN 993	273
GN 994	322
GN 997	221
GN 999	149
GV 001	444
GV 003	457
GV 004	458
GV 106	551
GV 107	217
GV 108	217
GV 110	569
GV 112	556
GV 117	549
GV 119	552
GV 128	167
GV 134	381
GV 137	553
GV 142	555
GV 145	168
GV 153	568
GV 170	218
GV 191	219
GV 602	557
GV 603	145
GV 604	561
GV 626	565
GV 631	562
GV 636	110
GV 642	119
GV 657	127
GV 661	563
GV 663	110
GV 664	554
GV 666	120
GV 673	158
GV 678	198
GV 685	183
GV 688	203
GV 689	184
GV 691	558
GV 705	176
GV 719	128
GV 724	559
GV 726	186
GV 727	345
GV 728	191
GV 730	332
GV 736	566
GV 749	172
GV 776	567
GV 783	135
GV 798	560
GV 819	331
GV 823	334
GV 835	318
GV 844	341
GV 852	121
GV 880	177
GV 886	201
GV 887	187
GV 888	185
GV 889	188
GV 890	190
GV 892	193
GV 894	204
GV 895	199
GV 896	443
GV 897	162
GV 898	179
GV 920	189
GV 921	192
GV 922	194
GV 945	174
GV 946	159
GV 947	173
GV 967	202
GV 968	205
GV 969	197

BMW

BMW	
12 121 286 059	110
12 121 288 161	110
12 121 288 245	172
12 23 7 798 001	634
12 230 035 934	641
12 231 288 245	110
12 232 240 255	110
12 232 241 387	128
12 232 241 388	128
12 232 241 389	128
12 232 248 059	238
12 232 248 422	347
12 237 786 869	302
12 237 788 957	303
12 237 791 101	346
12 237 803 368	641
12 239 061 353	110
12 239 061 354	128
77 86 869	302
77 88 957	303
XX XX 7 805 255	641

BOSCH	
0 250 001 001	101
0 250 001 005	101
0 250 001 008	103
0 250 001 010	101
0 250 001 012	103
0 250 001 015	103
0 250 001 016	103
0 250 001 017	103
0 250 001 416	103
0 250 001 782	537
0 250 002 001	105
0 250 200 001	217
0 250 200 004	549
0 250 200 006	167
0 250 200 008	217
0 250 200 009	569
0 250 200 011	219
0 250 200 012	552
0 250 200 013	218
0 250 200 014	217
0 250 200 017	552
0 250 200 020	217
0 250 200 021	218
0 250 200 025	552
0 250 200 029	569
0 250 200 032	553
0 250 200 034	555
0 250 200 035	556
0 250 200 046	551
0 250 200 048	564
0 250 200 051	553
0 250 200 052	112
0 250 200 053	127
0 250 200 054	557
0 250 200 055	217
0 250 200 056	557
0 250 200 057	110
0 250 200 058	562
0 250 200 059	557
0 250 200 060	557
0 250 200 061	110
0 250 200 063	112
0 250 200 064	568
0 250 200 065	557
0 250 200 066	562
0 250 200 068	557
0 250 200 069	119
0 250 200 451	553
0 250 200 454	557
0 250 200 456	557
0 250 200 465	557
0 250 200 468	557
0 250 200 469	119
0 250 201 001	145
0 250 201 004	112
0 250 201 005	110
0 250 201 006	119
0 250 201 008	110
0 250 201 009	110
0 250 201 010	565
0 250 201 011	112
0 250 201 012	127
0 250 201 015	112
0 250 201 017	562
0 250 201 019	110
0 250 201 021	112
0 250 201 026	139

BOSCH

0 250 201 027	128
0 250 201 029	121
0 250 201 030	110
0 250 201 031	341
0 250 201 032	112
0 250 201 033	110
0 250 201 034	127
0 250 201 035	140
0 250 201 036	271
0 250 201 037	111
0 250 201 038	141
0 250 201 039	122
0 250 201 040	112
0 250 201 041	139
0 250 201 042	146
0 250 201 043	122
0 250 201 044	565
0 250 201 045	111
0 250 201 046	112
0 250 201 047	139
0 250 201 048	141
0 250 201 049	138
0 250 201 050	178
0 250 201 053	311
0 250 201 054	141
0 250 201 055	139
0 250 201 405	110
0 250 201 927	110
0 250 201 929	119
0 250 201 930	112
0 250 201 932	145
0 250 201 935	121
0 250 201 936	110
0 250 201 937	128
0 250 201 938	341
0 250 201 940	139
0 250 202 001	129
0 250 202 002	332
0 250 202 003	158
0 250 202 004	198
0 250 202 005	183
0 250 202 006	203
0 250 202 007	176
0 250 202 008	172
0 250 202 009	153
0 250 202 010	184
0 250 202 011	171
0 250 202 012	472
0 250 202 013	185
0 250 202 014	188
0 250 202 015	426
0 250 202 016	434
0 250 202 017	193
0 250 202 018	120
0 250 202 020	130
0 250 202 021	147
0 250 202 022	153
0 250 202 023	152
0 250 202 024	147
0 250 202 025	150
0 250 202 026	144
0 250 202 027	330
0 250 202 028	272
0 250 202 029	143
0 250 202 032	132
0 250 202 033	129
0 250 202 034	137
0 250 202 035	148
0 250 202 036	239
0 250 202 038	329
0 250 202 039	143
0 250 202 040	135
0 250 202 041	142
0 250 202 042	275
0 250 202 043	320
0 250 202 045	143
0 250 202 046	328
0 250 202 048	537
0 250 202 051	201
0 250 202 052	202
0 250 202 053	205
0 250 202 054	204
0 250 202 058	162
0 250 202 059	448
0 250 202 060	192
0 250 202 062	185
0 250 202 064	424
0 250 202 065	325
0 250 202 069	190
0 250 202 070	443
0 250 202 071	187

BOSCH

0 250 202 073	444
0 250 202 076	199
0 250 202 077	189
0 250 202 079	230
0 250 202 085	159
0 250 202 086	174
0 250 202 087	173
0 250 202 088	331
0 250 202 089	175
0 250 202 090	223
0 250 202 091	224
0 250 202 092	460
0 250 202 093	180
0 250 202 094	192
0 250 202 095	230
0 250 202 096	205
0 250 202 097	197
0 250 202 102	310
0 250 202 103	238
0 250 202 104	413
0 250 202 105	319
0 250 202 106	232
0 250 202 107	177
0 250 202 110	450
0 250 202 115	470
0 250 202 119	210
0 250 202 120	319
0 250 202 121	528
0 250 202 124	511
0 250 202 125	505
0 250 202 126	458
0 250 202 127	331
0 250 202 128	250
0 250 202 129	252
0 250 202 130	246
0 250 202 131	273
0 250 202 132	605
0 250 202 135	537
0 250 202 137	323
0 250 202 140	144
0 250 202 142	143
0 250 202 143	312
0 250 202 251	318
0 250 202 252	459
0 250 202 254	334
0 250 203 001	340
0 250 203 002	351
0 250 203 003	351
0 250 203 004	353
0 250 203 009	352
0 250 203 010	306
0 250 203 011	627
0 250 203 012	604
0 250 204 001	350
0 250 204 002	547
0 250 212 007	540
0 250 212 008	540
0 250 212 009	462
0 250 212 014	335
0 250 251 471	137
0 250 302 002	538
0 250 312 001	410
0 250 312 002	411
0 250 312 003	237
0 250 312 007	231
0 250 402 001	300
0 250 402 002	302
0 250 402 003	637
0 250 402 004	635
0 250 402 005	300
0 250 403 001	638
0 250 403 002	301
0 250 403 003	639
0 250 403 004	610
0 250 403 005	632
0 250 403 006	305
0 250 403 007	602
0 250 403 008	305
0 250 403 009	602
0 250 403 010	639
0 250 403 011	632
0 250 403 012	628
0 250 403 013	629
0 250 503 003	624
0 250 523 004	620
0 250 603 001	603
0 250 603 002	603
0 250 603 004	640
0 250 603 005	640
0 250 603 006	641
0 250 603 008	642

BOSCH

0 257 100 006	244
0 257 100 009	241
0 257 100 010	241
9 443 612 053	175
F 002 G50 031	351
F 005 X04 828	325
F 005 X04 868	410
F 005 X04 869	411
F 005 X12 913	158
F 005 X12 914	515
F 005 X12 917	313
F 005 X12 919	224
F 005 X12 921	528
F 005 X12 922	501
F 005 X12 945	510
F 005 X12 955	452
F 005 X12 963	214
F 005 X12 968	193
F 005 X12 975	192
F 005 X12 977	410
F 005 X12 978	411
F 005 X12 981	180
F 005 X12 983	455
F 005 X12 984	504
F 005 X12 995	443
F 005 X13 002	230
F 005 X13 006	505
F 005 X13 222	625
GS 2 D 30	105
GSA 10/1	217
GSA 10/16	552
GSA 11/29	556
GSA 9/1	217
GSA 9/16	552
GSA 9/28	555
GSD 30	105
KE/GA 1/(21/1)	103
KE/GA 1/21	103
KE/GA 1/24	101
KE/GA 1/8	101
KE/GA 10/3	569
KE/GA 2/1	105
KE/GSA 10/10	218
KE/GSA 10/1J	217
KE/GSA 10/8	552
KE/GSA 10/8 J	552
KE/GSA 22/1	549
KE/GSA 24/5	167

BOSCH (USA)	
80 002	103
80 003	103
80 004	217
80 005	217
80 006	145
80 007	110
80 008	111
80 009	139
80 010	112
80 011	140
80 012	153
80 013	141
80 014	183
80 015	176
80 016	172
80 017	185
80 018	201
80 019	204
80 020	175
80 021	444
80 024	318
80 027	334
80 028	271
80 030	103
80 031	139
80 033	331
80 034	458
80 036	143
80 037	543
80 038	546
80 040	561

BRISK	
21 N 01	112
21 N 51	127
21 R 01	112
21 R 06	112
21 R 21	110
21 R 22	119
21 R 26	121
21 R 51	127

BRISK

21 R 71	120
41 N71	553
81 P 71	218

CATERPILLAR

1P 7324	461
1P 7912	497
3S 9624X	461
3T 8705	532
3T 8706	495
3T 9561	497
3T 9562	461
4N 360	495
4N 360X	495
4S 7824	461
9H 4577	461
9N 0194	532
9N 194X	497

CHAMPION

AG 28	101
CH 28	101
CH 32	556
CH 40	381
CH 44	218
CH 60	184
CH 61	103
CH 62	127
CH 63	561
CH 64	564
CH 65	217
CH 66	553
CH 68	345
CH 69	112
CH 70	127
CH 77	459
CH 79	129
CH 80	318
CH 84	334
CH 87	557
CH 88	110
CH 90	332
CH 94	158
CH 95	201
CH 96	185
CH 97	176
CH 98	183
CH 99	448
CH 101	179
CH 102	188
CH 103	203
CH 104	199
CH 105	422
CH 108	413
CH 110	172
CH 117	187
CH 121	198
CH 128	190
CH 129	193
CH 130	588
CH 132	204
CH 133	162
CH 137	119
CH 139	241
CH 144	487
CH 147	563
CH 154	205
CH 156	139
CH 157	159
CH 158	173
CH 159	128
CH 160	112
CH 161	189
CH 162	192
CH 163	111
CH 164	560
CH 166	272
CH 167	137
CH 168	130
CH 169	150
CH 170	132
CH 171	153
CH 172	149
CH 173	121
CH 174	348
CH 175	140
CH 176	139
CH 177	141
CH 178	135
CH 179	178
CH 180	329

CHAMPION

CH 181	152
CH 182	318
CH 184	462
CH 185	131
CH 186	180
CH 187	317
CH 188	174
CH 189	146
CH 190	330
CH 191	443
CH 196	273
CH 200	350
CH 201	547
CH 202	271
CH 203	238
CH 204	144
CH 205	138
CH 206	147
CH 207	275
CH 208	270
CH 209	311
CH 210	502
CH 215	310
CH 216	136
CH 217	148
CH 218	143
CH 219	142
CH 221	192
CH 222	239
CH 223	351
CH 224	340
CH 225	170
CH 226	463
CH 227	221
CH 228	335
CH 229	246
CH 230	514
CH 231	320
CH 232	250
CH 233	252
CH 234	541
CH 237	331
CH 238	458
CH 239	539
CH 240	353
CH 242	175
CH 243	540
CH 248	333
CH 252	346
CH 256	231
CH 258	505
CH 260	178
CH 263	511
CH 268	537
CH 269	605
CH 270	352
CH 271	153
CH 272	312
CH 273	542
CH 275	344
CH 302	202
CH 304	424
CH 306	325
CH 600	411
CH 601	237
CH 602	231
CH 603	323
CH 607	528
CH 608	449
CH 613	410
CH 614	175
CH 700	300
CH 701	302
CH 702	301
CH 703	303
CH 704	304
CH 705	602
CH 709	305

CHRYSLER

0506 6840 AA	329
0508 0046 AA	143
0508 0047 AA	143
0508 0047 AB	143
0511 7592 AA	143
0517 5756 AA	305
46 072 012F	637
46 072 017F	637
508 0046 AA	143
508 0047 AA	143
508 0047 AB	143

CHRYSLER

511 7592 AA	143
8-9417-5158-1	325
T0 701 130	111

CITROËN

5 414 326	564
5 415 813	217
5 460 556	564
5 477 234	564
5 491 387	564
5 550 842	564
5960 19	350
5960 32	128
5960 34	139
5960 35	141
5960 36	173
5960 38	238
5960 39	332
5960 40	230
5960 41	272
5960 64	537
5960 65	537
5960 66	132
5960 67	132
5960 69	131
5960 77	353
5960 78	547
5960 79	547
5960 88	246
5960 89	246
5960 99	604
5960 A0	604
5960 A4	352
5960 E6	614
5960 E7	640
5960 E9	350
5960 F4	537
5960 G6	604
5960 L4	616
5961 05	217
5961 22	217
5961 39	110
5961 40	111
5961 53	110
5961 54	119
5961 57	110
5961 58	111
5961 95	568
5962 008	110
5962 1P	270
5962 1Q	270
5962 1R	145
5962 1S	562
5962 1T	119
5962 1V	110
5962 1W	120
5962 1X	341
5962 1Y	121
5962 1Z	112
5962 2Z	130
5962 3C	132
5962 3E	132
5962 3H	146
5962 3J	146
5962 4J	153
5962 4K	147
5962 4L	150
5962 58	111
5962 5A	136
5962 74	110
5962 7F	132
5962 7G	132
5962 7Z	178
5962 C7	217
5962 J2	121
5962 J3	129
5962 J3	563
5962 J4	111
5962 J5	110
5962 J6	110
5962 J7	112
5962 K5	110
5962 R8	111
5962 S8	111
5962 T1	111
5962 T2	341
5962 T3	111
5962 T7	120
5962 W2	130
5962 W3	130
5962 W8	110

CITROËN

5962 X1	557
75 492 325	564
79 325 645 28	111
79 325 676 19	217
79 325 677 17	111
79 325 677 18	111
90 041 002 80	563
91 507 718	111
91 508 610	111
91 521 849	111
91 536 646	110
91 538 910 99	563
93 010 500	568
95 493 206	111
95 534 788	557
96 009 783	129
96 070 388 80	563
96 076 258	563
96 104 689	111
96 141 678	111
96 165 724	111
96 165 734	130
96 236 383	132
96 316 589 80	130
96 332 143 80	146
96 374 699 80	350
96 389 858	132
96 831 952 80	614
HG 2621	217
MKD 000 66	111
MKD 000 68	129
MKP 000 64	111
MKP 000 65	111
MKP 000 67	111
MKP 000 68	129
MKP 000 69	111
MKP 000 70	103
MKP 000 71	112

DACIA

82 00 682 592	628
82 00 794 920	629

DAEWOO

90 210 824	110
96 440 144	639

DAF

01 926 18	122
10 597 7	145
13 539 58	110

DAIHATSU

19850-54030	429
19850-54050	204
19850-54070	444
19850-54071	444
19850-54090	205
19850-56010	472
19850-56012	428
19850-58030	198
19850-58040	210
19850-64010	201
19850-64020	202
19850-68010	162
19850-68030	198
19850-68040	210
19850-68060	199
19850-87303	493
19850-87309	198
19850-87701	522
19850-87702	433
19850-87703	520
19850-87801	591
19850-89101	572

DENSO

DG 001	146
DG 003	131
DG 004	563
DG 005	153
DG 006	121
DG 007	138
DG 008	148
DG 009	147
DG 010	139
DG 012	112
DG 101	150
DG 102	137
DG 104	173
DG 106	141

DENSO

DG 107	462
DG 108	325
DG 109	152
DG 110	144
DG 111	136
DG 112	252
DG 113	350
DG 114	176
DG 115	135
DG 116	132
DG 117	143
DG 118	275
DG 119	140
DG 121	273
DG 122	239
DG 124	159
DG 125	560
DG 126	250
DG 127	272
DG 129	311
DG 130	246
DG 132	332
DG 133	330
DG 135	101
DG 137	180
DG 139	539
DG 140	353
DG 142	320
DG 143	172
DG 144	310
DG 145	238
DG 146	175
DG 155	142
DG 157	189
DG 159	174
DG 161	270
DG 170	340
DG 171	351
DG 172	170
DG 173	463
DG 174	231
DG 175	458
DG 176	329
DG 177	300
DG 178	302
DG 180	547
DG 181	537
DG 182	312
DG 183	344
DG 184	335
DG 186	221
DG 187	511
DG 188	542
DG 189	541
DG 190	301
DG 191	303
DG 192	304
DG 193	602
DG 194	305
DG 195	352
DG 196	605
DG 197	514
DG 198	192
DG 202	127
DG 205	230
DG 207	202
DG 211	205
DG 213	444
DG 214	518
DG 215	204
DG 216	202
DG 217	606
DG 221	203
DG 222	199
DG 223	201
DG 224	588
DG 225	589
DG 226	472
DG 229	575
DG 232	162
DG 234	198
DG 236	524
DG 239	443
DG 240	346
DG 245	505
DG 246	606
DG 300	237
DG 301	231
DG 302	323
DG 304	411
DG 305	449

DENSO

DG 306	528
DG 307	410
DG 311	175
DG 312	608
DG 501	550
DG 502	502
DG 702	424

DEUTZ

0 118 0400	548
0 118 0897	545
0 118 0898	544
0 118 0899	545
118 0400	548

EIKO

GD-901	493
GD-902	570
GD-903	522
GD-904	520
GF-101	414
GF-102	415
GF-103	181
GF-104	483
GF-105	484
GF-106	492
GF-107	485
GF-108	416
GF-109	416
GF-110	496
GF-111	491
GF-112	158
GF-115	179
GH-401	225
GH-402	524
GH-405	525
GH-406	571
GI-001	490
GI-002	440
GI-003	171
GI-004	526
GI-005	172
GI-006	478
GI-007	413
GI-008	261
GI-009	473
GI-010	325
GI-011	174
GI-018	173
GK-911	583
GM-501	232
GM-502	176
GM-503	177
GM-504	175
GN-302	426
GN-303	434
GN-304	477
GN-305	476
GN-306	450
GN-307	436
GN-308	187
GN-309	184
GN-310	447
GN-311	214
GN-314	448
GN-315	183
GN-316	185
GN-317	190
GN-318	193
GN-319	188
GN-320	422
GN-321	423
GN-322	189
GN-323	421
GN-324	424
GN-325	229
GN-326	454
GN-327	192
GN-328	180
GN-329	194
GPCM	461
GT-201	588
GT-202	589
GT-203	471
GT-204	472
GT-205	429
GT-206	575
GT-207	428
GT-208	198
GT-209	466
GT-210	442

EIKO

GT-212	201
GT-213	430
GT-214	470
GT-215	203
GT-216	204
GT-217	199
GT-220	230
GT-222	197
GT-223	202

EUROCARB

EC 111	112

FENDT

F 139000 020021	552
F 139903 020021	552
F 278201 090030	241

FIAT

42 211 68	244
42 320 52	244
43 938 14	557
44 744 13	119
46 447 610	137
46 451 951	272
46 751 764	311
46 754 154	239
46 779 614	351
46 792 355	340
46 792 359	340
46 796 050	351
47 142 94	557
47 246 03	244
47 246 04	244
47 295 85	557
47 540 11	557
47 744 12	557
47 744 13	119
47 813 56	119
48 494 06	345
50 030 356 9	136
50 031 649 3	136
50 035 199 2	352
51 417 02	245
54 158 13	217
54 932 06	557
55 008 42	564
55 187 863	340
55 200 755	632
55 200 817	605
55 210 051	616
59 504 64	557
59 518 61	557
59 518 79	557
59 518 81	110
59 518 82	119
59 737 52	110
60 507 123	127
60 596 245	111
60 617 002	152
60 812 292	110
60 814 613	272
60 815 294	327
60 816 139	272
61 617 002	152
70 295 85	557
71 713 981	327
71 719 015	110
71 734 087	272
71 735 458	239
71 735 460	129
71 735 461	110
71 735 462	136
71 735 464	311
76 226 740	110
76 325 87	332
77 029 60	110
77 359 20	110
77 359 200	111
77 778 37	129
88 900 066	218
96 165 724	111
96 165 724 80	146
96 236 383 80	132
96 316 589 80	131
96 332 143 80	146
96 389 859 80	132
96 510 297 80	132
96 510 298 80	131
96 515 836 80	537
97 533 1	167

FIAT

98 061 1	168
98 459 883	129
98 462 490	348
98 462 492	337
98 498 630	129
F2 VB	557
F4 VB	557
FU 2A	110
FU 4A	119

FORD / MOTORCRAFT

10 010 49	138
10 087 92	138
10 372 04	153
10 452 61	138
10 568 57	138
10 794 01	273
10 965 27	246
11 481 05	350
12 070 68	328
13 094 71	246
13 138 09	537
14 279 05	604
14 412 67	175
14 471 28	547
14 733 56	537
15 428 45	351
15 874 44	557
15 904 17	562
16 699 77	153
16 82 276	614
16 900 48	152
17 176 31	601
18 206 97 C1	331
18 366 00 C1	543
18 432 86 C1	540
18 432 86 C2	540
19 524 64	180
1M 21 18B515 A/	328
2S 6Q 6M090 AA	350
2S 6Q 6M090 BB	547
32 527 25	176
3C 3Z 12A342 A/	543
3M 5Q 6M090 AE	537
3M 5Q 6M090 AC	537
40 251 39	175
44 349 18	175
46 121 91	246
4C 3Z 12A342 A/	540
4U 3Q 6M090 AA	353
4U 3Q 6M090 AB	353
4U 3Q 6M090 BB	353
4U 3Q AA	353
50 079 56	175
50 231 29	192
50 231 33	176
50 233 72	111
50 310 06	111
60 488 27	217
60 635 05	557
60 758 12	562
61 322 44	562
61 322 46	562
61 545 93	111
61 638 11	120
6G9Q 6M090 AA	604
70 726 73	111
70 889 88	120
78 5F 6M090 BA	557
78 5F 6M090 CB	557
78 6B 6M090 CA	557
78 GB 6M090 BA	217
78 GB 6M090 CA	557
79 5F 6M090 AA	561
79 5F 6M090 BA	129
79 5F 6M090 CA	561
83 956 253	241
83 BB 6M090 A1/	110
83 BB 6M090 A2/	110
84 BB 6M090 AA	111
84 FF 6M090 B1/	562
84 FF 6M090 B2/	562
84 FF 6M091 BA	562
86 538 80	638
88 BB 6M090 AA	111
89 0X 6M090 UA	111
89 FF 6M090 AA	120
89 FF 6M091 AA	120
8C 3Z 12A342 A	540
91 0X 6M090 AA	121
91 0X 6M090 BA	557

MOTORC.

93 BB 6M090 A2/	111
93 FF 6M090 AA	120
94 DD 6M090 AA	111
95 DD 6M090 AA	152
95 VW 6M090 A/	153
95 VW 6M090 AE	153
96 FF 6M090 AA	138
96 FF 6M090 AB	138
96 FF 6M090 BA	138
96 FF 6M090 BB	138
96 FF 6M090 CA	138
99 FF 6M090 AA	138
9S 51 6M090 AA	351
9X 2Q 6M090 AC	640
AV 6Q 6M090 BA	614
BK 3Q 6M090 AB	601
BS 51 6M090 AA	616
E2 TZ 12A342 A	334
E4 3Z 12A342 A	176
E4 TZ 12A342 A	334
E5 TZ 12A342 A	318
E7 TZ 12A342 A	334
EZD 1	217
EZD 2	557
EZD 5	110
EZD 7	176
EZD 8	120
EZD 10	112
EZD 11	145
EZD 13	127
EZD 14	110
EZD 15	557
EZD 16	119
EZD 17	103
EZD 18	192
EZD 19	198
EZD 20	183
EZD 21	203
EZD 22	176
EZD 24	172
EZD 25	184
EZD 27	112
EZD 29	121
EZD 30	111
EZD 33	153
EZD 36	152
EZD 37	273
EZD 38	246
EZD 39	138
EZD 40	350
EZD 41	537
F2 TZ 12A342 A	334
F4 TZ 12A342 A	331
V94 DD 6M090 A	111
V94 DX 6M090 A	111
V95 DD 6M090 A	152
XM 34 12A342 B/	175
XS 4U 6M090 AB	273
XS 7H 6M090 AA	333
XS 7U 6M090 BA	246
XS 7U 6M090 BB	246
ZD 1	318
ZD 10	331
ZD 11	331
ZD 12	543
ZD 13	540
ZD 15	540
ZD 1A	318
ZD 8	334
ZD 9	334

FUJI

211-72802-00	587

GLAS

B 3 N	564
B 4 N	553
B 5 N	551
B 19 N	557
B 20 N	557
B 22 N	557
B 23 R	119
B 24 SR	127
B 26 SR	121
B 27 SR	120
B 29 SR	110
B 30 SR	345
B 31 SR	145
B 32 R	119
B 40	103
B 41 SR	139

GLAS

B 44 SR	128
B 48 R	121

HANOMAG

114 906 181	555
135 906 129	217
135 906 143	569
151 120 075	217
151 120 106	217
151 126 000	101
151 126 501	218
975 411 001	105

HINO

12291 RBD E01	624
19 85 A 56 010	472
19 85 A 56 012	428
19 85 A 56 021	198
19 85 A 56 022	198
19 85 A 64 060	199
19 85 A 68 060	199
19110-1040	524
19110-1040A	524
19110-1050	225
19110-1081A	571
19110-1130	571
19110-1130A	571
19110-1140A	525
19110-1160	468
19110-1220	572
60543-30901	225
63013-30010	524
63013-30011	524

HKT

B-001	101
B-024	555
B-026	551
B-029	217
B-031	553
B-034	127
B-049	127
B-053	561
B-054	565
B-062	219
B-067	144
B-072	120
B-074	135
B-076	121
B-077	153
B-078	139
B-080	112
B-081	110
B-082	141
B-083	147
B-084	137
B-085	150
B-086	152
B-087	130
B-088	138
B-089	132
B-090	274
B-092	271
B-094	148
B-095	140
B-096	149
B-097	136
B-098	275
B-099	143
B-100	330
B-101	246
B-102	252
B-103	462
B-104	238
B-105	273
B-106	350
B-107	320
B-108	272
B-109	239
B-110	463
B-111	310
B-113	270
B-114	335
B-116	250
B-118	312
B-119	311
B-120	541
B-121	542
B-122	351
B-123	547
B-124	604

HKT

B-125	340
B-126	531
B-128	352
B-131	537
CP-01	410
CP-02	411
CP-03	455
CP-04	456
CP-05	313
CP-06	501
CP-07	231
CP-20	453
CP-22	449
CP-50	506
CP-51	323
CP-52	608
CP-60	326
CP-70	521
CP-72	514
CP-73	504
PD-95	570
PD-99	493
PD-190	522
PD-191	433
PD-192	520
PH-20	225
PH-21	524
PH-22	525
PH-23	571
PH-25	468
PH-26	572
PI-40	490
PI-41	440
PI-42	171
PI-43	413
PI-44	261
PI-45	526
PI-46	172
PI-47	478
PI-48	473
PI-49	325
PI-50	527
PI-51	174
PI-52	474
PI-53	475
PI-54	479
PI-55	480
PI-56	481
PI-57	173
PI-58	159
PI-59	507
PI-170	482
PI-171	139
PI-172	221
PI-173	574
PI-175	625
PK-96	583
PK-98	461
PK-111	495
PK-112	497
PK-115	467
PK-117	532
PM-60	483
PM-61	414
PM-62	492
PM-63	415
PM-64	491
PM-65	416
PM-66	496
PM-70	485
PM-71	484
PM-73	181
PM-74	486
PM-75	158
PM-77	515
PM-78	452
PM-79	487
PM-160	412
PM-161	179
PM-163	224
PM-164	460
PM-165	528
PM-166	519
PM-167	315
PM-168	511
PM-402	620
PN-81	426
PN-82	476
PN-84	477
PN-85	447
PN-86	434

HKT

PN-87	450
PN-88	436
PN-89	184
PN-120	187
PN-121	185
PN-122	206
PN-123	188
PN-124	190
PN-125	214
PN-126	183
PN-127	448
PN-128	193
PN-129	422
PN-130	423
PN-131	424
PN-132	189
PN-133	421
PN-134	229
PN-135	192
PN-136	194
PN-137	454
PN-138	180
PN-139	503
PS-201	166
PS-202	498
PS-203	576
PS-204	499
PS-205	510
PS-206	597
PS-207	529
PS-208	533
PS-209	500
PS-210	530
PS-215	534
PS-216	581
PS-217	584
PS-219	598
PT-90	588
PT-91	589
PT-92	466
PT-93	471
PT-94	472
PT-100	469
PT-101	428
PT-102	575
PT-103	429
PT-104	198
PT-105	442
PT-106	316
PT-107	201
PT-108	430
PT-109	210
PT-140	204
PT-141	199
PT-142	443
PT-144	203
PT-145	162
PT-146	470
PT-147	444
PT-148	441
PT-149	445
PT-150	202
PT-151	205
PT-152	230
PT-153	197
PT-154	518
PT-155	508
PT-156	516
PT-157	505
PT-158	523
PT-159	346
PZ-30	232
PZ-31	177
PZ-32	488
PZ-33	176
PZ-34	494
PZ-35	175
PZ-36	223
PZ-37	510
PZ-38	509
PZ-39	451
PZ-701	489
PZ-702	550
PZ-703	517
PZ-704	502
PZ-710	611

HONDA

12291 P5T G02	150
12291 PLZ D00	323
12291 RBD E01	624

HONDA

12291 RBD E011	624
12291 RMA XE01	624
31812 ZG5 0030	202
ZA8 9704 4037	507

HYUNDAI

36710-27000	463
36710-27010	463
36710-2A100	531
36710-2A200	531
36710-2A700	619
36710-2F000	617
36710-2F100	613
36710-3A000	631
36710-42000	192
36710-42010	170
36710-42020	519
36710-42021	170
36710-42060	170
36710-42500	231
36710-42510	315
36710-4A000	541
36710-4A100	541
36710-4A710	619

IFA

834 019	112

IHC (INT. HARVESTER CO.)

3 041 31 R2	381
3 054 716 R91	218
7 103 48 R1	101
7 107 78 R3	101

ISHIKAWAJIMA

18536-6010	587
18536-6020	494
18536-6040	576
18536-6060	576
18536-6080	176
18536-6190	510

ISKRA

11 720 103	103
11 720 305	243
11 720 306	245
11 720 310	244
11 720 312	241
11 720 333	242
11 720 605	557
11 720 607	184
11 720 610	553
11 720 611	217
11 720 614	561
11 720 615	345
11 720 643	172
11 720 710	174
11 720 711	318
11 720 712	459
11 720 713	334
11 721 002	110
11 721 003	112
11 721 004	145
11 721 005	127
11 721 006	562
11 721 007	565
11 721 052	121
11 721 078	139
11 721 086	146
11 721 087	141
11 721 088	140
11 721 089	149
11 721 090	275
11 721 091	330
11 721 096	138
11 721 098	178
11 721 105	541
11 721 112	320
11 721 117	337
11 721 118	302
11 721 119	238
11 721 120	312
11 721 121	328
11 721 122	305
11 721 123	342
11 721 124	542
11 721 125	325
11 721 126	129
11 721 127	300
11 721 128	602
11 721 129	143

ISKRA

11 721 138	303
11 721 139	304
11 721 143	142
11 721 144	346
11 721 145	505
11 721 159	147
11 721 166	547
11 721 192	608
11 721 193	604
11 721 194	564
11 721 195	331
11 721 197	458
11 721 199	543
11 721 200	539
11 721 201	344
11 721 202	347
11 721 203	546
11 721 204	336
11 721 205	424
11 721 206	540
11 721 207	329
11 721 208	531
11 721 209	410
11 721 210	411
11 721 211	231
11 721 212	514
11 721 213	199
11 721 214	194
11 721 215	502
11 721 216	551
11 721 217	306
11 721 339	602
11 721 392	628
11 721 393	629
11 721 394	630
11 721 395	631
11 721 396	632
11 721 397	633
11 721 398	637
11 721 512	201
11 721 532	176
11 721 547	158
11 721 561	188
11 721 568	193
11 721 574	185
11 721 577	190
11 721 594	198
11 721 597	203
11 721 605	204
11 721 638	563
11 721 656	111
11 721 657	112
11 721 658	335
11 721 659	153
11 721 665	120
11 721 666	170
11 721 667	205
11 721 691	173
11 721 692	159
11 721 693	270
11 721 701	191
11 721 702	556
11 721 703	179
11 721 705	246
11 721 709	148
11 721 711	202
11 721 712	137
11 721 715	331
11 721 716	331
11 721 731	131
11 721 732	132
11 721 737	350
11 721 738	144
11 721 739	143
11 721 755	197
11 721 789	175
11 721 790	162
11 721 792	128
11 721 793	272
11 721 794	273
11 721 795	135
11 721 796	177
11 721 797	180
11 721 798	183
11 721 799	192
11 721 800	150
11 721 801	189
11 721 802	239
11 721 804	184
11 721 806	171
11 721 808	136

ISKRA

11 721 809	444
11 721 810	152
11 721 815	352
11 721 816	340
11 721 821	332
11 721 824	150
11 721 825	462
11 721 826	119
11 721 842	311
11 721 859	351
11 721 860	323
11 721 918	221
11 721 919	230
11 721 920	237
11 721 921	315
11 721 922	252
11 721 944	353
11 721 955	463
11 721 961	310
11 721 962	167
11 721 974	527
11 721 977	250
11 721 984	341
11 721 992	537
11 721 993	301

ISUZU

1-8251-3043-0	319
1-8251-3044-0	319
5-8141-0023-3	481
5-8141-0040-0	526
5-8141-0044-0	475
5-8141-0045-0	479
5-8141-0055-2	478
5-8141-0056-3	473
5-8141-0057-2	478
5-8141-0057-3	177
5-8141-0058-3	473
8-9413-3759-0	325
8-9413-3759-1	325
8-9413-3759-2	325
8-9413-3759-3	325
8-9413-3759-4	325
8-9413-3759-5	325
8-9413-3759-6	325
8-9413-3759-7	325
8-9413-3759-8	465
8-9413-5377-3	527
8-9413-5377-4	527
8-9413-9035-2	527
8-9414-0115-2	482
8-9414-0115-3	325
8-9414-4412-0	159
8-9414-4412-1	159
8-9417-2223-0	474
8-9417-5158-0	325
8-9417-5158-1	325
8-9422-1719-3	172
8-9424-1449-0	172
8-9424-1449-1	172
8-9424-1490	172
8-9424-9692-1	172
8-9425-5588-0	172
8-9431-9700-1	159
8-9431-9700-2	159
8-9433-4900-0	474
8-9438-7612-1	507
8-9439-0777-4	574
8-9440-2303-0	174
8-9440-2303-1	174
8-9443-9218-0	480
8-9448-1972-0	173
8-9702-8369-0	464
8-9703-3761-0	527
8-9704-3744-0	507
8-9704-4037-0	507
8-9707-3641-0	325
8-9708-0554-0	237
8-9710-6549-1	593
8-9710-6549-4	593
8-9714-3674-1	221
8-9721-0818-2	323
8-9722-6202-2	546
8-9732-6046-0	625
8-9732-6305-2	306
8-9736-4968-0	627
8-9736-4968-1	627
8-9738-9905-0	323
8-9801-3392-0	625
8-9817-4898-0	625
9-4133-759	325

ISUZU

9-4140-115	325
9-4175-158	325
9-8251-1945-0	490
9-8251-1957-0	171
9-8251-1964-0	171
9-8251-1965-0	413
9-8251-1977-0	440
9-8251-1978-0	171
9-8251-1978-1	171
9-8251-1978-2	171
9-8251-1978-3	171
9-8251-1979-0	413
9-8251-1994-0	490
9-8251-3928-0	319
9-8251-3928-1	319
9-8251-3928-2	319
9-8251-3928-3	319
9-8251-3928-4	319
9-8251-3928-5	319
9-8251-3928-6	319
9-8251-3928-7	319
9-8251-3928-8	319
9-8251-3928-9	319
9-8251-3955-0	413
9-8251-3959-0	413
9-8251-3959-1	413
9-8251-3959-2	413
9-8251-3959-3	413
9-8251-3959-4	413

IVECO

27 600 323	352
47 295 85	557
47 744 13	119
47 813 56	119
48 412 94	119
48 494 06	345
50 031 649 3	136
50 035 199 2	352
59 518 79	119
76 325 87	332
98 459 883	129
98 462 490	348
98 462 492	337
98 498 630	129

JAGUAR

02 JD 61164	246
02 JD 61604	353

JEEP

0486 3826	152
0486 3826 AA	152
0506 6840 AA	329
0508 0047 AA	143
0508 0047 AB	143
0517 5756 AA	305

JOHN DEERE

13546/3	569

KAWASAKI

49036-1051	591

KHD

00 097 202 03	552
01 200 772 020	119
11 210 94	105
11 625 43	101
11 691 13	101
11 691 17	217
11 700 58	218
11 700 60	219
11 707 49	219
11 708 41	101
11 793 70	544
11 804 00	548
11 808 97	545
11 808 98	544
11 808 99	545
12 026 695	105
13 010 86	218
24 463 28	101
47 295 85	557
47 813 56	119
A DIN 72520	105
B 09 H 7631	101
BO 15 H 7633	101
H 7631 BO	101
S 18 LH 7631 BO	219
S 95 H7631	218

KHD

S 95 L7631	218

KIA

0K04S-18140A	223
0K054-18140	175
0K710-18140	175
0K710-18140A	175
0K71E-18140A	175
0K75A-18140	175
0K75B-18140	175
36710-27010	463
36710-2A100	531
36710-2A200	531
36710-2A700	619
36710-2F000	617
36710-2F100	613
36710-3A000	631
36710-42000	170
36710-42010	170
36710-42020	170
36710-42021	170
36710-42060	170
36710-42500	231
36710-4A000	541
36710-4A100	541
36710-4A710	619
36710-4X900	612
OK04S-18140A	223
OK054-18140	175
OK710-18140	175
OK710-18140A	175
OK71E-18140A	175
OK75A-18140	175
OK75B-18140	175

KOMATSU

1P 7324	461
3S 9624X	461
3T 9562	461
4S 7824	461
6008-15-1340	467
6008-15-2310	583
6008-15-2320	583
6008-15-2650	583
6008-15-2660	583
6110-13-2511	583
9H 4577	461

KUBOTA

12915-5778-01	530
15204-6551-1	577
15221-6551-0	499
15221-6551-2	499
15221-6551-3	499
15231-6551-2	576
15261-6551-2	573
15261-6551-4	573
15451-6551-1	585
15521-6551-0	498
15521-6551-2	498
15571-6551-1	585
15571-6551-2	585
15694-6551-2	590
15806-6551-2	591
15806-6551-3	591
15951-6551-2	166
16098-0417-1	596
16241-6551-1	529
16241-6551-2	529
16415-6551-1	592
16851-6551-0	597
16851-6551-2	597
17331-6551-1	500
17529-6551-1	598
18536-6092	510
19077-6551-1	533
19215-6551-1	582
19215-6551-3	582
1G911-6551-0	596
1G911-6551-2	596

LANCIA

48 490 6	337
43 938 14	110
46 447 610	137
46 451 951	272
46 754 154	239
47 142 94	110
47 295 85	557
47 540 11	110
47 744 13	119

LANCIA

47 813 56	119
48 494 06	345
54 932 06	110
55 008 42	564
55 200 755	632
55 210 051	616
59 504 64	110
59 518 81	110
59 518 82	119
59 737 52	110
60 617 002	152
60 812 292	110
61 617 002	152
76 325 87	332
77 359 20	110
77 359 200	111
88 900 066	218
96 165 724	111
96 236 383 80	132
97 533 1	167
98 462 492	337

LAND ROVER

1354289	353

LEYLAND

075 95 77	560

LITZ

300	105

LUCAS / DELPHI

18 54 030	244
18 54 050	241
18 54 060	242
18 54 090	242
18 54 102	243
18 54 103	244
18 54 104	245
6415-3	112
6415-4	110
DS 001	145
DS 002	112
DS 003	110
DS 004	112
DS 005	553
DS 006	110
DS 010	217
DS 014	121
DS 015	183
DS 016	185
DS 017	158
DS 018	201
DS 019	203
DS 020	204
DS 024	188
DS 025	190
DS 026	176
DS 027	199
DS 029	177
DS 030	198
DS 031	187
DS 032	172
DS 038	183
DS 040	110
DS 043	184
DS 052	127
DS 053	162
DS 055	179
DS 058	120
DS 061	192
DS 065	193
DS 068	189
DS 069	443
DS 079	194
DS 090	318
DS 090 A	318
DS 091 A	459
DS 092	334
DS 092 A	334
DS 094	458
DS 095 A	331
DS 101	103
DS 104	101
DS 122	110
HDS 211	557
HDS 216	145
HDS 217	112
HDS 218	110
HDS 220	553
HDS 222	561

DELPHI

HDS 224	564
HDS 225	217
HDS 227	556
HDS 229	121
HDS 230	183
HDS 231	185
HDS 232	158
HDS 233	201
HDS 234	203
HDS 235	204
HDS 236	472
HDS 237	430
HDS 238	428
HDS 239	188
HDS 240	190
HDS 241	176
HDS 242	199
HDS 243	450
HDS 244	177
HDS 245	198
HDS 246	187
HDS 247	172
HDS 248	426
HDS 249	171
HDS 250	416
HDS 251	551
HDS 252	471
HDS 253	448
HDS 254	422
HDS 255	119
HDS 256	447
HDS 257	434
HDS 258	184
HDS 259	229
HDS 262	205
HDS 266	127
HDS 267	127
HDS 268	162
HDS 269	181
HDS 270	179
HDS 272	232
HDS 273	120
HDS 274	128
HDS 275	433
HDS 276	192
HDS 280	193
HDS 282	493
HDS 283	189
HDS 284	443
HDS 291	436
HDS 294	194
HDS 295	110
HDS 296	558
HDS 297	139
HDS 299	345
HDS 302	172
HDS 303	135
HDS 304	560
HDS 305	318
HDS 306	459
HDS 307	334
HDS 308	318
HDS 310	331
HDS 316	103
HDS 319	101
HDS 337	110
HDS 338	174
HDS 339	563
HDS 340	424
HDS 341	341
HDS 342	153
HDS 343	112
HDS 345	159
HDS 346	173
HDS 347	121
HDS 348	111
HDS 349	122
HDS 350	130
HDS 352	139
HDS 354	141
HDS 355	150
HDS 356	137
HDS 357	332
HDS 358	180
HDS 359	317
HDS 360	275
HDS 361	152
HDS 362	138
HDS 363	140
HDS 364	272
HDS 365	270

DELPHI

HDS 366	147
HDS 367	132
HDS 368	462
HDS 369	131
HDS 370	150
HDS 371	146
HDS 372	238
HDS 373	144
HDS 374	310
HDS 375	136
HDS 376	148
HDS 377	143
HDS 378	142
HDS 379	273
HDS 380	311
HDS 381	335
HDS 382	239
HDS 383	246
HDS 384	320
HDS 385	252
HDS 386	330
HDS 387	335
HDS 390	221
HDS 391	231
HDS 392	511
HDS 393	505
HDS 394	175
HDS 396	250
HDS 397	463
HDS 398	539
HDS 399	350
HDS 400	325
HDS 401	411
HDS 402	237
HDS 403	231
HDS 404	353
HDS 405	323
HDS 406	537
HDS 407	312
HDS 408	329
HDS 409	340
HDS 410	346
HDS 411	528
HDS 412	410
HDS 413	300
HDS 414	301
HDS 415	302
HDS 416	547
HDS 417	502
HDS 418	605
HDS 419	352
HDS 420	541
HDS 421	542
HDS 423	305
HDS 424	351
HDS 429	609
HDS 603	323
HDS 801	457
HDS 802	546

MAGNETI MARELLI

CIM 1A	105
CIM 4B	167
CIM 7A	101
CIM 12B	549
CIM 14B	167
CIM 15A	217
CIM 15B	549
CTZ 2U	245
CTZ 3U	244
CTZ 5U	241
CTZ 6U	243
TIX 2A	557
TIX 4A	557
TIX 6A	557
UC01F	300
UC02F	302
UC03F	301
UC04F	304
UC2A	332
UC3A	153
UC4A	137
UC7A	130
UC8A	150
UC9A	173
UC10A	159
UC11A	272
UC12A	132
UC13A	149
UC14A	152
UC15A	131

MARELLI

UC16A	275
UC17A	143
UC18A	142
UC19A	239
UC20A	462
UC21A	148
UC22A	273
UC23A	192
UC24A	135
UC25A	317
UC26A	238
UC27A	246
UC28A	320
UC29A	250
UC30A	252
UC31A	153
UC32A	346
UC33A	463
UC35A	505
UC36A	180
UC37A	136
UC38A	230
UC39A	335
UC40A	270
UC41A	537
UC42A	344
UC43A	605
UC44A	329
UC45A	310
UC46A	176
UC47A	231
UC48A	205
UC50A	312
UC51A	449
UC53A	462
UC54A	337
UC55A	170
UC56A	531
UC57A	608
UC58A	323
UC59A	175
UC60A	303
UC61A	328
UC62A	237
UC63A	411
UC64A	175
UX1A	112
UX2A	110
UX4A	119
UX7A	127
UX8A	112
UX9A	111
UX11A	120
UX13A	139
UX14A	121
UX15A	128
UX16A	140
UX17A	141
UX18A	178
UX19A	138
UX20A	146
UX21A	311
UX22A	147
UX23A	144
UX24A	514
UX25A	112
UX26A	333
UX27A	271
UY1A	350
UY2A	351
UY3A	340
UY4A	353
UY5A	547
UY6A	352
UY7A	602
UY8A	305
UY10A	632
UY11A	639
UY12A	604
UY14A	624
UY15A	613
UY16A	629
UY17A	609
UY18A	628
UY19A	630
UZ1A	237
UZ2A	323
UZ3A	411
UZ4A	231
UZ5A	175

MAHINDRA

MAHINDRA

0307EC0011N	351

MAN

000 159 24 01	101
000 159 25 01	103
000 159 60 01	103
000 159 61 01	103
000 159 81 01	145
000 159 83 01	145
11 22020 0003	105
90 80112 4105	101
90 80112 4111	105
A5 00004 1358	241

MAZDA

1304 18 140	483
1353 18 140	232
1353 18 140A	232
1354 18 140A	488
1N02 18 601	411
1N03 18 601	411
4869 18 140A	494
IE07 18 601	517
PN11 18 601	175
R2L2 18 601	223
RF1M 18 601	326
RF2A 18 601	502
RFG1 18 601	509
RFJ5 18 601	510
RFN1 18 601	175
RFN1 18 601A	175
RFP1 18 601	550
RFR1 18 601	175
RFS5 18 601	223
RFS5 18 601A	223
S210 18 140	175
S501 18 140	176
S501 18 140A	176
SE01 18 140	177
SE01 18 140A	177
SEM1 18 601	489
VS01 18 601	223
WE01 18 601	611
WL01 18 601	175
WL03 18 601	451
WLE7 18 601	175
Y401 18 601	350
Y701 18 601	506

MERCEDES BENZ

000 159 02 01	559
000 159 04 01	566
000 159 06 01	101
000 159 24 01	101
000 159 25 01	103
000 159 26 01	103
000 159 27 01	142
000 159 41 01	218
000 159 50 01	305
000 159 60 01	103
000 159 61 01	103
000 159 75 01	145
000 159 77 01	110
000 159 81 01	145
000 159 82 01	566
000 159 83 01	145
000 159 90 01	103
000 159 91 01	565
000 159 96 01	558
000 159 99 01	558
001 159 00 01	139
001 159 02 01	559
001 159 04 01	566
001 159 14 01	623
001 159 15 01	140
001 159 16 01	140
001 159 17 01	139
001 159 20 01	141
001 159 21 01	141
001 159 22 01	111
001 159 25 01	218
001 159 26 01	144
001 159 27 01	142
001 159 28 01	143
001 159 35 01	111
001 159 36 01	139
001 159 37 01	143
001 159 38 01	143
001 159 42 01	143
001 159 46 01	342

BENZ

001 159 48 01	143
001 159 49 01	143
001 159 50 01	305
001 159 51 01	633
001 159 52 01	304
001 159 56 01	618
001 159 57 01	621
001 159 58 01	621
001 159 66 01	621
001 159 68 01	618
001 159 71 01	305
001 159 83 01	145
001 159 96 01	139
660 159 00 01	335
660 159 02 01	335
661 159 30 01	139
665 159 00 01	542
A 000 159 04 01	566
A 000 159 06 01	101
A 000 159 24 01	101
A 000 159 25 01	103
A 000 159 26 01	103
A 000 159 27 01	142
A 000 159 41 01	218
A 000 159 50 01	305
A 000 159 75 01	145
A 000 159 77 01	110
A 000 159 81 01	145
A 000 159 82 01	568
A 000 159 83 01	145
A 000 159 90 01	103
A 000 159 91 01	565
A 001 159 00 01	139
A 001 159 04 01	566
A 001 159 14 01	623
A 001 159 15 01	140
A 001 159 16 01	140
A 001 159 17 01	139
A 001 159 20 01	141
A 001 159 21 01	141
A 001 159 22 01	111
A 001 159 25 01	218
A 001 159 26 01	144
A 001 159 27 01	142
A 001 159 28 01	143
A 001 159 35 01	111
A 001 159 36 01	139
A 001 159 37 01	143
A 001 159 38 01	143
A 001 159 42 01	143
A 001 159 46 01	342
A 001 159 48 01	143
A 001 159 49 01	143
A 001 159 50 01	305
A 001 159 51 01	633
A 001 159 52 01	304
A 001 159 56 01	618
A 001 159 57 01	621
A 001 159 58 01	621
A 001 159 66 01	621
A 001 159 68 01	618
A 001 159 71 01	305
A 001 159 96 01	139
A 660 159 00 01	335
A 660 159 02 01	335
A 665 159 00 01	542

MINI

12 23 7 806 041	350

MITSUBISHI

1820 A009	620
30666-20309	492
30666-51300	485
30666-51301	485
30666-57301	487
30866-04104	483
30866-04105	484
30866-04709	484
30L66-00300	594
30L66-00301	594
30L66-00302	594
30L66-00400	595
30L66-00401	595
30L66-00402	595
31166-03101	414
31166-03104	414
31366-02100	416
31366-02109	416
31366-14300	415
31366-14301	415

MITSUBIS.

31366-14302	415
31366-14700	416
31366-14701	416
31666-02100	416
31666-02109	416
31A66-03100	599
31A66-03101	599
31A66-03102	599
32A66-07200	527
32C98-55808	192
34466-21300	584
34466-21301	584
34466-31300	584
34466-31301	584
34466-31302	584
36710-42500	231
K 417131-3	491
K 967024	415
M 816732	178
M 883828	462
MD 014997	179
MD 050212	158
MD 070194	192
MD 077167	192
MD 092392	501
MD 197511	231
MD 301950	460
MD 344469	315
MD 354500	460
ME 007545	416
ME 007546	415
ME 007547	486
ME 007615	515
ME 007637	224
ME 007649	224
ME 077615	515
ME 017009	412
ME 017010	181
ME 017013	181
ME 017057	452
ME 020911	484
ME 021302	483
ME 037002	496
ME 067459	414
ME 200970	313
ME 201632	528
ME 201638	313
ME 202785	528
ME 203539	511
ME 203583	528
ME 203754	528
ME 409510	487
ME 967559	414
MM 105560	416
MM 401621	577
MM 401625	416
MM 432148	581
MM 43214801	581
MN 960270	342
MN 980234	301
MN 980406	622
MQ 901659	175
MR 577131	315

MWM

3 0579 41 9 0002	105
6 0579 41 0 0004	552
6 0579 41 1 0003	101
6 0579 41 2 0003	105
6 0579 41 2 0009	101
6 2200 07 3 0014	105

NAVISTAR INT. HARVESTE

1804211C2	318

NGK

CY-01	410
CY-02	411
CY-03	506
CY-05	313
CY-07	231
CY-08	455
CY-51	410
CY-52	411
CY-53	237
CY-55	313
CY-57	231
CY-58	455
CZ-22	323
CZ-24	608
CZ-51	521

NGK	
CZ-71	504
CZ-101	300
CZ-102	618
CZ-104	538
CZ-105	617
CZ-106	618
CZ-203	619
CZ-251	620
CZ-258	504
CZ-302	621
CZ-303	621
CZ-304	622
DG 200 AL	101
DG 237	103
DP 01	110
DP 02	112
DP 03	120
DP 04	153
DP 05	138
DP 06	139
DP 07	148
DP 08	506
DP 09	130
DP 10	131
DP 11	143
DP 12	252
DP 13	315
DP 14	275
DP 15	121
DP 16	141
DP 17	150
DP 18	462
DP 19	147
DP 20	152
DP 21	231
DP 22	149
DP 23	129
DP 24	132
DP 25	341
DP 26	272
DP 27	273
DP 28	173
DP 29	137
DP 30	140
DP 31	310
DP 32	238
DP 33	563
DP 34	135
DP 35	246
DP 36	239
DP 37	320
DP 38	142
DP 39	175
DP 40	350
DP 41	144
DP 42	323
DP 43	311
DP 44	505
DP 45	346
DP 46	335
DP 47	302
DP 48	301
DP 49	602
DP 50	300
DP 51	305
DP 52	538
DP 53	618
DP 54	621
DP 55	622
DP 56	537
DP 57	602
DP 58	614
DP 59	511
DP 60	237
DP 61	514
DP 62	351
DP 63	449
DP 64	352
DP 65	609
DP 66	250
DP 67	531
DP 68	619
DP 69	611
DP 70	605
DP 71	329
DP 72	616
DP 73	547
DP 74	615
DP 75	246
DP 76	620
DP 77	628

NGK	
DP 78	632
DP 80	634
DP 81	542
Y-102	492
Y-103	426
Y-1030J	605
Y-103-1	447
Y-1031J	329
Y-103-2	434
Y-103-2A	434
Y-103K	573
Y-103V	166
Y-104	171
Y-104R	172
Y-106-1	499
Y-106V	498
Y-107-1	576
Y-107R	176
Y-107T	232
Y-107V	576
Y-108	493
Y-109	497
Y-110	577
Y-110V	578
Y-112M1	188
Y-112R1	193
Y-112T	450
Y-112T1	450
Y-112TS	450
Y-114T	487
Y-115R1	179
Y-115T1	158
Y-116V	579
Y-117RS	183
Y-117SS	448
Y-118R	204
Y-118T	203
Y-118T1	429
Y-119V	500
Y-120RS	580
Y-122	494
Y-128	471
Y-128T	198
Y-144RS	229
Y-144SS	421
Y-145T	581
Y-146R	201
Y-147T	162
Y-149	582
Y-154	413
Y-154R	478
Y-154RS	473
Y-157R	177
Y-159	495
Y-162R1	190
Y-168R	443
Y-171	461
Y-172	483
Y-173	225
Y-174S	583
Y-174S1	583
Y-174TS	583
Y-174TS1	583
Y-175-2	414
Y-176	524
Y-177-1	436
Y-178	472
Y-178T	210
Y-180	496
Y-181T	187
Y-182T	584
Y-182T1	584
Y-197R	199
Y-197T	430
Y-201	415
Y-202	477
Y-202-2	206
Y-203	585
Y-203V	585
Y-203VS	585
Y-204RS	185
Y-204SS	422
Y-204TS	112
Y-204TS1	184
Y-204V	112
Y-206T	557
Y-207T	112
Y-207TS	112
Y-208T	557
Y-222T	586
Y-251	416

NGK	
Y-252	476
Y-271-2	261
Y-272R1	214
Y-272T	423
Y-274	181
Y-274R	412
Y-302	556
Y-306R	172
Y-307R	174
Y-401-3	587
Y-402-2	588
Y-403-1	551
Y-403T	553
Y-405	564
Y-408AS	540
Y-452-1	589
Y-501U	310
Y-502R	136
Y-503J	131
Y-503R	131
Y-504J	132
Y-504R	132
Y-506J	148
Y-506R	148
Y-507J	238
Y-507R	238
Y-508J	541
Y-515J	462
Y-516J	252
Y-517J	250
Y-519J	514
Y-520J	600
Y-522J	504
Y-523J	320
Y-524J	273
Y-525J	246
Y-526J	611
Y-526J1	611
Y-527J	531
Y-529J	502
Y-530J	336
Y-531J	505
Y-532J	230
Y-534J	239
Y-535J	612
Y-536J	542
Y-541J	323
Y-542J	346
Y-543J	335
Y-547AS	302
Y-548J	246
Y-603J	237
Y-604J	330
Y-605J	312
Y-607AS	300
Y-609AS	602
Y-701J	175
Y-701R	510
Y-701RS	510
Y-701U	599
Y-702R	590
Y-702U	530
Y-703R	433
Y-705RS	189
Y-706R	591
Y-707RS	192
Y-709R	529
Y-710J	159
Y-710R	159
Y-711J	173
Y-711R	174
Y-711RS	173
Y-712RS	180
Y-713R	592
Y-715R	205
Y-716RS	533
Y-718RS	464
Y-719R	507
Y-719RS	507
Y-719RS1	173
Y-720U1	593
Y-721J	223
Y-721RS	223
Y-722J	192
Y-722JS	192
Y-723R	594
Y-723U	595
Y-729U	135
Y-730U	150
Y-731U	130
Y-732J	153

NGK	
Y-732U	153
Y-733J	315
Y-738U	270
Y-739R	332
Y-740U	149
Y-741U	152
Y-742U	159
Y-743U	173
Y-745U	143
Y-746J	142
Y-746R	142
Y-747U	272
Y-748U	275
Y-749J	463
Y-755RS	424
Y-757RS	194
Y-766MS	534
Y-771R	489
Y-784M	574
Y-802-2	491
Y-808-1	440
Y-810	217
Y-811	218
Y-874-1	490
Y-901R	112
Y-902R	110
Y-904M	325
Y-904M1	325
Y-907R	562
Y-908R	119
Y-909R	127
Y-910J	120
Y-910R	120
Y-911J	563
Y-911R	563
Y-912R	563
Y-913J	121
Y-913M	121
Y-914U	348
Y-916J	139
Y-916R	139
Y-917U	128
Y-918J	112
Y-918R	112
Y-920R	110
Y-922R	110
Y-923U	111
Y-924J	122
Y-924U	122
Y-925J	141
Y-925R	141
Y-926U	337
Y-927J	147
Y-927R	147
Y-928U	137
Y-929U	144
Y-930U	140
Y-932R	178
Y-933J	341
Y-933R	341
Y-935U	129
Y-937J	138
Y-937R	138
Y-938R	146
Y-939J	311
Y-945M1	527
Y-954M	527
Y-954M1	527
Y-955RS	454
Y-971M	452
Y-1002AS	602
Y-1003AS	613
Y-1005J	537
Y-1006J	223
Y-1007J	511
Y-1012J	609
Y-1013J	449
Y-1035AS	628
Y-1036AS	629
Y-1039AS	634
Y-8001AS	614
Y-8002AS	305
Y-8003J	351
Y-8005J	352
Y-8008AS	615
Y-9001AS	616
Y-9003AS	632
YA-01	598
YE-01	597
YE-04	350
YE-05	547

NGK	
YE-06	351
YE-07	340
YE-08	604
YE-12	353
YE-13	342
YE-14	301

NIPPON DENSO	
067100-1042	588
067100-1043	589
067100-1053	589
067100-1070	524
067100-1071	524
067100-1090	493
067100-1100	570
067100-1120	472
067100-1130	471
067100-1140	466
067100-1161	428
067100-1170	198
067100-1171	469
067100-1175	469
067100-1190	575
067100-1210	316
067100-1220	445
067100-1250	575
067100-1270	203
067100-1280	442
067100-1330	162
067100-1340	430
067100-1350	198
067100-1360	210
067100-1370	204
067100-1380	443
067100-1430	201
067100-1450	470
067100-1460	199
067100-1500	442
067100-1530	522
067100-1540	441
067100-1571	571
067100-1580	525
067100-1591	468
067100-1630	203
067100-1670	520
067100-1690	202
067100-1700	197
067100-1710	205
067100-1830	572
067100-1840	508
067100-1850	326
067100-1860	518
067100-1900	502

NISSAN	
03903417 0	112
11065-00Q00	462
11065-00Q0A	250
11065-00Q0C	603
11065-00Q0D	462
11065-00Q0G	603
11065-00QAA	462
11065-00QAF	462
11065-00QAG	462
11065-02T00	454
11065-0W801	455
11065-10A06	229
11065-10A16	229
11065-10G00	189
11065-10T01	194
11065-16A00	448
11065-16A01	421
11065-16A05	183
11065-16A06	229
11065-16A10	448
11065-16A11	421
11065-16A15	183
11065-16A16	229
11065-2W201	504
11065-2W202	504
11065-2W203	504
11065-2W204	504
11065-2W211	504
11065-31N00	180
11065-31W00	450
11065-31W01	450
11065-31W02	450
11065-34W00	188
11065-37506	426
11065-37507	426
11065-43G01	192

NISSAN	
11065-4P400	456
11065-57J00	411
11065-5C900	411
11065-5X00A	603
11065-63G00	192
11065-65N01	455
11065-6F900	130
11065-7C000	336
11065-7F400	322
11065-89TA1	527
11065-89TA2	507
11065-89TA6	574
11065-9C600	317
11065-AD200	514
11065-AD201	514
11065-AD20A	514
11065-AD210	514
11065-AD220	514
11065-BN701	462
11065-C8600	424
11065-D2800	580
11065-D9701	191
11065-D9702	191
11065-DB000	504
11065-DV000	504
11065-G2400	180
11065-G5501	410
11065-HA300	175
11065-HC251	223
11065-J2000	477
11065-J5501	206
11065-J5502	206
11065-J5570	586
11065-J6500	423
11065-MA70A	504
11065-Q4000	434
11065-Q4001	450
11065-T31W01	450
11065-T3400	436
11065-T3401	436
11065-T3470	187
11065-T8200	193
11065-T8201	190
11065-T8202	193
11065-T8203	190
11065-T9000	214
11065-T9001	214
11065-V0700	184
11065-V0701	184
11065-V0710	184
11065-V7203	521
11065-W2500	185
11065-W2510	185
11065-W3400	185
11065-W3410	185
11065-Y1400	447
11065-Y1401	447
11065-Y1402	434
11065-Y1403	434
11065-Y1404	434
11065-Y9703	112
11065-Z5000	476
58000-12-1	567
758 000 06-0	110
RFJ5 18 601	510

OPEL / G.M.	
03 443 087	217
09 110 945	148
09 111 145	129
09 118 201	275
12 14 018	238
12 14 028	608
12 14 032	351
12 14 033	320
12 14 034	340
12 14 035	323
12 14 036	608
12 14 040	239
12 14 042	173
12 14 043	237
12 14 045	330
12 14 062	323
12 14 063	323
12 14 064	605
12 14 065	323
12 14 300	217
12 14 301	323
12 14 302	551
12 14 303	553
12 14 304	557

G.M.	
12 14 305	320
12 14 306	110
12 14 307	110
12 14 308	172
12 14 309	174
12 14 310	173
12 14 311	159
12 14 312	159
12 14 315	173
12 14 316	237
12 14 317	128
12 14 319	122
12 14 321	325
12 14 322	330
12 14 323	325
12 14 324	128
12 14 334	632
12 14 427	152
12 14 456	275
12 14 457	275
12 14 459	221
12 563 554	458
12 625 507	610
12 640 384	638
18 26 357	630
25 168 651	458
32 017 065	638
32 017 066	638
32 017 084	642
34 48 796	551
43 00 425	325
43 00 615	325
44 02 945	148
44 03 145	129
55 187 863	340
55 564 162	632
55 564 219	630
56 13 680	318
56 13 738	459
56 14 017	457
56 14 215	381
56 14 216	112
56 14 217	103
56 14 218	145
56 14 219	112
56 14 220	334
56 14 221	172
59 54 839	608
88 900 589	331
88 900 715	143
88 900 716	152
88 900 717	310
88 900 718	142
88 900 719	335
88 900 720	138
88 900 721	238
88 900 722	153
88 900 723	112
88 900 724	140
88 900 725	122
88 900 726	130
88 900 727	141
88 900 728	122
88 900 729	137
88 900 730	557
88 900 731	145
88 900 732	562
88 900 733	110
88 900 734	119
88 900 735	563
88 900 736	110
88 900 737	120
88 900 738	128
88 900 739	172
88 900 740	121
88 900 741	139
88 900 742	110
88 900 743	159
89 900 725	111
90 003 450	551
90 019 495	553
90 040 991	562
90 051 950	557
90 093 897	557
90 166 155	122
90 210 824	110
90 464 737	330
90 487 858	128
90 501 008	103
90 501 016	103
90 510 924	122

G.M.	
90 540 864	128
90 569 338	275
91 10 724	153
91 10 945	148
91 11 145	129
91 153 919	152
91 18 201	275
91 96 669	320
93 161 575	603
93 171 875	238
93 178 225	320
93 178 411	340
93 180 295	239
93 183 739	237
93 183 990	330
93 186 025	221
93 187 927	323
93 190 433	605
93 191 771	632
93 193 804	351
93 198 468	603
94 133 759	465
94 140 115	325
94 175 158	325
94 319 700	159
94 402 303	174
94 422 171	172
94 422 1719	172
94 439 218	172
94 481 972	173
96 440 144	639
97 044 037	173
97 080 554	237
97 127 646	608
97 143 674	221
97 210 818	323
97 226 202	546
97 326 305	306
97 357 290	608
97 358 626	323
97 364 968	627
97 389 905	323
97 464 737	320

PAL	
VSL 3	105
VSLH 8 OT	105

PERKINS	
185 366 190	343
2666 103	241
2666 104	242
2666 108	241
2666 A 003	127
2666 A 004	560
K 166 AF 01	110
OE 42898	244

PEUGEOT	
54 143 26	564
54 158 13	217
54 605 56	564
54 772 34	564
54 913 87	564
55 008 42	564
59325 658 82	217
5960 12	350
5960 32	128
5960 34	139
5960 35	141
5960 36	173
5960 38	238
5960 39	332
5960 40	230
5960 41	272
5960 64	537
5960 65	537
5960 66	132
5960 67	132
5960 76	353
5960 76	353
5960 78	547
5960 79	547
5960 88	246
5960 89	246
5960 99	604
5960 A0	604
5960 A3	352
5960 A4	352
5960 E6	614
5960 E7	640

PEUGEOT	
5960 F4	537
5960 G6	604
5960 K4	352
5960 L4	616
5961 05	217
5961 22	217
5961 35	217
5961 39	110
5961 40	557
5961 53	110
5961 54	557
5961 57	110
5961 58	557
5961 95	568
5961 A3	352
5961 A4	352
5961 K4	352
5962 03	146
5962 1P	270
5962 1Q	270
5962 1Z	112
5962 2Y	130
5962 2Z	130
5962 35	110
5962 3C	132
5962 3E	132
5962 3H	146
5962 3J	146
5962 4J	153
5962 4K	147
5962 4L	150
5962 4Z	136
5962 74	110
5962 7A	146
5962 7F	132
5962 7G	132
5962 7Z	178
5962 C7	217
5962 J2	121
5962 J3	129
5962 J4	111
5962 J5	145
5962 J6	110
5962 J7	112
5962 K5	110
5962 R8	111
5962 S8	111
5962 T1	111
5962 T2	341
5962 T3	111
5962 T7	120
5962 W2	130
5962 W3	130
5962 W8	110
5962 X1	111
75 492 325	564
79 325 645 28	111
79 325 658 82	217
79 325 676 19	217
79 325 677 17	111
79 325 677 18	557
91 507 718	111
91 508 602 80	110
91 508 610	111
91 508 610 80	110
91 521 849	111
91 521 849 80	110
91 536 646	110
91 536 646 80	110
93 010 500	568
95 493 206	111
95 534 788	557
95 943 206	119
96 009 783	129
96 076 258	129
96 104 689	111
96 141 678	111
96 165 724	111
96 165 724 80	111
96 165 734	130
96 236 383	132
96 316 589 80	130
96 332 143 80	146
96 374 699 80	350
96 389 858	132
96 831 952 80	614
HG 2621	217
MKD 000 66	111
MKD 000 68	129
MKP 000 64	111
MKP 000 65	111

PEUGEOT	
MKP 000 67	111
MKP 000 68	129
MKP 000 69	111
MKP 000 70	103
MKP 000 71	112

POCLAIN	
W 0041512	217

PORSCHE	
955 170 320 90	602

PUCH	
000 159 61 01	103
159 61 01	103
213 009 00 28	105

RENAULT	
01 22 999 900	552
08 54 647 500	217
08 54 997 100	217
50 01 001 587	557
50 01 005 897 8	554
50 01 829 283	217
50 01 848 095	136
60 01 545 515	252
77 00 100 558	148
77 00 100 586	149
77 00 100 635	252
77 00 103 674	250
77 00 105 290	147
77 00 111 323	462
77 00 111 940	252
77 00 662 199	557
77 00 673 874	557
77 00 701 130	119
77 00 704 185	121
77 00 715 768	119
77 00 733 076	119
77 00 734 956	121
77 00 741 144	119
77 00 854 538	341
77 00 855 865	121
77 00 856 238	121
77 00 856 292	341
77 00 858 208	150
77 00 860 796	150
77 00 861 906	150
77 00 867 002	147
77 00 867 617	178
77 00 874 336	147
77 01 029 762	119
77 01 035 956	345
77 01 039 387	348
77 01 040 208	129
77 01 052 949	608
77 01 057 806	608
77 01 058 142	504
77 01 349 475	119
77 01 349 943	121
77 01 349 949	341
77 01 414 072	110
77 01 414 076	557
77 01 414 077	112
77 01 414 078	562
77 01 414 079	145
77 01 414 080	110
77 01 414 081	120
77 01 414 083	563
77 01 414 084	127
77 01 414 086	110
77 01 414 088	112
77 01 414 089	563
77 01 414 107	139
77 01 414 108	128
77 01 414 123	111
77 01 414 157	139
77 01 414 162	111
78 01 414 077	112
78 01 414 088	112
79 32 563 970	217
79 32 567 717	119
82 00 012 099	250
82 00 090 817	121
82 00 421 091	153
82 00 423 224	148
82 00 423 227	148
82 00 434 855	462
82 00 445 627	250
82 00 464 077	462
82 00 490 950	462

RENAULT	
82 00 517 313	250
82 00 561 251	603
82 00 682 592	628
82 00 787 721	252
82 00 794 920	629
86 71 004 016	112
86 71 004 017	129
86 71 004 018	119

ROVER	
ADU 9830	110
ERC 8450	557
ERC 8648	127
ERR 4084	349
ERR 6066	312
ETC 8847	135
LR 001302	604
LR 013275	640
LR 029960	601
NCC 1000 50	150
NCC 1000 50 L	150
NCC 1000 80	152
NCC 1000 80 L	152
NCC 1001 00	130
NCC 1001 20	238
NCC 1001 20 L	238

SAAB	
93 191 771	632
97 357 290	608

SAVIEM	
79 32 563 970	217
85 49 971 00	217

SEAT	
000 394 0685	557
394 0685	557
N 105 792 01	328
N 105 792 02	328
SE 138 919 000A	557
X 0396 550 20	110

SINTEROM	
357 10 TS1	241

SMART (MCC)	
000 4562 V003	335
660 159 02 01	335
A 001 159 46 01	342

SSANG YONG	
001 159 00 01	139
664 159 00 01	542
664 159 01 01	542
665 159 00 01	542
665 159 01 01	542
A 664 159 00 01	542
A 664 159 01 01	542
A 665 159 00 01	542
A 665 159 01 01	542

STEINBOCK	
007488	101

STELLA	
D 22	101
D 30	105

STEYR	
213 009 00 28	105

SUZUKI	
00000-A01289	110
00000-A01354	110
09900-F8Q01	252
09900-HDI01	132
09900-TD001	146
15320-86CB0	110
18550-66G00	146
18550-67G00	132
18550-67G10	132
18550-67G11	537
18550-73J00	350
18550-78E00	175
18550-78E10	175
18550-78E11	175
18550-79J50	605
18550-79J81	632
18550-80KA0-00(	629
18550-84A00	153

SUZUKI	
18550-84A50	153
18550-84A51	153
18550-84CT0	252
18550-84E50	351

TALBOT	
91 507 715 80	110
91 507 718 80	110
91 507 719 80	110
91 521 918 80	110
93 010 500 80	568
95 534 788 80	110

TOYOTA	
19850-0L010	606
19850-0R010	609
19850-0R020	609
19850-0R022	609
19850-0W010	346
19850-0W020	626
19850-17020	523
19850-26010	609
19850-26021	609
19850-26022	609
19850-27010	505
19850-30010	606
19850-45030	203
19850-45031	203
19850-46020	588
19850-46021	588
19850-46031	589
19850-54010	316
19850-54020	445
19850-54030	429
19850-54031	203
19850-54040	442
19850-54050	204
19850-54060	443
19850-54070	444
19850-54071	444
19850-54090	205
19850-54110	453
19850-54120	508
19850-54130	453
19850-56010	472
19850-56012	428
19850-56020	471
19850-56021	469
19850-56022	469
19850-58010	197
19850-64010	201
19850-64020	202
19850-64030	230
19850-64031	230
19850-64031 B	230
19850-64050	518
19850-64070	444
19850-67020	449
19850-67030	449
19850-68010	162
19850-68020	430
19850-68030	198
19850-68040	210
19850-68050	470
19850-68060	199
19850-76020	466
19850-77010	575
19850-77011	575
19850-78010	441
19850-87309	198
19850-89101	572
SU001-00671	350

UNIC-SIMCA	
004 729 585	110

VAUXHALL	
12 14 316	237
90 093 897	557
90 210 824	110
93 193 804	351
97 080 554	237

VM MOTORI	
46 072 004 F	567
46 072 007 F	329
46 072 010 F	610
46 072 012 F	637
46 072 017 F	637
46 072 020 F	642
D6 070 054 A	642

VW / AUDI	
VOLKSWAGEN / AUDI	
000 395 4619	110
03L 963 319	602
03L 963 319 A	602
059 963 319	310
059 963 319 A	310
059 963 319 C	602
059 963 319 E	602
059 963 319 F	602
059 963 319 H	310
059 963 319 J	602
059 998 319	602
062 905 061	539
062 905 061 A	344

VW / AUDI	
068 905 061	112
637 060 1	101
N 019 081 01	112
N 019 081 02	112
N 019 081 1	112
N 019 081 2	112
N 019 081 4	112
N 019 097 01	112
N 019 097 1	112
N 019 100 01	112
N 019 100 02	112
N 019 100 05	112
N 019 100 06	112
N 019 100 1	112
N 019 100 2	112

VW / AUDI	
N 019 100 5	112
N 019 100 6	112
N 101 401 01	153
N 101 401 02	153
N 101 401 03	153
N 101 401 04	153
N 101 401 05	153
N 102 130 01	112
N 102 130 02	112
N 103 021 01	271
N 103 021 02	271
N 105 792 01	328
N 105 792 02	328
N 105 798 02	301
N 105 798 03	622

VW / AUDI	
N 105 798 05	622
N 105 916 01	538
N 105 916 02	300
N 105 916 03	300
N 105 916 04	300
N 105 916 07	635
N 105 916 08	538
VOLVO	
12 571 41	112
12 578 89	112
12 754 98	153
15 423 19	127
15 424 11	127
30 711 006	350

VOLVO	
30 725 069	537
30 777 311	642
30 816 732	178
30 862 690	149
30 921 09	127
30 943 43	127
31 216 248	350
32 878 15	119
82 985 7	119
82 985 9	568
84 064 3	557
86 316 07	353
86 536 98	537
86 538 80	638
87 032 5	101

VOLVO	
87 068 0	217
87 068 1	549
87 084 6	217
YANMAR	
119717-77800	600
123500-77800	585
124970-77800	579
129155-77800	590
129331-77800	578
129795-77800	166

Models 271/327/333 and some 112, are auxiliary glow plugs (cooling-water preheating).

WARNING: this cross reference list, must be used for general assistance only. Glow plugs manufacturers use different materials and construction methods, for example this can lead to differences in heat range. To be sure of the correct glow plug recommendation it is essential to use the application sections of this catalogue, or consult the car manufacturer´s manual.

Los modelos 271/327/333 y algunos 112, son bujías auxiliares (para calefacción previa del agua refrigerante).

ADVERTENCIA: esta tabla de equivalencias debe ser utilizada sólo para ayuda general. Los fabricantes de bujías utilizan diferentes materiales y métodos de construcción, esto puede conducir a diferencias en rangos de calor. Para estar seguro de la recomendación correcta de la bujía, es esencial utilizar las sección de aplicación de este catálogo, o consultar el manual del fabricante del vehículo.

CAPÍTULO E
EQUIVALENCIAS
POR ORDEN ALFABETICO

Cross reference guide (in alphabetical) / Gleichwertigkeitstabelle (nach dem ABC) / Tableau d'équivalences (par ordre alphabétique) / Tabella di equivalenze (in ordine albetico) / Tabla de equivalencias (por orden alfabético) / Tabela das equivalências (em ordem alfabética)

00000A01289		
00000A01289	SUZUKI	110
00000A01354	SUZUKI	110
0001590201	MERC. BENZ	559
0001590401	MERC. BENZ	566
0001590601	MERC. BENZ	101
0001592401	MAN	101
0001592401	MERC. BENZ	101
0001592501	MAN	103
0001592501	MERC. BENZ	103
0001592601	MERC. BENZ	103
0001592701	MERC. BENZ	142
0001594101	MERC. BENZ	218
0001595001	MERC. BENZ	305
0001596001	MAN	103
0001596001	MERC. BENZ	103
0001596101	MAN	103
0001596101	MERC. BENZ	103
0001596101	PUCH	103
0001597501	MERC. BENZ	145
0001597701	MERC. BENZ	110
0001598101	MAN	145
0001598101	MERC. BENZ	145
0001598201	MERC. BENZ	566
0001598301	MAN	145
0001598301	MERC. BENZ	145
0001599001	MERC. BENZ	103
0001599101	MERC. BENZ	565
0001599601	MERC. BENZ	558
0001599901	MERC. BENZ	558
0003940685	SEAT	557
0003954619	VW / AUDI	110
0004562V003	SMART (MCC)	335
0009720203	KHD	552
0011590001	MERC. BENZ	139
0011590001	SSANG YONG	139
0011590201	MERC. BENZ	559
0011590401	MERC. BENZ	566
0011591401	MERC. BENZ	623
0011591501	MERC. BENZ	140
0011591601	MERC. BENZ	140
0011591701	MERC. BENZ	139
0011592001	MERC. BENZ	141
0011592101	MERC. BENZ	141
0011592201	MERC. BENZ	111
0011592501	MERC. BENZ	218
0011592601	MERC. BENZ	144
0011592701	MERC. BENZ	142
0011592801	MERC. BENZ	143
0011593501	MERC. BENZ	111
0011593601	MERC. BENZ	139
0011593701	MERC. BENZ	143
0011593801	MERC. BENZ	143
0011594201	MERC. BENZ	143
0011594601	MERC. BENZ	342
0011594801	MERC. BENZ	143
0011594901	MERC. BENZ	143
0011595001	MERC. BENZ	305
0011595101	MERC. BENZ	633
0011595201	MERC. BENZ	304
0011595601	MERC. BENZ	618
0011595701	MERC. BENZ	621
0011595801	MERC. BENZ	621
0011596601	MERC. BENZ	621
0011596801	MERC. BENZ	618
0011597101	MERC. BENZ	305
0011598301	MERC. BENZ	145
0011599601	MERC. BENZ	139
004729585	UNIC-SIMCA	110
007488	STEINBOCK	101
0100101302	BERU	101
0100101305	BERU	103
0100101306	BERU	101
0100101308	BERU	103
0100102302	BERU	105
0100112301	BERU	569
0100220101	BERU	112
0100220103	BERU	112
0100220113	BERU	185
0100220114	BERU	188
0100220115	BERU	193
0100220117	BERU	112
0100220118	BERU	189
0100220119	BERU	189
0100220176	BERU	139
0100220206	BERU	553
0100220210	BERU	553
0100221101	BERU	556
0100221102	BERU	557
0100221103	BERU	557
0100221105	BERU	112
0100221106	BERU	557

0100221107		
0100221107	BERU	145
0100221108	BERU	561
0100221110	BERU	112
0100221113	BERU	119
0100221116	BERU	556
0100221125	BERU	121
0100221132	BERU	562
0100221133	BERU	110
0100221134	BERU	112
0100221135	BERU	119
0100221138	BERU	558
0100221141	BERU	127
0100221144	BERU	563
0100221145	BERU	110
0100221146	BERU	120
0100221147	BERU	158
0100221148	BERU	198
0100221149	BERU	183
0100221150	BERU	112
0100221151	BERU	203
0100221152	BERU	184
0100221153	BERU	558
0100221154	BERU	176
0100221155	BERU	145
0100221162	BERU	139
0100221163	BERU	128
0100221164	BERU	559
0100221166	BERU	186
0100221167	BERU	345
0100221168	BERU	191
0100221170	BERU	332
0100221186	BERU	172
0100221201	BERU	552
0100221209	BERU	551
0100221210	BERU	564
0100221301	BERU	218
0100221306	BERU	565
0100221311	BERU	565
0100222101	BERU	204
0100222102	BERU	443
0100222103	BERU	204
0100222104	BERU	444
0100222105	BERU	444
0100222106	BERU	541
0100222201	BERU	555
0100222301	BERU	217
0100222302	BERU	217
0100222303	BERU	569
0100222304	BERU	217
0100226118	BERU	121
0100226120	BERU	193
0100226124	BERU	185
0100226125	BERU	188
0100226128	BERU	560
0100226129	BERU	135
0100226138	BERU	331
0100226159	BERU	120
0100226163	BERU	121
0100226164	BERU	341
0100226170	BERU	317
0100226171	BERU	180
0100226172	BERU	153
0100226173	BERU	112
0100226175	BERU	140
0100226176	BERU	139
0100226177	BERU	544
0100226180	BERU	201
0100226182	BERU	162
0100226183	BERU	179
0100226184	BERU	150
0100226185	BERU	110
0100226186	BERU	111
0100226188	BERU	130
0100226189	BERU	348
0100226190	BERU	274
0100226194	BERU	192
0100226197	BERU	337
0100226198	BERU	129
0100226199	BERU	271
0100226201	BERU	544
0100226203	BERU	246
0100226205	BERU	138
0100226206	BERU	330
0100226207	BERU	159
0100226208	BERU	173
0100226209	BERU	174
0100226210	BERU	141
0100226226	BERU	121
0100226227	BERU	153
0100226229	BERU	122
0100226231	BERU	121

0100226233		
0100226233	BERU	170
0100226234	BERU	139
0100226235	BERU	141
0100226237	BERU	178
0100226238	BERU	149
0100226239	BERU	548
0100226241	BERU	144
0100226242	BERU	202
0100226243	BERU	205
0100226245	BERU	148
0100226246	BERU	270
0100226248	BERU	138
0100226249	BERU	137
0100226250	BERU	144
0100226251	BERU	139
0100226253	BERU	333
0100226254	BERU	111
0100226255	BERU	312
0100226256	BERU	310
0100226258	BERU	140
0100226260	BERU	143
0100226284	BERU	539
0100226299	BERU	147
0100226300	BERU	275
0100226301	BERU	273
0100226302	BERU	322
0100226303	BERU	459
0100226305	BERU	201
0100226306	BERU	129
0100226307	BERU	192
0100226309	BERU	159
0100226310	BERU	173
0100226311	BERU	205
0100226312	BERU	221
0100226313	BERU	112
0100226331	BERU	201
0100226333	BERU	544
0100226336	BERU	175
0100226338	BERU	310
0100226343	BERU	152
0100226344	BERU	132
0100226345	BERU	162
0100226349	BERU	230
0100226351	BERU	250
0100226352	BERU	336
0100226353	BERU	142
0100226354	BERU	136
0100226362	BERU	238
0100226365	BERU	142
0100226366	BERU	146
0100226367	BERU	138
0100226368	BERU	335
0100226369	BERU	138
0100226370	BERU	347
0100226371	BERU	131
0100226372	BERU	272
0100226373	BERU	462
0100226375	BERU	252
0100226376	BERU	327
0100226379	BERU	143
0100226381	BERU	138
0100226382	BERU	343
0100226383	BERU	315
0100226384	BERU	273
0100226385	BERU	246
0100226388	BERU	333
0100226391	BERU	311
0100226392	BERU	335
0100226394	BERU	546
0100226395	BERU	143
0100226396	BERU	238
0100226397	BERU	310
0100226417	BERU	320
0100226418	BERU	139
0100226419	BERU	143
0100226422	BERU	463
0100226432	BERU	337
0100226434	BERU	596
0100226435	BERU	344
0100226436	BERU	239
0100226437	BERU	346
0100226438	BERU	110
0100226439	BERU	121
0100226440	BERU	112
0100226441	BERU	119
0100226442	BERU	111
0100226443	BERU	120
0100226444	BERU	110
0100226445	BERU	557
0100226446	BERU	563
0100226447	BERU	128

0100226448		
0100226448	BERU	110
0100226449	BERU	139
0100226450	BERU	137
0100226451	BERU	145
0100226452	BERU	562
0100226453	BERU	122
0100226454	BERU	130
0100226455	BERU	153
0100226456	BERU	140
0100226457	BERU	141
0100226458	BERU	143
0100226459	BERU	152
0100226460	BERU	310
0100226461	BERU	142
0100226462	BERU	335
0100226463	BERU	138
0100226464	BERU	238
0100226465	BERU	172
0100226473	BERU	143
0100226474	BERU	328
0100226475	BERU	230
0100226477	BERU	152
0100226480	BERU	346
0100226481	BERU	343
0100226482	BERU	328
0100226489	BERU	320
0100226492	BERU	537
0100226493	BERU	542
0100226494	BERU	329
0100226495	BERU	237
0100226496	BERU	542
0100226497	BERU	323
0100226500	BERU	148
0100226501	BERU	250
0100226502	BERU	462
0100226503	BERU	252
0100226504	BERU	462
0100226505	BERU	546
0100226508	BERU	323
0100226510	BERU	250
0100226511	BERU	231
0100226513	BERU	411
0100226514	BERU	410
0100226515	BERU	325
0100226517	BERU	542
0100226518	BERU	546
0100226519	BERU	462
0100226520	BERU	325
0100226522	BERU	531
0100226523	BERU	143
0100226524	BERU	331
0100226525	BERU	608
0100226526	BERU	502
0100226527	BERU	505
0100226529	BERU	462
0100226538	BERU	609
0100226568	BERU	449
0100226569	BERU	528
0100226570	BERU	606
0100226575	BERU	626
0100226577	BERU	625
0100226638	BERU	626
0100226639	BERU	605
0100230101	BERU	187
0100230102	BERU	190
0100230103	BERU	190
0100230105	BERU	187
0100230106	BERU	424
0100230107	BERU	424
0100231101	BERU	568
0100231102	BERU	566
0100231103	BERU	567
0100231104	BERU	177
0100231107	BERU	199
0100231108	BERU	545
0100231109	BERU	194
0100231110	BERU	349
0100231112	BERU	545
0100231114	BERU	197
0100231115	BERU	199
0100231116	BERU	199
0100231119	BERU	545
0100231120	BERU	566
0100231121	BERU	568
0100231122	BERU	177
0100231124	BERU	623
0100231133	BERU	623
0100231303	BERU	219
0100231304	BERU	219
0100232204	BERU	554
0100232301	BERU	549

0100266001		H
0100266001	BERU	300
0100266002	BERU	302
0100266003	BERU	303
0100266004	BERU	301
0100266005	BERU	304
0100266006	BERU	306
0100266007	BERU	305
0100266008	BERU	300
0100266009	BERU	301
0100266010	BERU	304
0100266011	BERU	305
0100266012	BERU	633
0100266014	BERU	602
0100266016	BERU	602
0100266017	BERU	627
0100266018	BERU	306
0100266019	BERU	631
0100266020	BERU	602
0100266023	BERU	628
0100266024	BERU	632
0100266025	BERU	630
0100266026	BERU	629
0100266031	BERU	630
0100266032	BERU	628
0100266033	BERU	629
0100266034	BERU	632
0100266037	BERU	634
0100266038	BERU	601
0100266040	BERU	602
0100266042	BERU	633
0100266044	BERU	636
0100266045	BERU	305
0100266053	BERU	629
0100266057	BERU	306
0100266058	BERU	627
0100266059	BERU	627
0100266063	BERU	627
0100266065	BERU	635
0100266066	BERU	636
0100266071	BERU	601
0100266072	BERU	638
0100271101	BERU	334
0100271102	BERU	318
0100271103	BERU	334
0100271106	BERU	458
0100271107	BERU	458
0100271111	BERU	334
0100271112	BERU	318
0100271113	BERU	458
0100271201	BERU	543
0100271202	BERU	540
0100271203	BERU	540
0100271204	BERU	543
0100271205	BERU	540
0100271206	BERU	543
0100271207	BERU	540
0100271301	BERU	168
0100271601	BERU	381
0100276002	BERU	353
0100276003	BERU	352
0100276004	BERU	350
0100276005	BERU	353
0100276006	BERU	353
0100276007	BERU	351
0100276008	BERU	351
0100276009	BERU	342
0100276010	BERU	340
0100276012	BERU	547
0100276013	BERU	353
0100276014	BERU	342
0100276015	BERU	340
0100276017	BERU	352
0100276019	BERU	607
0100276024	BERU	604
0100276031	BERU	607
0100276035	BERU	352
0100281301	BERU	167
0100800002	BERU	457
0100800029	BERU	252
0100800030	BERU	136
0100800031	BERU	514
0100800033	BERU	511
0100800034	BERU	461
0100800035	BERU	504
0100800036	BERU	624
0100800037	BERU	319
0100800038	BERU	456
0100800039	BERU	416
0100800040	BERU	413
0100800041	BERU	414
0100800043	BERU	499

0100800044		H
0100800044	BERU	529
0100800045	BERU	597
0101032602	BERU	242
0101032603	BERU	244
0101072603	BERU	241
01180400	DEUTZ	548
01180897	DEUTZ	545
01180898	DEUTZ	544
01180899	DEUTZ	545
01200772020	KHD	119
0122999900	RENAULT	552
0192618	DAF	122
0250001001	BOSCH	101
0250001005	BOSCH	101
0250001008	BOSCH	103
0250001010	BOSCH	101
0250001012	BOSCH	103
0250001015	BOSCH	103
0250001016	BOSCH	103
0250001017	BOSCH	103
0250001416	BOSCH	103
0250001782	BOSCH	537
0250002001	BOSCH	105
0250200001	BOSCH	217
0250200004	BOSCH	549
0250200006	BOSCH	167
0250200008	BOSCH	217
0250200009	BOSCH	569
0250200011	BOSCH	219
0250200012	BOSCH	552
0250200013	BOSCH	218
0250200014	BOSCH	217
0250200017	BOSCH	552
0250200020	BOSCH	217
0250200021	BOSCH	218
0250200025	BOSCH	552
0250200029	BOSCH	569
0250200032	BOSCH	553
0250200034	BOSCH	555
0250200035	BOSCH	556
0250200046	BOSCH	551
0250200048	BOSCH	564
0250200051	BOSCH	553
0250200052	BOSCH	112
0250200053	BOSCH	127
0250200054	BOSCH	557
0250200055	BOSCH	217
0250200056	BOSCH	557
0250200057	BOSCH	110
0250200058	BOSCH	562
0250200059	BOSCH	557
0250200060	BOSCH	557
0250200061	BOSCH	110
0250200063	BOSCH	112
0250200064	BOSCH	568
0250200065	BOSCH	557
0250200066	BOSCH	562
0250200068	BOSCH	557
0250200069	BOSCH	119
0250200451	BOSCH	553
0250200454	BOSCH	557
0250200456	BOSCH	557
0250200465	BOSCH	557
0250200468	BOSCH	557
0250200469	BOSCH	119
0250201001	BOSCH	145
0250201004	BOSCH	112
0250201005	BOSCH	110
0250201006	BOSCH	119
0250201008	BOSCH	110
0250201009	BOSCH	110
0250201010	BOSCH	565
0250201011	BOSCH	112
0250201012	BOSCH	127
0250201015	BOSCH	112
0250201017	BOSCH	562
0250201019	BOSCH	110
0250201021	BOSCH	112
0250201026	BOSCH	139
0250201027	BOSCH	128
0250201029	BOSCH	121
0250201030	BOSCH	110
0250201031	BOSCH	341
0250201032	BOSCH	112
0250201033	BOSCH	110
0250201034	BOSCH	127
0250201035	BOSCH	140
0250201036	BOSCH	271
0250201037	BOSCH	111
0250201038	BOSCH	141
0250201039	BOSCH	122

0250201040		H
0250201040	BOSCH	112
0250201041	BOSCH	139
0250201042	BOSCH	146
0250201043	BOSCH	122
0250201044	BOSCH	565
0250201045	BOSCH	111
0250201046	BOSCH	112
0250201047	BOSCH	139
0250201048	BOSCH	141
0250201049	BOSCH	138
0250201050	BOSCH	178
0250201053	BOSCH	311
0250201054	BOSCH	141
0250201055	BOSCH	139
0250201405	BOSCH	110
0250201927	BOSCH	110
0250201929	BOSCH	119
0250201930	BOSCH	112
0250201932	BOSCH	145
0250201935	BOSCH	121
0250201936	BOSCH	110
0250201937	BOSCH	128
0250201938	BOSCH	341
0250201940	BOSCH	139
0250202001	BOSCH	129
0250202002	BOSCH	332
0250202003	BOSCH	158
0250202004	BOSCH	198
0250202005	BOSCH	183
0250202006	BOSCH	203
0250202007	BOSCH	176
0250202008	BOSCH	172
0250202009	BOSCH	153
0250202010	BOSCH	184
0250202011	BOSCH	171
0250202012	BOSCH	472
0250202013	BOSCH	185
0250202014	BOSCH	188
0250202015	BOSCH	426
0250202016	BOSCH	434
0250202017	BOSCH	193
0250202018	BOSCH	120
0250202020	BOSCH	130
0250202021	BOSCH	147
0250202022	BOSCH	153
0250202023	BOSCH	152
0250202024	BOSCH	147
0250202025	BOSCH	150
0250202026	BOSCH	144
0250202027	BOSCH	330
0250202028	BOSCH	272
0250202029	BOSCH	143
0250202032	BOSCH	132
0250202033	BOSCH	129
0250202034	BOSCH	137
0250202035	BOSCH	148
0250202036	BOSCH	239
0250202038	BOSCH	329
0250202039	BOSCH	143
0250202040	BOSCH	135
0250202041	BOSCH	142
0250202042	BOSCH	275
0250202043	BOSCH	320
0250202045	BOSCH	143
0250202046	BOSCH	328
0250202048	BOSCH	537
0250202051	BOSCH	201
0250202052	BOSCH	202
0250202053	BOSCH	205
0250202054	BOSCH	204
0250202058	BOSCH	162
0250202059	BOSCH	448
0250202060	BOSCH	192
0250202062	BOSCH	185
0250202064	BOSCH	424
0250202065	BOSCH	325
0250202069	BOSCH	190
0250202070	BOSCH	443
0250202071	BOSCH	187
0250202073	BOSCH	444
0250202076	BOSCH	199
0250202077	BOSCH	189
0250202079	BOSCH	230
0250202085	BOSCH	159
0250202086	BOSCH	174
0250202087	BOSCH	173
0250202088	BOSCH	331
0250202089	BOSCH	175
0250202090	BOSCH	223
0250202091	BOSCH	224
0250202092	BOSCH	460

0250202093		H
0250202093	BOSCH	180
0250202094	BOSCH	192
0250202095	BOSCH	230
0250202096	BOSCH	205
0250202097	BOSCH	197
0250202102	BOSCH	310
0250202103	BOSCH	238
0250202104	BOSCH	413
0250202105	BOSCH	319
0250202106	BOSCH	232
0250202107	BOSCH	177
0250202110	BOSCH	450
0250202115	BOSCH	470
0250202119	BOSCH	210
0250202120	BOSCH	319
0250202121	BOSCH	528
0250202124	BOSCH	511
0250202125	BOSCH	505
0250202126	BOSCH	458
0250202127	BOSCH	331
0250202128	BOSCH	250
0250202129	BOSCH	252
0250202130	BOSCH	246
0250202131	BOSCH	273
0250202132	BOSCH	605
0250202135	BOSCH	537
0250202137	BOSCH	323
0250202140	BOSCH	144
0250202142	BOSCH	143
0250202143	BOSCH	312
0250202251	BOSCH	318
0250202252	BOSCH	459
0250202254	BOSCH	334
0250203001	BOSCH	340
0250203002	BOSCH	351
0250203003	BOSCH	351
0250203004	BOSCH	353
0250203009	BOSCH	352
0250203010	BOSCH	306
0250203011	BOSCH	627
0250203012	BOSCH	604
0250204001	BOSCH	350
0250204002	BOSCH	547
0250212007	BOSCH	540
0250212008	BOSCH	540
0250212009	BOSCH	462
0250212014	BOSCH	335
0250251471	BOSCH	137
0250302002	BOSCH	538
0250312001	BOSCH	410
0250312002	BOSCH	411
0250312003	BOSCH	237
0250312007	BOSCH	231
0250402001	BOSCH	300
0250402002	BOSCH	302
0250402003	BOSCH	637
0250402004	BOSCH	635
0250402005	BOSCH	300
0250403001	BOSCH	638
0250403002	BOSCH	301
0250403003	BOSCH	639
0250403004	BOSCH	610
0250403005	BOSCH	632
0250403006	BOSCH	305
0250403007	BOSCH	602
0250403008	BOSCH	305
0250403009	BOSCH	602
0250403010	BOSCH	639
0250403011	BOSCH	632
0250403012	BOSCH	628
0250403013	BOSCH	629
0250503003	BOSCH	624
0250523004	BOSCH	620
0250603001	BOSCH	603
0250603002	BOSCH	603
0250603004	BOSCH	640
0250603005	BOSCH	640
0250603006	BOSCH	641
0250603008	BOSCH	642
0257100006	BOSCH	244
0257100009	BOSCH	241
0257100010	BOSCH	241
02JD61164	JAGUAR	246
02JD61604	JAGUAR	353
0307EC0011N	MAHINDRA	351
03443087	OPEL / G.M.	217
039034170	NISSAN	112
03L963319	VW / AUDI	602
03L963319A	VW / AUDI	602
04863826	JEEP	152
04863826AA	JEEP	152

05066840AA		
05066840AA	CHRYSLER	329
05066840AA	JEEP	329
05080046AA	CHRYSLER	143
05080047AA	CHRYSLER	143
05080047AA	JEEP	143
05080047AB	CHRYSLER	143
05080047AB	JEEP	143
05117592AA	CHRYSLER	143
05175756AA	CHRYSLER	305
05175756AA	JEEP	305
059963319	VW / AUDI	310
059963319A	VW / AUDI	310
059963319C	VW / AUDI	602
059963319E	VW / AUDI	602
059963319F	VW / AUDI	602
059963319H	VW / AUDI	310
059963319J	VW / AUDI	602
059998319	VW / AUDI	602
062905061	VW / AUDI	539
062905061A	VW / AUDI	344
0671001042	NIPPON DENSO	588
0671001043	NIPPON DENSO	589
0671001053	NIPPON DENSO	589
0671001070	NIPPON DENSO	524
0671001071	NIPPON DENSO	524
0671001090	NIPPON DENSO	493
0671001100	NIPPON DENSO	570
0671001120	NIPPON DENSO	472
0671001130	NIPPON DENSO	471
0671001140	NIPPON DENSO	466
0671001161	NIPPON DENSO	428
0671001170	NIPPON DENSO	198
0671001171	NIPPON DENSO	469
0671001175	NIPPON DENSO	469
0671001190	NIPPON DENSO	575
0671001210	NIPPON DENSO	316
0671001220	NIPPON DENSO	445
0671001250	NIPPON DENSO	575
0671001270	NIPPON DENSO	203
0671001280	NIPPON DENSO	442
0671001330	NIPPON DENSO	162
0671001340	NIPPON DENSO	430
0671001350	NIPPON DENSO	198
0671001360	NIPPON DENSO	210
0671001370	NIPPON DENSO	204
0671001380	NIPPON DENSO	443
0671001430	NIPPON DENSO	201
0671001450	NIPPON DENSO	470
0671001460	NIPPON DENSO	199
0671001500	NIPPON DENSO	442
0671001530	NIPPON DENSO	522
0671001540	NIPPON DENSO	441
0671001571	NIPPON DENSO	571
0671001580	NIPPON DENSO	525
0671001591	NIPPON DENSO	468
0671001630	NIPPON DENSO	203
0671001670	NIPPON DENSO	520
0671001690	NIPPON DENSO	202
0671001700	NIPPON DENSO	197
0671001710	NIPPON DENSO	205
0671001830	NIPPON DENSO	572
0671001840	NIPPON DENSO	508
0671001850	NIPPON DENSO	326
0671001860	NIPPON DENSO	518
0671001900	NIPPON DENSO	502
068905061	VW / AUDI	112
0759577	LEYLAND	560
0854647500	RENAULT	217
0854997100	RENAULT	217
09110945	OPEL / G.M.	148
09111145	OPEL / G.M.	129
09118201	OPEL / G.M.	275
09900F8Q01	SUZUKI	252
09900HDI01	SUZUKI	132
09900TD001	SUZUKI	146
0K04S18140A	KIA	223
0K05418140	KIA	175
0K71018140	KIA	175
0K71018140A	KIA	175
0K71E18140A	KIA	175
0K75A18140	KIA	175
0K75B18140	KIA	175
1001049	FORD/M.CRAFT	138
1008792	FORD/M.CRAFT	138
101G	AC DELCO	143
102G	AC DELCO	152
1037204	FORD/M.CRAFT	153
103G	AC DELCO	310
1045261	FORD/M.CRAFT	138
104G	AC DELCO	142
1056857	FORD/M.CRAFT	138

105977		
105977	DAF	145
105G	AC DELCO	335
106G	AC DELCO	138
1079401	FORD/M.CRAFT	273
1096527	FORD/M.CRAFT	246
109G	AC DELCO	238
1101	AUTOLITE	112
1102	AUTOLITE	103
1103	AUTOLITE	145
1104	AUTOLITE	112
1105	AUTOLITE	459
1106500Q00	NISSAN	462
1106500Q0A	NISSAN	250
1106500Q0C	NISSAN	603
1106500Q0D	NISSAN	462
1106500Q0G	NISSAN	603
1106500QAA	NISSAN	462
1106500QAF	NISSAN	462
1106500QAG	NISSAN	462
1106502T00	NISSAN	454
110650W801	NISSAN	455
1106510A06	NISSAN	229
1106510A16	NISSAN	229
1106510G00	NISSAN	189
1106510T01	NISSAN	194
1106516A00	NISSAN	448
1106516A01	NISSAN	421
1106516A05	NISSAN	183
1106516A06	NISSAN	229
1106516A10	NISSAN	448
1106516A11	NISSAN	421
1106516A15	NISSAN	183
1106516A16	NISSAN	229
110652W201	NISSAN	504
110652W202	NISSAN	504
110652W203	NISSAN	504
110652W204	NISSAN	504
110652W211	NISSAN	504
1106531N00	NISSAN	180
1106531W00	NISSAN	450
1106531W01	NISSAN	450
1106531W02	NISSAN	450
1106534W00	NISSAN	188
1106537506	NISSAN	426
1106537507	NISSAN	426
1106543G01	NISSAN	192
110654P400	NISSAN	456
1106557J00	NISSAN	411
110655C900	NISSAN	411
110655X00A	NISSAN	603
1106563G00	NISSAN	192
1106565N01	NISSAN	455
110656F900	NISSAN	130
110657C000	NISSAN	336
110657F400	NISSAN	322
1106589TA1	NISSAN	527
1106589TA2	NISSAN	507
1106589TA6	NISSAN	574
110659C600	NISSAN	317
11065AD200	NISSAN	514
11065AD201	NISSAN	514
11065AD20A	NISSAN	514
11065AD210	NISSAN	514
11065AD220	NISSAN	514
11065BN701	NISSAN	462
11065C8600	NISSAN	424
11065D2800	NISSAN	580
11065D9701	NISSAN	191
11065D9702	NISSAN	191
11065DB000	NISSAN	504
11065DV000	NISSAN	504
11065G2400	NISSAN	180
11065G5501	NISSAN	410
11065HA300	NISSAN	175
11065HC251	NISSAN	223
11065J2000	NISSAN	477
11065J5501	NISSAN	206
11065J5502	NISSAN	206
11065J5570	NISSAN	586
11065J6500	NISSAN	423
11065MA70A	NISSAN	504
11065Q4000	NISSAN	434
11065Q4001	NISSAN	450
11065T31W01	NISSAN	450
11065T3400	NISSAN	436
11065T3401	NISSAN	436
11065T3470	NISSAN	187
11065T8200	NISSAN	193
11065T8201	NISSAN	190
11065T8202	NISSAN	193
11065T8203	NISSAN	190

11065T9000		
11065T9000	NISSAN	214
11065T9001	NISSAN	214
11065V0700	NISSAN	184
11065V0701	NISSAN	184
11065V0710	NISSAN	184
11065V7203	NISSAN	521
11065W2500	NISSAN	185
11065W2510	NISSAN	185
11065W3400	NISSAN	185
11065W3410	NISSAN	185
11065Y1400	NISSAN	447
11065Y1401	NISSAN	447
11065Y1402	NISSAN	434
11065Y1403	NISSAN	434
11065Y1404	NISSAN	434
11065Y9703	NISSAN	112
11065Z5000	NISSAN	476
1107	AUTOLITE	318
1108	AUTOLITE	334
110G	AC DELCO	153
1110	AUTOLITE	458
1111	AUTOLITE	331
1114	AUTOLITE	543
1116	AUTOLITE	153
1117	AUTOLITE	540
1118	AUTOLITE	143
1121094	KHD	105
11220200003	MAN	105
1148105	FORD/M.CRAFT	350
114906181	HANOMAG	555
114G	AC DELCO	140
1162543	KHD	101
116610535800	ALFA ROMEO	127
116760535801	ALFA ROMEO	127
1169113	KHD	101
1169117	KHD	217
116G	AC DELCO	111
1170058	KHD	218
1170060	KHD	219
1170749	KHD	219
1170841	KHD	101
11720103	ISKRA	103
11720305	ISKRA	243
11720306	ISKRA	245
11720310	ISKRA	244
11720312	ISKRA	241
11720333	ISKRA	242
11720605	ISKRA	557
11720607	ISKRA	184
11720610	ISKRA	553
11720611	ISKRA	217
11720614	ISKRA	561
11720615	ISKRA	345
11720643	ISKRA	172
11720710	ISKRA	174
11720711	ISKRA	318
11720712	ISKRA	459
11720713	ISKRA	334
11721002	ISKRA	110
11721003	ISKRA	112
11721004	ISKRA	145
11721005	ISKRA	127
11721006	ISKRA	562
11721007	ISKRA	565
11721052	ISKRA	121
11721078	ISKRA	139
11721086	ISKRA	146
11721087	ISKRA	141
11721088	ISKRA	140
11721089	ISKRA	149
11721090	ISKRA	275
11721091	ISKRA	330
11721096	ISKRA	138
11721098	ISKRA	178
11721105	ISKRA	541
11721112	ISKRA	320
11721117	ISKRA	337
11721118	ISKRA	302
11721119	ISKRA	238
11721120	ISKRA	312
11721121	ISKRA	328
11721122	ISKRA	305
11721123	ISKRA	342
11721124	ISKRA	542
11721125	ISKRA	325
11721126	ISKRA	129
11721127	ISKRA	300
11721128	ISKRA	602
11721129	ISKRA	143
11721138	ISKRA	303
11721139	ISKRA	304

11721143		
11721143	ISKRA	142
11721144	ISKRA	346
11721145	ISKRA	505
11721159	ISKRA	147
11721166	ISKRA	547
11721192	ISKRA	608
11721193	ISKRA	604
11721194	ISKRA	564
11721195	ISKRA	331
11721197	ISKRA	458
11721199	ISKRA	543
11721200	ISKRA	539
11721201	ISKRA	344
11721202	ISKRA	347
11721203	ISKRA	546
11721204	ISKRA	336
11721205	ISKRA	424
11721206	ISKRA	540
11721207	ISKRA	329
11721208	ISKRA	531
11721209	ISKRA	410
11721210	ISKRA	411
11721211	ISKRA	231
11721212	ISKRA	514
11721213	ISKRA	199
11721214	ISKRA	194
11721215	ISKRA	502
11721216	ISKRA	551
11721217	ISKRA	306
11721339	ISKRA	602
11721392	ISKRA	628
11721393	ISKRA	629
11721394	ISKRA	630
11721395	ISKRA	631
11721396	ISKRA	632
11721397	ISKRA	633
11721398	ISKRA	637
11721512	ISKRA	201
11721532	ISKRA	176
11721547	ISKRA	158
11721561	ISKRA	188
11721568	ISKRA	193
11721574	ISKRA	185
11721577	ISKRA	190
11721594	ISKRA	198
11721597	ISKRA	203
11721605	ISKRA	204
11721638	ISKRA	563
11721656	ISKRA	111
11721657	ISKRA	112
11721658	ISKRA	335
11721659	ISKRA	153
11721665	ISKRA	120
11721666	ISKRA	170
11721667	ISKRA	205
11721691	ISKRA	173
11721692	ISKRA	159
11721693	ISKRA	270
11721701	ISKRA	191
11721702	ISKRA	556
11721703	ISKRA	179
11721705	ISKRA	246
11721709	ISKRA	148
11721711	ISKRA	202
11721712	ISKRA	137
11721715	ISKRA	331
11721716	ISKRA	331
11721731	ISKRA	131
11721732	ISKRA	132
11721737	ISKRA	350
11721738	ISKRA	144
11721739	ISKRA	143
11721755	ISKRA	197
11721789	ISKRA	175
11721790	ISKRA	162
11721792	ISKRA	128
11721793	ISKRA	272
11721794	ISKRA	273
11721795	ISKRA	135
11721796	ISKRA	177
11721797	ISKRA	180
11721798	ISKRA	183
11721799	ISKRA	192
11721800	ISKRA	150
11721801	ISKRA	189
11721802	ISKRA	239
11721804	ISKRA	184
11721806	ISKRA	171
11721808	ISKRA	136
11721809	ISKRA	444
11721810	ISKRA	152

11721815		
11721815	ISKRA	352
11721816	ISKRA	340
11721821	ISKRA	332
11721824	ISKRA	150
11721825	ISKRA	462
11721826	ISKRA	119
11721842	ISKRA	311
11721859	ISKRA	351
11721860	ISKRA	323
11721918	ISKRA	221
11721919	ISKRA	230
11721920	ISKRA	237
11721921	ISKRA	315
11721922	ISKRA	252
11721944	ISKRA	353
11721955	ISKRA	463
11721961	ISKRA	310
11721962	ISKRA	167
11721974	ISKRA	527
11721977	ISKRA	250
11721984	ISKRA	341
11721992	ISKRA	537
11721993	ISKRA	301
1179370	KHD	544
117G	AC DELCO	130
1180400	DEUTZ	548
1180400	KHD	548
1180897	KHD	545
1180898	KHD	544
1180899	KHD	545
118G	AC DELCO	141
11971777800	YANMAR	600
11G	AC DELCO	458
12026695	KHD	105
1207068	FORD/M.CRAFT	328
120G	AC DELCO	122
12121286059	BMW	110
12121288161	BMW	110
12121288245	BMW	172
1214018	OPEL / G.M.	238
1214028	OPEL / G.M.	608
1214032	OPEL / G.M.	351
1214033	OPEL / G.M.	320
1214034	OPEL / G.M.	340
1214035	OPEL / G.M.	323
1214036	OPEL / G.M.	608
1214040	OPEL / G.M.	239
1214042	OPEL / G.M.	173
1214043	OPEL / G.M.	237
1214045	OPEL / G.M.	330
1214062	OPEL / G.M.	323
1214063	OPEL / G.M.	323
1214064	OPEL / G.M.	605
1214065	OPEL / G.M.	323
1214300	OPEL / G.M.	217
1214301	OPEL / G.M.	323
1214302	OPEL / G.M.	551
1214303	OPEL / G.M.	553
1214304	OPEL / G.M.	557
1214305	OPEL / G.M.	320
1214306	OPEL / G.M.	110
1214307	OPEL / G.M.	110
1214308	OPEL / G.M.	172
1214309	OPEL / G.M.	174
1214310	OPEL / G.M.	173
1214311	OPEL / G.M.	159
1214312	OPEL / G.M.	159
1214315	OPEL / G.M.	173
1214316	OPEL / G.M.	237
1214316	VAUXHALL	237
1214317	OPEL / G.M.	128
1214319	OPEL / G.M.	122
1214321	OPEL / G.M.	325
1214322	OPEL / G.M.	330
1214323	OPEL / G.M.	325
1214324	OPEL / G.M.	128
1214334	OPEL / G.M.	632
1214427	OPEL / G.M.	152
1214456	OPEL / G.M.	275
1214457	OPEL / G.M.	275
1214459	OPEL / G.M.	221
12230035934	BMW	641
12231288245	BMW	110
12232240255	BMW	110
12232241387	BMW	128
12232241388	BMW	128
12232241389	BMW	128
12232248059	BMW	238
12232248422	BMW	347
12237786869	BMW	302
12237788957	BMW	303

12237791101		
12237791101	BMW	346
12237798001	BMW	634
12237803368	BMW	641
12237806041	MINI	350
12239061353	BMW	110
12239061354	BMW	128
12291P5TG02	HONDA	150
12291PLZD00	HONDA	323
12291RBDE01	HINO	624
12291RBDE01	HONDA	624
12291RBDE011	HONDA	624
12291RMAXE011	HONDA	624
12350077800	YANMAR	585
12497077800	YANMAR	579
12563554	OPEL / G.M.	458
1257141	VOLVO	112
1257889	VOLVO	112
12625507	OPEL / G.M.	610
12640384	OPEL / G.M.	638
1275498	VOLVO	153
128G	AC DELCO	112
12915577800	YANMAR	590
12915577801	KUBOTA	530
12933177800	YANMAR	578
12979577800	YANMAR	166
1301086	KHD	218
130418140	MAZDA	483
1309471	FORD/M.CRAFT	246
1313809	FORD/M.CRAFT	537
135318140	MAZDA	232
135318140A	MAZDA	232
1353958	DAF	110
135418140A	MAZDA	488
1354289	LAND ROVER	353
13546/3	JOHN DEERE	569
135906129	HANOMAG	217
135906143	HANOMAG	569
138G	AC DELCO	137
1427905	FORD/M.CRAFT	604
1441267	FORD/M.CRAFT	175
1447128	FORD/M.CRAFT	547
1473356	FORD/M.CRAFT	537
148G	AC DELCO	139
149G	AC DELCO	110
151120075	HANOMAG	217
151120106	HANOMAG	217
151126000	HANOMAG	101
151126501	HANOMAG	218
1520465511	KUBOTA	577
1522165510	KUBOTA	499
1522165512	KUBOTA	499
1522165513	KUBOTA	499
1523165512	KUBOTA	576
1526165512	KUBOTA	573
1526165514	KUBOTA	573
1532086CB0	SUZUKI	110
1542319	VOLVO	127
1542411	VOLVO	127
1542845	FORD/M.CRAFT	351
1545165511	KUBOTA	585
1552165510	KUBOTA	498
1552165512	KUBOTA	498
1557165511	KUBOTA	585
1557165512	KUBOTA	585
1569465512	KUBOTA	590
1580665512	KUBOTA	591
1580665513	KUBOTA	591
1587444	FORD/M.CRAFT	557
1590417	FORD/M.CRAFT	562
1595165512	KUBOTA	166
1596101	PUCH	103
15G	AC DELCO	457
1609804171	KUBOTA	596
1624165511	KUBOTA	529
1624165512	KUBOTA	529
1641565511	KUBOTA	592
1669977	FORD/M.CRAFT	153
1682276	FORD/M.CRAFT	614
1685165510	KUBOTA	597
1685165512	KUBOTA	597
1690048	FORD/M.CRAFT	152
1717631	FORD/M.CRAFT	601
1733165511	KUBOTA	500
1752965511	KUBOTA	598
1804211C2	NAVISTAR INT.	318
1820697C1	FORD/M.CRAFT	331
1820A009	MITSUBISHi	620
1825130430	ISUZU	319
1825130440	ISUZU	319
1826357	OPEL / G.M.	630
1836600C1	FORD/M.CRAFT	543

1843286C1		
1843286C1	FORD/M.CRAFT	540
1843286C2	FORD/M.CRAFT	540
185366010	ISHIKAWAJIMA	587
185366020	ISHIKAWAJIMA	494
185366040	ISHIKAWAJIMA	576
185366060	ISHIKAWAJIMA	576
185366080	ISHIKAWAJIMA	176
185366092	KUBOTA	510
185366190	ISHIKAWAJIMA	510
185366190	PERKINS	343
1854030	LUCAS / DELPHI	244
1854050	LUCAS / DELPHI	241
1854060	LUCAS / DELPHI	242
1854090	LUCAS / DELPHI	242
1854102	LUCAS / DELPHI	243
1854103	LUCAS / DELPHI	244
1854104	LUCAS / DELPHI	245
1855066G00	SUZUKI	146
1855067G00	SUZUKI	132
1855067G10	SUZUKI	132
1855067G11	SUZUKI	537
1855073J00	SUZUKI	350
1855078E00	SUZUKI	175
1855078E10	SUZUKI	175
1855078E11	SUZUKI	175
1855079J50	SUZUKI	605
1855079J81	SUZUKI	632
1855080KA0000	SUZUKI	629
1855084A00	SUZUKI	153
1855084A50	SUZUKI	153
1855084A51	SUZUKI	153
1855084CT0	SUZUKI	252
1855084E50	SUZUKI	351
1907765511	KUBOTA	533
191101040	HINO	524
191101040A	HINO	524
191101050	HINO	225
191101081A	HINO	571
191101130	HINO	571
191101130A	HINO	571
191101140A	HINO	525
191101160	HINO	468
191101220	HINO	572
1921565511	KUBOTA	582
1921565513	KUBOTA	582
1952464	FORD/M.CRAFT	180
198500L010	TOYOTA	606
198500R010	TOYOTA	609
198500R020	TOYOTA	609
198500R022	TOYOTA	609
198500W010	TOYOTA	346
198500W020	TOYOTA	626
1985017020	TOYOTA	523
1985026010	TOYOTA	609
1985026021	TOYOTA	609
1985026022	TOYOTA	609
1985027010	TOYOTA	505
1985030010	TOYOTA	606
1985045030	TOYOTA	203
1985045031	TOYOTA	203
1985046020	TOYOTA	588
1985046021	TOYOTA	588
1985046031	TOYOTA	589
1985054010	TOYOTA	316
1985054020	TOYOTA	445
1985054030	DAIHATSU	429
1985054030	TOYOTA	429
1985054031	TOYOTA	203
1985054040	TOYOTA	442
1985054050	DAIHATSU	204
1985054050	TOYOTA	204
1985054060	TOYOTA	443
1985054070	DAIHATSU	444
1985054070	TOYOTA	444
1985054071	DAIHATSU	444
1985054071	TOYOTA	444
1985054090	DAIHATSU	205
1985054090	TOYOTA	205
1985054110	TOYOTA	453
1985054120	TOYOTA	508
1985054130	TOYOTA	453
1985056010	DAIHATSU	472
1985056010	TOYOTA	472
1985056012	DAIHATSU	428
1985056012	TOYOTA	428
1985056020	TOYOTA	471
1985056021	TOYOTA	469
1985056022	TOYOTA	469
1985058010	TOYOTA	197
1985058030	DAIHATSU	198
1985058040	DAIHATSU	210

1985064010		
1985064010	DAIHATSU	201
1985064010	TOYOTA	201
1985064020	DAIHATSU	202
1985064020	TOYOTA	202
1985064030	TOYOTA	230
1985064031	TOYOTA	230
1985064031B	TOYOTA	230
1985064050	TOYOTA	518
1985064070	TOYOTA	444
1985067020	TOYOTA	449
1985067030	TOYOTA	449
1985068010	DAIHATSU	162
1985068010	TOYOTA	162
1985068020	TOYOTA	430
1985068030	DAIHATSU	198
1985068030	TOYOTA	198
1985068040	DAIHATSU	210
1985068040	TOYOTA	210
1985068050	TOYOTA	470
1985068060	DAIHATSU	199
1985068060	TOYOTA	199
1985076020	TOYOTA	466
1985077010	TOYOTA	575
1985077011	TOYOTA	575
1985078010	TOYOTA	441
1985087303	DAIHATSU	493
1985087309	DAIHATSU	198
1985087309	TOYOTA	198
1985087701	DAIHATSU	522
1985087702	DAIHATSU	433
1985087703	DAIHATSU	520
1985087801	DAIHATSU	591
1985089101	DAIHATSU	572
1985089101	TOYOTA	572
1985A56010	HINO	472
1985A56012	HINO	428
1985A56021	HINO	198
1985A56022	HINO	198
1985A64060	HINO	199
1985A68060	HINO	199
1G91165510	KUBOTA	596
1G91165512	KUBOTA	596
1M2118B515AA	FORD/M.CRAFT	328
1N0218601	MAZDA	411
1N0318601	MAZDA	411
1P7324	CATERPILLAR	461
1P7324	KOMATSU	461
1P7912	CATERPILLAR	497
2117280200	FUJI	587
2130090028	PUCH	105
2130090028	STEYR	105
21N01	BRISK	112
21N51	BRISK	127
21R01	BRISK	112
21R06	BRISK	112
21R21	BRISK	110
21R22	BRISK	119
21R26	BRISK	121
21R51	BRISK	127
21R71	BRISK	120
233G	AC DELCO	172
239G	AC DELCO	557
241G	AC DELCO	146
243G	AC DELCO	563
2446328	KHD	101
245G	AC DELCO	120
247G	AC DELCO	121
250G	AC DELCO	159
25168651	OPEL / G.M.	458
2666103	PERKINS	241
2666104	PERKINS	242
2666108	PERKINS	241
2666A003	PERKINS	127
2666A004	PERKINS	560
26G	AC DELCO	101
27600323	IVECO	352
27G	AC DELCO	381
28G	AC DELCO	112
29G	AC DELCO	103
2S6Q6M090AA	FORD/M.CRAFT	350
2S6Q6M090BB	FORD/M.CRAFT	547
300	LITZ	105
304131R2	IHC	381
3054716R91	IHC	218
305794190002	MWM	105
3066620309	MITSUBISHI	492
3066651300	MITSUBISHI	485
3066651301	MITSUBISHI	485
3066657301	MITSUBISHI	487
30711006	VOLVO	350
30725069	VOLVO	537

30777311		
30777311	VOLVO	642
30816732	VOLVO	178
30862690	VOLVO	149
3086604104	MITSUBISHI	483
3086604105	MITSUBISHI	484
3086604709	MITSUBISHI	484
3092109	VOLVO	127
3094343	VOLVO	127
30G	AC DELCO	145
30L6600300	MITSUBISHI	594
30L6600301	MITSUBISHI	594
30L6600302	MITSUBISHI	594
30L6600400	MITSUBISHI	595
30L6600401	MITSUBISHI	595
30L6600402	MITSUBISHI	595
3116603101	MITSUBISHI	414
3116603104	MITSUBISHI	414
31216248	VOLVO	350
3136602100	MITSUBISHI	416
3136602109	MITSUBISHI	416
3136614300	MITSUBISHI	415
3136614301	MITSUBISHI	415
3136614302	MITSUBISHI	415
3136614700	MITSUBISHI	416
3136614701	MITSUBISHI	416
3166602100	MITSUBISHI	416
3166602109	MITSUBISHI	416
31812ZG50030	HONDA	202
31A6603100	MITSUBISHI	599
31A6603101	MITSUBISHI	599
31A6603102	MITSUBISHI	599
31G	AC DELCO	112
32017065	OPEL / G.M.	638
32017066	OPEL / G.M.	638
32017084	OPEL / G.M.	642
3252725	FORD/M.CRAFT	176
3287815	VOLVO	119
32A6607200	MITSUBISHI	527
32C9855808	MITSUBISHI	192
32G	AC DELCO	334
33G	AC DELCO	172
3446621300	MITSUBISHI	584
3446621301	MITSUBISHI	584
3446631300	MITSUBISHI	584
3446631301	MITSUBISHI	584
3446631302	MITSUBISHI	584
3448796	OPEL / G.M.	551
350G	AC DELCO	136
352G	AC DELCO	131
353G	AC DELCO	272
354G	AC DELCO	462
355G	AC DELCO	252
356G	AC DELCO	250
35710TS1	SINTEROM	241
357G	AC DELCO	132
358G	AC DELCO	239
359G	AC DELCO	149
363G	AC DELCO	148
365G	AC DELCO	275
366G	AC DELCO	273
3671027000	HYUNDAI	463
3671027010	HYUNDAI	463
3671027010	KIA	463
367102A100	HYUNDAI	531
367102A100	KIA	531
367102A200	HYUNDAI	531
367102A200	KIA	531
367102A700	HYUNDAI	619
367102A700	KIA	619
367102F000	HYUNDAI	617
367102F000	KIA	617
367102F100	HYUNDAI	613
367102F100	KIA	613
367103A000	HYUNDAI	631
367103A000	KIA	631
3671042000	HYUNDAI	192
3671042000	KIA	170
3671042010	HYUNDAI	170
3671042010	KIA	170
3671042020	HYUNDAI	519
3671042020	KIA	170
3671042021	HYUNDAI	170
3671042021	KIA	170
3671042060	HYUNDAI	170
3671042060	KIA	170
3671042500	HYUNDAI	231
3671042500	KIA	231
3671042500	MITSUBISHI	231
3671042510	HYUNDAI	315
367104A000	HYUNDAI	541
367104A000	KIA	541

367104A100		
367104A100	HYUNDAI	541
367104A100	KIA	541
367104A710	HYUNDAI	619
367104A710	KIA	619
367104X900	KIA	612
367G	AC DELCO	150
37G	AC DELCO	331
3940685	SEAT	557
3C3Z12A342AA	FORD/M.CRAFT	543
3M5Q6M090AB	FORD/M.CRAFT	537
3M5Q6M090AC	FORD/M.CRAFT	537
3S9624X	CATERPILLAR	461
3S9624X	KOMATSU	461
3T8705	CATERPILLAR	532
3T8706	CATERPILLAR	495
3T9561	CATERPILLAR	497
3T9562	CATERPILLAR	461
3T9562	KOMATSU	461
4025139	FORD/M.CRAFT	175
41N71	BRISK	553
4221168	FIAT	244
4232052	FIAT	244
4300425	OPEL / G.M.	325
4300615	OPEL / G.M.	325
4393814	FIAT	557
4393814	LANCIA	110
4402945	OPEL / G.M.	148
4403145	OPEL / G.M.	129
4434918	FORD/M.CRAFT	175
4474413	FIAT	119
46072001	ALFA ROMEO	110
46072004F	VM MOTORI	567
46072007F	VM MOTORI	329
46072010F	VM MOTORI	610
46072012F	CHRYSLER	637
46072012F	VM MOTORI	637
46072017F	CHRYSLER	637
46072017F	VM MOTORI	637
46072020F	VM MOTORI	642
4612191	FORD/M.CRAFT	246
46447610	FIAT	137
46447610	LANCIA	137
46451951	ALFA ROMEO	272
46451951	FIAT	272
46451951	LANCIA	272
46751764	FIAT	311
46754154	ALFA ROMEO	239
46754154	FIAT	239
46754154	LANCIA	239
46779614	FIAT	351
46792355	FIAT	340
46792359	FIAT	340
46796050	FIAT	351
4714294	FIAT	557
4714294	LANCIA	110
4724603	FIAT	244
4724604	FIAT	244
4729585	FIAT	557
4729585	IVECO	557
4729585	KHD	557
4729585	LANCIA	557
4729595	ALFA ROMEO	557
4754011	FIAT	557
4754011	LANCIA	110
4774412	FIAT	557
4774413	FIAT	119
4774413	IVECO	119
4774413	LANCIA	119
4781356	FIAT	119
4781356	IVECO	119
4781356	KHD	119
4781356	LANCIA	119
4841294	IVECO	119
484906	LANCIA	337
4849406	ALFA ROMEO	119
4849406	FIAT	345
4849406	IVECO	345
4849406	LANCIA	345
486918140A	MAZDA	494
490361051	KAWASAKI	591
4C3Z12A342AA	FORD/M.CRAFT	540
4N360	CATERPILLAR	495
4N360X	CATERPILLAR	495
4S7824	CATERPILLAR	461
4S7824	KOMATSU	461
4U3Q6M090AA	FORD/M.CRAFT	353
4U3Q6M090AB	FORD/M.CRAFT	353
4U3Q6M090BB	FORD/M.CRAFT	353
4U3QAA	FORD/M.CRAFT	353
5001001587	RENAULT	557
50010058978	RENAULT	554

5001829283		
5001829283	RENAULT	217
5001848095	RENAULT	136
500303569	FIAT	136
500316493	FIAT	136
500316493	IVECO	136
500351992	FIAT	352
500351992	IVECO	352
5007956	FORD/M.CRAFT	175
500GG93893040	AC DELCO	112
501GG93893041	AC DELCO	103
5023129	FORD/M.CRAFT	192
5023133	FORD/M.CRAFT	176
5023372	FORD/M.CRAFT	111
5031006	FORD/M.CRAFT	111
503GG93893043	AC DELCO	557
504GG93893044	AC DELCO	564
505GG93893045	AC DELCO	217
506GG93893046	AC DELCO	553
507GG93893047	AC DELCO	110
5080046AA	CHRYSLER	143
5080047AA	CHRYSLER	143
5080047AB	CHRYSLER	143
508GG93893048	AC DELCO	112
509GG93893049	AC DELCO	127
510GG93893050	AC DELCO	562
5117592AA	CHRYSLER	143
511GG93893051	AC DELCO	557
512GG93893052	AC DELCO	119
513GG93893053	AC DELCO	101
5141702	FIAT	245
517GG93893057	AC DELCO	172
518GG93893058	AC DELCO	158
519GG93893059	AC DELCO	198
520GG93893060	AC DELCO	183
521GG93893061	AC DELCO	203
522GG93893062	AC DELCO	184
523GG93893063	AC DELCO	176
525GG93893065	AC DELCO	128
526GG93893066	AC DELCO	110
527GG93893067	AC DELCO	561
5414326	CITROËN	564
5414326	PEUGEOT	564
5415813	CITROËN	217
5415813	FIAT	217
5415813	PEUGEOT	217
5460556	CITROËN	564
5460556	PEUGEOT	564
5477234	CITROËN	564
5477234	PEUGEOT	564
5491387	CITROËN	564
5491387	PEUGEOT	564
5493206	FIAT	557
5493206	LANCIA	110
5500842	FIAT	564
5500842	LANCIA	564
5500842	PEUGEOT	564
55187863	FIAT	340
55187863	OPEL / G.M.	340
55200755	ALFA ROMEO	632
55200755	FIAT	632
55200755	LANCIA	632
55200817	FIAT	605
55208177	ALFA ROMEO	607
55210051	ALFA ROMEO	616
55210051	FIAT	616
55210051	LANCIA	616
5550842	CITROËN	564
55564162	OPEL / G.M.	632
55564219	OPEL / G.M.	630
5613680	OPEL / G.M.	318
5613738	OPEL / G.M.	459
5614017	OPEL / G.M.	457
5614215	OPEL / G.M.	381
5614216	OPEL / G.M.	112
5614217	OPEL / G.M.	103
5614218	OPEL / G.M.	145
5614219	OPEL / G.M.	112
5614220	OPEL / G.M.	334
5614221	OPEL / G.M.	172
58000121	NISSAN	567
5814100233	ISUZU	481
5814100400	ISUZU	526
5814100440	ISUZU	475
5814100450	ISUZU	479
5814100552	ISUZU	478
5814100563	ISUZU	473
5814100572	ISUZU	478
5814100573	ISUZU	177
5814100583	ISUZU	473
5932565882	PEUGEOT	217
5950464	FIAT	557

5950464		
5950464	LANCIA	110
5951861	FIAT	557
5951879	FIAT	557
5951879	IVECO	119
5951881	FIAT	110
5951881	LANCIA	110
5951882	FIAT	119
5951882	LANCIA	119
5954839	OPEL / G.M.	608
596012	PEUGEOT	350
596019	CITROËN	350
596032	CITROËN	128
596032	PEUGEOT	128
596034	CITROËN	139
596034	PEUGEOT	139
596035	CITROËN	141
596035	PEUGEOT	141
596036	CITROËN	173
596036	PEUGEOT	173
596038	CITROËN	238
596038	PEUGEOT	238
596039	CITROËN	332
596039	PEUGEOT	332
596040	CITROËN	230
596040	PEUGEOT	230
596041	CITROËN	272
596041	PEUGEOT	272
596064	CITROËN	537
596064	PEUGEOT	537
596065	CITROËN	537
596065	PEUGEOT	537
596066	CITROËN	132
596066	PEUGEOT	132
596067	CITROËN	132
596067	PEUGEOT	132
596069	CITROËN	131
596076	PEUGEOT	353
596076	PEUGEOT	353
596077	CITROËN	353
596078	CITROËN	547
596078	PEUGEOT	547
596079	CITROËN	547
596079	PEUGEOT	547
596088	CITROËN	246
596088	PEUGEOT	246
596089	CITROËN	246
596089	PEUGEOT	246
596099	CITROËN	604
596099	PEUGEOT	604
5960A0	CITROËN	604
5960A0	PEUGEOT	604
5960A3	PEUGEOT	352
5960A4	CITROËN	352
5960A4	PEUGEOT	352
5960E6	CITROËN	614
5960E6	PEUGEOT	614
5960E7	CITROËN	640
5960E7	PEUGEOT	640
5960E9	CITROËN	350
5960F4	CITROËN	537
5960F4	PEUGEOT	537
5960G6	CITROËN	604
5960G6	PEUGEOT	604
5960K4	PEUGEOT	352
5960L4	CITROËN	616
5960L4	PEUGEOT	616
596105	CITROËN	217
596105	PEUGEOT	217
596122	CITROËN	217
596122	PEUGEOT	217
596135	PEUGEOT	217
596139	CITROËN	110
596139	PEUGEOT	110
596140	CITROËN	111
596140	PEUGEOT	557
596153	CITROËN	110
596153	PEUGEOT	110
596154	CITROËN	119
596154	PEUGEOT	557
596157	CITROËN	110
596157	PEUGEOT	110
596158	CITROËN	111
596158	PEUGEOT	557
596195	CITROËN	568
596195	PEUGEOT	568
5961A3	PEUGEOT	352
5961A4	PEUGEOT	352
5961K4	PEUGEOT	352
5962008	CITROËN	110
596203	PEUGEOT	146
59621P	CITROËN	270

59621P		
59621P	PEUGEOT	270
59621Q	CITROËN	270
59621Q	PEUGEOT	270
59621R	CITROËN	145
59621S	CITROËN	562
59621T	CITROËN	119
59621V	CITROËN	110
59621W	CITROËN	120
59621X	CITROËN	341
59621Y	CITROËN	121
59621Z	CITROËN	112
59621Z	PEUGEOT	112
59622Y	PEUGEOT	130
59622Z	CITROËN	130
59622Z	PEUGEOT	130
596235	PEUGEOT	110
59623C	CITROËN	132
59623C	PEUGEOT	132
59623E	CITROËN	132
59623E	PEUGEOT	132
59623H	CITROËN	146
59623H	PEUGEOT	146
59623J	CITROËN	146
59623J	PEUGEOT	146
59624J	CITROËN	153
59624J	PEUGEOT	153
59624K	CITROËN	147
59624K	PEUGEOT	147
59624L	CITROËN	150
59624L	PEUGEOT	150
59624Z	PEUGEOT	136
596258	CITROËN	111
59625A	CITROËN	136
596274	CITROËN	110
596274	PEUGEOT	110
59627A	PEUGEOT	146
59627F	CITROËN	132
59627F	PEUGEOT	132
59627G	CITROËN	132
59627G	PEUGEOT	132
59627Z	CITROËN	178
59627Z	PEUGEOT	178
5962C7	CITROËN	217
5962C7	PEUGEOT	217
5962J2	CITROËN	121
5962J2	PEUGEOT	121
5962J3	CITROËN	129
5962J3	CITROËN	563
5962J3	PEUGEOT	129
5962J4	CITROËN	111
5962J4	PEUGEOT	111
5962J5	CITROËN	110
5962J5	PEUGEOT	145
5962J6	CITROËN	110
5962J6	PEUGEOT	110
5962J7	CITROËN	112
5962J7	PEUGEOT	112
5962K5	CITROËN	110
5962K5	PEUGEOT	110
5962R8	CITROËN	111
5962R8	PEUGEOT	111
5962S8	CITROËN	111
5962S8	PEUGEOT	111
5962T1	CITROËN	111
5962T1	PEUGEOT	111
5962T2	CITROËN	341
5962T2	PEUGEOT	341
5962T3	CITROËN	111
5962T3	PEUGEOT	111
5962T7	CITROËN	120
5962T7	PEUGEOT	120
5962W2	CITROËN	130
5962W2	PEUGEOT	130
5962W3	CITROËN	130
5962W3	PEUGEOT	130
5962W8	CITROËN	110
5962W8	PEUGEOT	110
5962X1	CITROËN	557
5962X1	PEUGEOT	111
5973752	FIAT	110
5973752	LANCIA	110
6001545515	RENAULT	252
6008151340	KOMATSU	467
6008152310	KOMATSU	583
6008152320	KOMATSU	583
6008152650	KOMATSU	583
6008152660	KOMATSU	583
6048827	FORD/M.CRAFT	217
60507123	ALFA ROMEO	127
60507123	FIAT	127
6054330901	HINO	225

605794100004		
605794100004	MWM	552
605794110003	MWM	101
605794120003	MWM	105
605794120009	MWM	101
60596245	ALFA ROMEO	110
60596245	FIAT	111
60617002	ALFA ROMEO	152
60617002	FIAT	152
60617002	LANCIA	152
6063505	FORD/M.CRAFT	557
6075812	FORD/M.CRAFT	562
60812292	FIAT	110
60812292	LANCIA	110
60814613	ALFA ROMEO	272
60814613	FIAT	272
60815294	FIAT	327
60816139	ALFA ROMEO	272
60816139	FIAT	272
60G	AC DELCO	458
6110132511	KOMATSU	583
6132244	FORD/M.CRAFT	562
6132246	FORD/M.CRAFT	562
6154593	FORD/M.CRAFT	111
61617002	FIAT	152
61617002	LANCIA	152
6163811	FORD/M.CRAFT	120
61G	AC DELCO	627
622000730014	MWM	105
6301330010	HINO	524
6301330011	HINO	524
6370601	VW / AUDI	101
64153	LUCAS / DELPHI	112
64154	LUCAS / DELPHI	110
6601590001	MERC. BENZ	335
6601590201	MERC. BENZ	335
6601590201	SMART (MCC)	335
6611593001	MERC. BENZ	139
6641590001	SSANG YONG	542
6641590101	SSANG YONG	542
6651590001	MERC. BENZ	542
6651590001	SSANG YONG	542
6651590101	SSANG YONG	542
6G9Q6M090AA	FORD/M.CRAFT	604
7029585	FIAT	557
7072673	FORD/M.CRAFT	111
7088988	FORD/M.CRAFT	120
710348R1	IHC	101
710778R3	IHC	101
71713981	FIAT	327
71719015	FIAT	110
71734087	FIAT	272
71735458	FIAT	239
71735460	FIAT	129
71735461	FIAT	110
71735462	FIAT	136
71735464	FIAT	311
75492325	CITROËN	564
75492325	PEUGEOT	564
758000060	NISSAN	110
76226740	FIAT	110
7632587	FIAT	332
7632587	IVECO	332
7632587	LANCIA	332
7700100558	RENAULT	148
7700100586	RENAULT	149
7700100635	RENAULT	252
7700103674	RENAULT	250
7700105290	RENAULT	147
7700111323	RENAULT	462
7700111940	RENAULT	252
7700662199	RENAULT	557
7700673874	RENAULT	557
7700701130	RENAULT	119
7700704185	RENAULT	121
7700715768	RENAULT	119
7700733076	RENAULT	119
7700734956	RENAULT	121
7700741144	RENAULT	119
7700854538	RENAULT	341
7700855865	RENAULT	121
7700856238	RENAULT	121
7700856292	RENAULT	341
7700858208	RENAULT	150
7700860796	RENAULT	150
7700861906	RENAULT	150
7700867002	RENAULT	147
7700867617	RENAULT	178
7700874336	RENAULT	147
7701029762	RENAULT	119
7701035956	RENAULT	345
7701039387	RENAULT	348

7701040208		
7701040208	RENAULT	129
7701052949	RENAULT	608
7701057806	RENAULT	608
7701058142	RENAULT	504
7701349475	RENAULT	119
7701349943	RENAULT	121
7701349949	RENAULT	341
7701414072	RENAULT	110
7701414076	RENAULT	557
7701414077	RENAULT	112
7701414078	RENAULT	562
7701414079	RENAULT	145
7701414080	RENAULT	110
7701414081	RENAULT	120
7701414083	RENAULT	563
7701414084	RENAULT	127
7701414086	RENAULT	110
7701414088	RENAULT	112
7701414089	RENAULT	563
7701414107	RENAULT	139
7701414108	RENAULT	128
7701414123	RENAULT	111
7701414157	RENAULT	139
7701414162	RENAULT	111
7702960	FIAT	110
773592	ALFA ROMEO	110
7735920	ALFA ROMEO	110
7735920	FIAT	110
7735920	LANCIA	110
77359200	FIAT	111
77359200	LANCIA	111
7777837	FIAT	129
7786869	BMW	302
7788957	BMW	303
7801414077	RENAULT	112
7801414088	RENAULT	112
785F6M090BA	FORD/M.CRAFT	557
785F6M090CB	FORD/M.CRAFT	557
786B6M090CA	FORD/M.CRAFT	557
78GB6M090BA	FORD/M.CRAFT	217
78GB6M090CA	FORD/M.CRAFT	557
7932563970	RENAULT	217
7932563970	SAVIEM	217
7932564528	CITROËN	111
7932564528	PEUGEOT	111
7932565882	PEUGEOT	217
7932567619	CITROËN	217
7932567619	PEUGEOT	217
7932567717	CITROËN	111
7932567717	PEUGEOT	111
7932567717	RENAULT	119
7932567718	CITROËN	111
7932567718	PEUGEOT	557
795F6M090AA	FORD/M.CRAFT	561
795F6M090BA	FORD/M.CRAFT	129
795F6M090CA	FORD/M.CRAFT	561
80002	BOSCH (USA)	103
80003	BOSCH (USA)	103
80004	BOSCH (USA)	217
80005	BOSCH (USA)	217
80006	BOSCH (USA)	145
80007	BOSCH (USA)	110
80008	BOSCH (USA)	111
80009	BOSCH (USA)	139
80010	BOSCH (USA)	112
80011	BOSCH (USA)	140
80012	BOSCH (USA)	153
80013	BOSCH (USA)	141
80014	BOSCH (USA)	183
80015	BOSCH (USA)	176
80016	BOSCH (USA)	172
80017	BOSCH (USA)	185
80018	BOSCH (USA)	201
80019	BOSCH (USA)	204
80020	BOSCH (USA)	175
80021	BOSCH (USA)	444
80024	BOSCH (USA)	318
80027	BOSCH (USA)	334
80028	BOSCH (USA)	271
80030	BOSCH (USA)	103
80031	BOSCH (USA)	139
80033	BOSCH (USA)	331
80034	BOSCH (USA)	458
80036	BOSCH (USA)	143
80037	BOSCH (USA)	543
80038	BOSCH (USA)	546
80040	BOSCH (USA)	561
81P71	BRISK	218
8200012099	RENAULT	250
8200090817	RENAULT	121
8200421091	RENAULT	153

8200423224		
8200423224	RENAULT	148
8200423227	RENAULT	148
8200434855	RENAULT	462
8200445627	RENAULT	250
8200464077	RENAULT	462
8200490950	RENAULT	462
8200517313	RENAULT	250
8200561251	RENAULT	603
8200682592	DACIA	628
8200682592	RENAULT	628
8200787721	RENAULT	252
8200794920	DACIA	629
8200794920	RENAULT	629
829857	VOLVO	119
829859	VOLVO	568
834019	IFA	112
83956253	FORD/M.CRAFT	241
83BB6M090A1A	FORD/M.CRAFT	110
83BB6M090A2A	FORD/M.CRAFT	110
840643	VOLVO	557
84BB6M090AA	FORD/M.CRAFT	111
84FF6M090B1A	FORD/M.CRAFT	562
84FF6M090B2A	FORD/M.CRAFT	562
84FF6M091BA	FORD/M.CRAFT	562
854997100	SAVIEM	217
8631607	VOLVO	353
8653698	VOLVO	537
8653880	FORD/M.CRAFT	638
8653880	VOLVO	638
8671004016	RENAULT	112
8671004017	RENAULT	129
8671004018	RENAULT	119
870325	VOLVO	101
870680	VOLVO	217
870681	VOLVO	549
870846	VOLVO	217
88900066	FIAT	218
88900066	LANCIA	218
88900589	OPEL / G.M.	331
88900715	OPEL / G.M.	143
88900716	OPEL / G.M.	152
88900717	OPEL / G.M.	310
88900718	OPEL / G.M.	142
88900719	OPEL / G.M.	335
88900720	OPEL / G.M.	138
88900721	OPEL / G.M.	238
88900722	OPEL / G.M.	153
88900723	OPEL / G.M.	112
88900724	OPEL / G.M.	140
88900725	OPEL / G.M.	122
88900726	OPEL / G.M.	130
88900727	OPEL / G.M.	141
88900728	OPEL / G.M.	122
88900729	OPEL / G.M.	137
88900730	OPEL / G.M.	557
88900731	OPEL / G.M.	145
88900732	OPEL / G.M.	562
88900733	OPEL / G.M.	110
88900734	OPEL / G.M.	119
88900735	OPEL / G.M.	563
88900736	OPEL / G.M.	110
88900737	OPEL / G.M.	120
88900738	OPEL / G.M.	128
88900739	OPEL / G.M.	172
88900740	OPEL / G.M.	121
88900741	OPEL / G.M.	139
88900742	OPEL / G.M.	110
88900743	OPEL / G.M.	159
88BB6M090AA	FORD/M.CRAFT	111
890X6M090UA	FORD/M.CRAFT	111
8941337590	ISUZU	325
8941337591	ISUZU	325
8941337592	ISUZU	325
8941337593	ISUZU	325
8941337594	ISUZU	325
8941337595	ISUZU	325
8941337596	ISUZU	325
8941337597	ISUZU	325
8941337598	ISUZU	465
8941353773	ISUZU	527
8941353774	ISUZU	527
8941390352	ISUZU	527
8941401152	ISUZU	482
8941401153	ISUZU	325
8941444120	ISUZU	159
8941444121	ISUZU	159
8941722230	ISUZU	474
8941751580	ISUZU	325
8941751581	CHRYSLER	325
8941751581	ISUZU	325
8942217193	ISUZU	172

8942414490		
8942414490	ISUZU	172
8942414491	ISUZU	172
894241490	ISUZU	172
8942496921	ISUZU	172
8942555880	ISUZU	172
8943197001	ISUZU	159
8943197002	ISUZU	159
8943349000	ISUZU	474
8943876121	ISUZU	507
8943907774	ISUZU	574
8944023030	ISUZU	174
8944023031	ISUZU	174
8944392180	ISUZU	480
8944819720	ISUZU	173
8970283690	ISUZU	464
8970337610	ISUZU	527
8970437440	ISUZU	507
8970440370	ISUZU	507
8970736410	ISUZU	325
8970805540	ISUZU	237
8971065491	ISUZU	593
8971065494	ISUZU	593
8971436741	ISUZU	221
8972108182	ISUZU	323
8972262022	ISUZU	546
8973260460	ISUZU	625
8973263052	ISUZU	306
8973649680	ISUZU	627
8973649681	ISUZU	627
8973899050	ISUZU	323
8980133920	ISUZU	625
8981748980	ISUZU	625
89900725	OPEL / G.M.	111
89FF6M090AA	FORD/M.CRAFT	120
89FF6M091AA	FORD/M.CRAFT	120
8C3Z12A342A	FORD/M.CRAFT	540
8G	AC DELCO	318
90003450	OPEL / G.M.	551
90019495	OPEL / G.M.	553
90040991	OPEL / G.M.	562
9004100280	CITROËN	563
90051950	OPEL / G.M.	557
90093897	OPEL / G.M.	557
90093897	VAUXHALL	557
90166155	OPEL / G.M.	122
90210824	DAEWOO	110
90210824	OPEL / G.M.	110
90210824	VAUXHALL	110
90464737	OPEL / G.M.	330
90487858	OPEL / G.M.	128
90501008	OPEL / G.M.	103
90501016	OPEL / G.M.	103
90510924	OPEL / G.M.	122
90540864	OPEL / G.M.	128
90569338	OPEL / G.M.	275
90801124105	MAN	101
90801124111	MAN	105
910X6M090AA	FORD/M.CRAFT	121
910X6M090BA	FORD/M.CRAFT	557
9110724	OPEL / G.M.	153
9110945	OPEL / G.M.	148
9111145	OPEL / G.M.	129
91153919	OPEL / G.M.	152
9118201	OPEL / G.M.	275
9150771580	TALBOT	110
91507718	CITROËN	111
91507718	PEUGEOT	111
9150771880	TALBOT	110
9150771980	TALBOT	110
9150860280	PEUGEOT	110
91508610	CITROËN	111
91508610	PEUGEOT	111
9150861080	PEUGEOT	110
91521849	CITROËN	111
91521849	PEUGEOT	111
9152184980	PEUGEOT	110
9152191880	TALBOT	110
91536646	CITROËN	110
91536646	PEUGEOT	110
9153664680	PEUGEOT	110
9153891099	CITROËN	563
9196669	OPEL / G.M.	320
93010500	CITROËN	568
93010500	PEUGEOT	568
9301050080	TALBOT	568
93161575	OPEL / G.M.	603
93171875	OPEL / G.M.	238
93178225	OPEL / G.M.	320
93178411	OPEL / G.M.	340
93180295	OPEL / G.M.	239
93183739	OPEL / G.M.	237

93183990		
93183990	OPEL / G.M.	330
93186025	OPEL / G.M.	221
93187927	OPEL / G.M.	323
93190433	OPEL / G.M.	605
93191771	OPEL / G.M.	632
93191771	SAAB	632
93193804	OPEL / G.M.	351
93193804	VAUXHALL	351
93198468	OPEL / G.M.	603
93BB6M090A2A	FORD/M.CRAFT	111
93FF6M090AA	FORD/M.CRAFT	120
94133759	ISUZU	325
94133759	OPEL / G.M.	465
94140115	ISUZU	325
94140115	OPEL / G.M.	325
94175158	ISUZU	325
94175158	OPEL / G.M.	325
94319700	OPEL / G.M.	159
94402303	OPEL / G.M.	174
94422171	OPEL / G.M.	172
944221719	OPEL / G.M.	172
9443612053	BOSCH	175
94439218	OPEL / G.M.	172
94481972	OPEL / G.M.	173
94DD6M090AA	FORD/M.CRAFT	111
95493206	CITROËN	111
95493206	PEUGEOT	111
95517032090	PORSCHE	602
95534788	CITROËN	557
95534788	PEUGEOT	557
9553478880	TALBOT	110
95943206	PEUGEOT	119
95DD6M090AA	FORD/M.CRAFT	152
95VW6M090AA	FORD/M.CRAFT	153
95VW6M090AB	FORD/M.CRAFT	153
96009783	CITROËN	129
96009783	PEUGEOT	129
9607038880	CITROËN	563
96076258	CITROËN	563
96076258	PEUGEOT	129
96104689	CITROËN	111
96104689	PEUGEOT	111
96141678	CITROËN	111
96141678	PEUGEOT	111
96165724	CITROËN	111
96165724	FIAT	111
96165724	LANCIA	111
96165724	PEUGEOT	111
9616572480	FIAT	146
9616572480	PEUGEOT	111
96165734	CITROËN	130
96165734	PEUGEOT	130
96236383	CITROËN	132
96236383	PEUGEOT	132
9623638380	FIAT	132
9623638380	LANCIA	132
9631658980	CITROËN	130
9631658980	FIAT	131
9631658980	PEUGEOT	130
9633214380	CITROËN	146
9633214380	FIAT	146
9633214380	PEUGEOT	146
9637469980	CITROËN	350
9637469980	PEUGEOT	350
96389858	CITROËN	132
96389858	PEUGEOT	132
9638985980	FIAT	132
96440144	DAEWOO	639
96440144	OPEL / G.M.	639
9651029780	FIAT	132
9651029880	FIAT	131
9651583680	FIAT	537
9683195280	CITROËN	614
9683195280	PEUGEOT	614
96FF6M090AA	FORD/M.CRAFT	138
96FF6M090AB	FORD/M.CRAFT	138
96FF6M090BA	FORD/M.CRAFT	138
96FF6M090BB	FORD/M.CRAFT	138
96FF6M090CA	FORD/M.CRAFT	138
97044037	OPEL / G.M.	173
97080554	OPEL / G.M.	237
97080554	VAUXHALL	237
97127646	OPEL / G.M.	608
97143674	OPEL / G.M.	221
97210818	OPEL / G.M.	323
97226202	OPEL / G.M.	546
97326305	OPEL / G.M.	306
97357290	OPEL / G.M.	608
97357290	SAAB	608
97358626	OPEL / G.M.	323
97364968	OPEL / G.M.	627

97389905		
97389905	OPEL / G.M.	323
97464737	OPEL / G.M.	320
975331	FIAT	167
975331	LANCIA	167
975411001	HANOMAG	105
980611	FIAT	168
9825119450	ISUZU	490
9825119570	ISUZU	171
9825119640	ISUZU	171
9825119650	ISUZU	413
9825119770	ISUZU	440
9825119780	ISUZU	171
9825119781	ISUZU	171
9825119782	ISUZU	171
9825119783	ISUZU	171
9825119790	ISUZU	413
9825119940	ISUZU	490
9825139280	ISUZU	319
9825139281	ISUZU	319
9825139282	ISUZU	319
9825139283	ISUZU	319
9825139284	ISUZU	319
9825139285	ISUZU	319
9825139286	ISUZU	319
9825139287	ISUZU	319
9825139288	ISUZU	319
9825139289	ISUZU	319
9825139550	ISUZU	413
9825139590	ISUZU	413
9825139591	ISUZU	413
9825139592	ISUZU	413
9825139593	ISUZU	413
9825139594	ISUZU	413
98459883	FIAT	129
98459883	IVECO	129
98462490	FIAT	348
98462490	IVECO	348
98462492	FIAT	337
98462492	IVECO	337
98462492	LANCIA	337
98498630	FIAT	129
98498630	IVECO	129
995MJ	BERU	459
99FF6M090AA	FORD/M.CRAFT	138
9G	AC DELCO	459
9H4577	CATERPILLAR	461
9H4577	KOMATSU	461
9N0194	CATERPILLAR	532
9N194X	CATERPILLAR	497
9S516M090AA	FORD/M.CRAFT	351
9X2Q6M090AC	FORD/M.CRAFT	640
A0001590401	MERC. BENZ	566
A0001590601	MERC. BENZ	101
A0001592401	MERC. BENZ	101
A0001592501	MERC. BENZ	103
A0001592601	MERC. BENZ	103
A0001592701	MERC. BENZ	142
A0001594101	MERC. BENZ	218
A0001595001	MERC. BENZ	305
A0001597501	MERC. BENZ	145
A0001597701	MERC. BENZ	110
A0001598101	MERC. BENZ	145
A0001598201	MERC. BENZ	568
A0001598301	MERC. BENZ	145
A0001599001	MERC. BENZ	103
A0001599101	MERC. BENZ	565
A0011590001	MERC. BENZ	139
A0011590401	MERC. BENZ	566
A0011591401	MERC. BENZ	623
A0011591501	MERC. BENZ	140
A0011591601	MERC. BENZ	140
A0011591701	MERC. BENZ	139
A0011592001	MERC. BENZ	141
A0011592101	MERC. BENZ	141
A0011592201	MERC. BENZ	111
A0011592501	MERC. BENZ	218
A0011592601	MERC. BENZ	144
A0011592701	MERC. BENZ	142
A0011592801	MERC. BENZ	143
A0011593501	MERC. BENZ	111
A0011593601	MERC. BENZ	139
A0011593701	MERC. BENZ	143
A0011593801	MERC. BENZ	143
A0011594201	MERC. BENZ	143
A0011594601	MERC. BENZ	342
A0011594601	SMART (MCC)	342
A0011594801	MERC. BENZ	143
A0011594901	MERC. BENZ	143
A0011595001	MERC. BENZ	305
A0011595101	MERC. BENZ	633
A0011595201	MERC. BENZ	304

A0011595601		
A0011595601	MERC. BENZ	618
A0011595701	MERC. BENZ	621
A0011595801	MERC. BENZ	621
A0011596601	MERC. BENZ	621
A0011596801	MERC. BENZ	618
A0011597101	MERC. BENZ	305
A0011599601	MERC. BENZ	139
A5000041358	MAN	241
A6601590001	MERC. BENZ	335
A6601590201	MERC. BENZ	335
A6641590001	SSANG YONG	542
A6641590101	SSANG YONG	542
A6651590001	MERC. BENZ	542
A6651590001	SSANG YONG	542
A6651590101	SSANG YONG	542
ADIN72520	KHD	105
ADU9830	ROVER	110
AG28	CHAMPION	101
AV6Q6M090BA	FORD/M.CRAFT	614
B001	HKT	101
B024	HKT	555
B026	HKT	551
B029	HKT	217
B031	HKT	553
B034	HKT	127
B049	HKT	127
B053	HKT	561
B054	HKT	565
B062	HKT	219
B067	HKT	144
B072	HKT	120
B074	HKT	135
B076	HKT	121
B077	HKT	153
B078	HKT	139
B080	HKT	112
B081	HKT	110
B082	HKT	141
B083	HKT	147
B084	HKT	137
B085	HKT	150
B086	HKT	152
B087	HKT	130
B088	HKT	138
B089	HKT	132
B090	HKT	274
B092	HKT	271
B094	HKT	148
B095	HKT	140
B096	HKT	149
B097	HKT	136
B098	HKT	275
B099	HKT	143
B09H7631	KHD	101
B100	HKT	330
B101	HKT	246
B102	HKT	252
B103	HKT	462
B104	HKT	238
B105	HKT	273
B106	HKT	350
B107	HKT	320
B108	HKT	272
B109	HKT	239
B110	HKT	463
B111	HKT	310
B113	HKT	270
B114	HKT	335
B116	HKT	250
B118	HKT	312
B119	HKT	311
B120	HKT	541
B121	HKT	542
B122	HKT	351
B123	HKT	547
B124	HKT	604
B125	HKT	340
B126	HKT	531
B128	HKT	352
B131	HKT	537
B19N	GLAS	557
B20N	GLAS	557
B22N	GLAS	557
B23R	GLAS	119
B24SR	GLAS	127
B26SR	GLAS	121
B27SR	GLAS	120
B29SR	GLAS	110
B30SR	GLAS	345
B31SR	GLAS	145
B32R	GLAS	119

B3N		
B3N	GLAS	564
B40	GLAS	103
B41SR	GLAS	139
B44SR	GLAS	128
B48R	GLAS	121
B4N	GLAS	553
B5N	GLAS	551
BK3Q6M090AB	FORD/M.CRAFT	601
BO15H7633	KHD	101
BS516M090AA	FORD/M.CRAFT	616
CH101	CHAMPION	179
CH102	CHAMPION	188
CH103	CHAMPION	203
CH104	CHAMPION	199
CH105	CHAMPION	422
CH108	CHAMPION	413
CH110	CHAMPION	172
CH117	CHAMPION	187
CH121	CHAMPION	198
CH128	CHAMPION	190
CH129	CHAMPION	193
CH130	CHAMPION	588
CH132	CHAMPION	204
CH133	CHAMPION	162
CH137	CHAMPION	119
CH139	CHAMPION	241
CH144	CHAMPION	487
CH147	CHAMPION	563
CH154	CHAMPION	205
CH156	CHAMPION	139
CH157	CHAMPION	159
CH158	CHAMPION	173
CH159	CHAMPION	128
CH160	CHAMPION	112
CH161	CHAMPION	189
CH162	CHAMPION	192
CH163	CHAMPION	111
CH164	CHAMPION	560
CH166	CHAMPION	272
CH167	CHAMPION	137
CH168	CHAMPION	130
CH169	CHAMPION	150
CH170	CHAMPION	132
CH171	CHAMPION	153
CH172	CHAMPION	149
CH173	CHAMPION	121
CH174	CHAMPION	348
CH175	CHAMPION	140
CH176	CHAMPION	139
CH177	CHAMPION	141
CH178	CHAMPION	135
CH179	CHAMPION	178
CH180	CHAMPION	329
CH181	CHAMPION	152
CH182	CHAMPION	318
CH184	CHAMPION	462
CH185	CHAMPION	131
CH186	CHAMPION	180
CH187	CHAMPION	317
CH188	CHAMPION	174
CH189	CHAMPION	146
CH190	CHAMPION	330
CH191	CHAMPION	443
CH196	CHAMPION	273
CH200	CHAMPION	350
CH201	CHAMPION	547
CH202	CHAMPION	271
CH203	CHAMPION	238
CH204	CHAMPION	144
CH205	CHAMPION	138
CH206	CHAMPION	147
CH207	CHAMPION	275
CH208	CHAMPION	270
CH209	CHAMPION	311
CH210	CHAMPION	502
CH215	CHAMPION	310
CH216	CHAMPION	136
CH217	CHAMPION	148
CH218	CHAMPION	143
CH219	CHAMPION	142
CH221	CHAMPION	192
CH222	CHAMPION	239
CH223	CHAMPION	351
CH224	CHAMPION	340
CH225	CHAMPION	170
CH226	CHAMPION	463
CH227	CHAMPION	221
CH228	CHAMPION	335
CH229	CHAMPION	246
CH230	CHAMPION	514
CH231	CHAMPION	320

CH232		
CH232	CHAMPION	250
CH233	CHAMPION	252
CH234	CHAMPION	541
CH237	CHAMPION	331
CH238	CHAMPION	458
CH239	CHAMPION	539
CH240	CHAMPION	353
CH242	CHAMPION	175
CH243	CHAMPION	540
CH248	CHAMPION	333
CH252	CHAMPION	346
CH256	CHAMPION	231
CH258	CHAMPION	505
CH260	CHAMPION	178
CH263	CHAMPION	511
CH268	CHAMPION	537
CH269	CHAMPION	605
CH270	CHAMPION	352
CH271	CHAMPION	153
CH272	CHAMPION	312
CH273	CHAMPION	542
CH275	CHAMPION	344
CH28	CHAMPION	101
CH302	CHAMPION	202
CH304	CHAMPION	424
CH306	CHAMPION	325
CH32	CHAMPION	556
CH40	CHAMPION	381
CH44	CHAMPION	218
CH60	CHAMPION	184
CH600	CHAMPION	411
CH601	CHAMPION	237
CH602	CHAMPION	231
CH603	CHAMPION	323
CH607	CHAMPION	528
CH608	CHAMPION	449
CH61	CHAMPION	103
CH613	CHAMPION	410
CH614	CHAMPION	175
CH62	CHAMPION	127
CH63	CHAMPION	561
CH64	CHAMPION	564
CH65	CHAMPION	217
CH66	CHAMPION	553
CH68	CHAMPION	345
CH69	CHAMPION	112
CH70	CHAMPION	127
CH700	CHAMPION	300
CH701	CHAMPION	302
CH702	CHAMPION	301
CH703	CHAMPION	303
CH704	CHAMPION	304
CH705	CHAMPION	602
CH709	CHAMPION	305
CH77	CHAMPION	459
CH79	CHAMPION	129
CH80	CHAMPION	318
CH84	CHAMPION	334
CH87	CHAMPION	557
CH88	CHAMPION	110
CH90	CHAMPION	332
CH94	CHAMPION	158
CH95	CHAMPION	201
CH96	CHAMPION	185
CH97	CHAMPION	176
CH98	CHAMPION	183
CH99	CHAMPION	448
CIM12B	M. MARELLI	549
CIM14B	M. MARELLI	167
CIM15A	M. MARELLI	217
CIM15B	M. MARELLI	549
CIM1A	M. MARELLI	105
CIM4B	M. MARELLI	167
CIM7A	M. MARELLI	101
CP01	HKT	410
CP02	HKT	411
CP03	HKT	455
CP04	HKT	456
CP05	HKT	313
CP06	HKT	501
CP07	HKT	231
CP20	HKT	453
CP22	HKT	449
CP50	HKT	506
CP51	HKT	323
CP52	HKT	608
CP60	HKT	326
CP70	HKT	521
CP72	HKT	514
CP73	HKT	504
CTZ2U	M. MARELLI	245

CTZ3U		
CTZ3U	M. MARELLI	244
CTZ5U	M. MARELLI	241
CTZ6U	M. MARELLI	243
CY01	NGK	410
CY02	NGK	411
CY03	NGK	506
CY05	NGK	313
CY07	NGK	231
CY08	NGK	455
CY51	NGK	410
CY52	NGK	411
CY53	NGK	237
CY55	NGK	313
CY57	NGK	231
CY58	NGK	455
CZ101	NGK	300
CZ102	NGK	618
CZ104	NGK	538
CZ105	NGK	617
CZ106	NGK	618
CZ203	NGK	619
CZ22	NGK	323
CZ24	NGK	608
CZ251	NGK	620
CZ258	NGK	504
CZ302	NGK	621
CZ303	NGK	621
CZ304	NGK	622
CZ51	NGK	521
CZ71	NGK	504
D22	STELLA	101
D30	STELLA	105
D6070054A	VM MOTORI	642
DG001	DENSO	146
DG003	DENSO	131
DG004	DENSO	563
DG005	DENSO	153
DG006	DENSO	121
DG007	DENSO	138
DG008	DENSO	148
DG009	DENSO	147
DG010	DENSO	139
DG012	DENSO	112
DG101	DENSO	150
DG102	DENSO	137
DG104	DENSO	173
DG106	DENSO	141
DG107	DENSO	462
DG108	DENSO	325
DG109	DENSO	152
DG110	DENSO	144
DG111	DENSO	136
DG112	DENSO	252
DG113	DENSO	350
DG114	DENSO	176
DG115	DENSO	135
DG116	DENSO	132
DG117	DENSO	143
DG118	DENSO	275
DG119	DENSO	140
DG121	DENSO	273
DG122	DENSO	239
DG124	DENSO	159
DG125	DENSO	560
DG126	DENSO	250
DG127	DENSO	272
DG129	DENSO	311
DG130	DENSO	246
DG132	DENSO	332
DG133	DENSO	330
DG135	DENSO	101
DG137	DENSO	180
DG139	DENSO	539
DG140	DENSO	353
DG142	DENSO	320
DG143	DENSO	172
DG144	DENSO	310
DG145	DENSO	238
DG146	DENSO	175
DG155	DENSO	142
DG157	DENSO	189
DG159	DENSO	174
DG161	DENSO	270
DG170	DENSO	340
DG171	DENSO	351
DG172	DENSO	170
DG173	DENSO	463
DG174	DENSO	231
DG175	DENSO	458
DG176	DENSO	329
DG177	DENSO	300

DG178		
DG178	DENSO	302
DG180	DENSO	547
DG181	DENSO	537
DG182	DENSO	312
DG183	DENSO	344
DG184	DENSO	335
DG186	DENSO	221
DG187	DENSO	511
DG188	DENSO	542
DG189	DENSO	541
DG190	DENSO	301
DG191	DENSO	303
DG192	DENSO	304
DG193	DENSO	602
DG194	DENSO	305
DG195	DENSO	352
DG196	DENSO	605
DG197	DENSO	514
DG198	DENSO	192
DG200AL	NGK	101
DG202	DENSO	127
DG205	DENSO	230
DG207	DENSO	202
DG211	DENSO	205
DG213	DENSO	444
DG214	DENSO	518
DG215	DENSO	204
DG216	DENSO	202
DG217	DENSO	606
DG221	DENSO	203
DG222	DENSO	199
DG223	DENSO	201
DG224	DENSO	588
DG225	DENSO	589
DG226	DENSO	472
DG229	DENSO	575
DG232	DENSO	162
DG234	DENSO	198
DG236	DENSO	524
DG237	NGK	103
DG239	DENSO	443
DG240	DENSO	346
DG245	DENSO	505
DG246	DENSO	606
DG300	DENSO	237
DG301	DENSO	231
DG302	DENSO	323
DG304	DENSO	411
DG305	DENSO	449
DG306	DENSO	528
DG307	DENSO	410
DG311	DENSO	175
DG312	DENSO	608
DG501	DENSO	550
DG502	DENSO	502
DG702	DENSO	424
DP01	NGK	110
DP02	NGK	112
DP03	NGK	120
DP04	NGK	153
DP05	NGK	138
DP06	NGK	139
DP07	NGK	148
DP08	NGK	506
DP09	NGK	130
DP10	NGK	131
DP11	NGK	143
DP12	NGK	252
DP13	NGK	315
DP14	NGK	275
DP15	NGK	121
DP16	NGK	141
DP17	NGK	150
DP18	NGK	462
DP19	NGK	147
DP20	NGK	152
DP21	NGK	231
DP22	NGK	149
DP23	NGK	129
DP24	NGK	132
DP25	NGK	341
DP26	NGK	272
DP27	NGK	273
DP28	NGK	173
DP29	NGK	137
DP30	NGK	140
DP31	NGK	310
DP32	NGK	238
DP33	NGK	563
DP34	NGK	135
DP35	NGK	246

DP36		
DP36	NGK	239
DP37	NGK	320
DP38	NGK	142
DP39	NGK	175
DP40	NGK	350
DP41	NGK	144
DP42	NGK	323
DP43	NGK	311
DP44	NGK	505
DP45	NGK	346
DP46	NGK	335
DP47	NGK	302
DP48	NGK	301
DP49	NGK	602
DP50	NGK	300
DP51	NGK	305
DP52	NGK	538
DP53	NGK	618
DP54	NGK	621
DP55	NGK	622
DP56	NGK	537
DP57	NGK	602
DP58	NGK	614
DP59	NGK	511
DP60	NGK	237
DP61	NGK	514
DP62	NGK	351
DP63	NGK	449
DP64	NGK	352
DP65	NGK	609
DP66	NGK	250
DP67	NGK	531
DP68	NGK	619
DP69	NGK	611
DP70	NGK	605
DP71	NGK	329
DP72	NGK	616
DP73	NGK	547
DP74	NGK	615
DP75	NGK	246
DP76	NGK	620
DP77	NGK	628
DP78	NGK	632
DP80	NGK	634
DP81	NGK	542
DS001	LUCAS / DELPHI	145
DS002	LUCAS / DELPHI	112
DS003	LUCAS / DELPHI	110
DS004	LUCAS / DELPHI	112
DS005	LUCAS / DELPHI	553
DS006	LUCAS / DELPHI	110
DS010	LUCAS / DELPHI	217
DS014	LUCAS / DELPHI	121
DS015	LUCAS / DELPHI	183
DS016	LUCAS / DELPHI	185
DS017	LUCAS / DELPHI	158
DS018	LUCAS / DELPHI	201
DS019	LUCAS / DELPHI	203
DS020	LUCAS / DELPHI	204
DS024	LUCAS / DELPHI	188
DS025	LUCAS / DELPHI	190
DS026	LUCAS / DELPHI	176
DS027	LUCAS / DELPHI	199
DS029	LUCAS / DELPHI	177
DS030	LUCAS / DELPHI	198
DS031	LUCAS / DELPHI	187
DS032	LUCAS / DELPHI	172
DS038	LUCAS / DELPHI	183
DS040	LUCAS / DELPHI	110
DS043	LUCAS / DELPHI	184
DS052	LUCAS / DELPHI	127
DS053	LUCAS / DELPHI	162
DS055	LUCAS / DELPHI	179
DS058	LUCAS / DELPHI	120
DS061	LUCAS / DELPHI	192
DS065	LUCAS / DELPHI	193
DS068	LUCAS / DELPHI	189
DS069	LUCAS / DELPHI	443
DS079	LUCAS / DELPHI	194
DS090	LUCAS / DELPHI	318
DS090A	LUCAS / DELPHI	318
DS091A	LUCAS / DELPHI	459
DS092	LUCAS / DELPHI	334
DS092A	LUCAS / DELPHI	334
DS094	LUCAS / DELPHI	458
DS095A	LUCAS / DELPHI	331
DS101	LUCAS / DELPHI	103
DS104	LUCAS / DELPHI	101
DS122	LUCAS / DELPHI	110
E2TZ12A342A	FORD/M.CRAFT	334
E43Z12A342A	FORD/M.CRAFT	176

E4TZ12A342A		
E4TZ12A342A	FORD/M.CRAFT	334
E5TZ12A342A	FORD/M.CRAFT	318
E7TZ12A342A	FORD/M.CRAFT	334
EC111	EUROCARB	112
ERC8450	ROVER	557
ERC8648	ROVER	127
ERR4084	ROVER	349
ERR6066	ROVER	312
ETC8847	ROVER	135
EZD1	FORD/M.CRAFT	217
EZD10	FORD/M.CRAFT	112
EZD11	FORD/M.CRAFT	145
EZD13	FORD/M.CRAFT	127
EZD14	FORD/M.CRAFT	110
EZD15	FORD/M.CRAFT	557
EZD16	FORD/M.CRAFT	119
EZD17	FORD/M.CRAFT	103
EZD18	FORD/M.CRAFT	192
EZD19	FORD/M.CRAFT	198
EZD2	FORD/M.CRAFT	557
EZD20	FORD/M.CRAFT	183
EZD21	FORD/M.CRAFT	203
EZD22	FORD/M.CRAFT	176
EZD24	FORD/M.CRAFT	172
EZD25	FORD/M.CRAFT	184
EZD27	FORD/M.CRAFT	112
EZD29	FORD/M.CRAFT	121
EZD30	FORD/M.CRAFT	111
EZD33	FORD/M.CRAFT	153
EZD36	FORD/M.CRAFT	152
EZD37	FORD/M.CRAFT	273
EZD38	FORD/M.CRAFT	246
EZD39	FORD/M.CRAFT	138
EZD40	FORD/M.CRAFT	350
EZD41	FORD/M.CRAFT	537
EZD5	FORD/M.CRAFT	110
EZD7	FORD/M.CRAFT	176
EZD8	FORD/M.CRAFT	120
F002G50031	BOSCH	351
F005X04828	BOSCH	325
F005X04868	BOSCH	410
F005X04869	BOSCH	411
F005X12913	BOSCH	158
F005X12914	BOSCH	515
F005X12917	BOSCH	313
F005X12919	BOSCH	224
F005X12921	BOSCH	528
F005X12922	BOSCH	501
F005X12945	BOSCH	510
F005X12955	BOSCH	452
F005X12963	BOSCH	214
F005X12968	BOSCH	193
F005X12975	BOSCH	192
F005X12977	BOSCH	410
F005X12978	BOSCH	411
F005X12981	BOSCH	180
F005X12983	BOSCH	455
F005X12984	BOSCH	504
F005X12995	BOSCH	443
F005X13002	BOSCH	230
F005X13006	BOSCH	505
F005X13222	BOSCH	625
F139000020021	FENDT	552
F139903020021	FENDT	552
F278201090030	FENDT	241
F2TZ12A342A	FORD/M.CRAFT	334
F2VB	FIAT	557
F4TZ12A342A	FORD/M.CRAFT	331
F4VB	FIAT	557
FU2A	FIAT	110
FU4A	FIAT	119
GD214	BERU	101
GD294	BERU	105
GD348	BERU	103
GD368	BERU	101
GD382	BERU	103
GD901	EIKO	493
GD902	EIKO	570
GD903	EIKO	522
GD904	EIKO	520
GE100	BERU	300
GE101	BERU	301
GE102	BERU	302
GE103	BERU	303
GE104	BERU	304
GE105	BERU	305
GE106	BERU	306
GE108	BERU	602
GE109	BERU	627
GE110	BERU	628
GE111	BERU	629

GE112		
GE112	BERU	630
GE113	BERU	631
GE114	BERU	632
GE115	BERU	602
GE116	BERU	633
GE118	BERU	634
GE119	BERU	635
GE120	BERU	636
GE122	BERU	601
GE123	BERU	638
GF101	EIKO	414
GF102	EIKO	415
GF103	EIKO	181
GF104	EIKO	483
GF105	EIKO	484
GF106	EIKO	492
GF107	EIKO	485
GF108	EIKO	416
GF109	EIKO	416
GF110	EIKO	496
GF111	EIKO	491
GF112	EIKO	158
GF115	EIKO	179
GF154	BERU	241
GF166	BERU	244
GF177	BERU	242
GH401	EIKO	225
GH402	EIKO	524
GH405	EIKO	525
GH406	EIKO	571
GI001	EIKO	490
GI002	EIKO	440
GI003	EIKO	171
GI004	EIKO	526
GI005	EIKO	172
GI006	EIKO	478
GI007	EIKO	413
GI008	EIKO	261
GI009	EIKO	473
GI010	EIKO	325
GI011	EIKO	174
GI018	EIKO	173
GK911	EIKO	583
GM501	EIKO	232
GM502	EIKO	176
GM503	EIKO	177
GM504	EIKO	175
GN001	BERU	544
GN002	BERU	545
GN003	BERU	143
GN005	BERU	175
GN007	BERU	152
GN008	BERU	310
GN010	BERU	142
GN012	BERU	136
GN013	BERU	146
GN015	BERU	335
GN016	BERU	131
GN017	BERU	272
GN018	BERU	462
GN019	BERU	252
GN020	BERU	327
GN022	BERU	138
GN023	BERU	343
GN024	BERU	238
GN025	BERU	347
GN026	BERU	250
GN027	BERU	132
GN028	BERU	315
GN030	BERU	311
GN032	BERU	546
GN033	BERU	320
GN035	BERU	463
GN036	BERU	543
GN037	BERU	352
GN039	BERU	336
GN040	BERU	596
GN041	BERU	239
GN042	BERU	346
GN043	BERU	230
GN044	BERU	424
GN045	BERU	353
GN046	BERU	328
GN047	BERU	350
GN049	BERU	540
GN050	BERU	344
GN053	BERU	351
GN054	BERU	537
GN055	BERU	329
GN056	BERU	547
GN057	BERU	541

GN058		
GN058	BERU	342
GN059	BERU	340
GN060	BERU	542
GN061	BERU	325
GN062	BERU	531
GN063	BERU	604
GN064	BERU	502
GN065	BERU	505
GN066	BERU	623
GN067	BERU	528
GN068	BERU	606
GN069	BERU	607
GN070	BERU	511
GN071	BERU	461
GN072	BERU	504
GN073	BERU	624
GN074	BERU	319
GN075	BERU	456
GN076	BERU	416
GN077	BERU	413
GN078	BERU	414
GN080	BERU	499
GN081	BERU	529
GN082	BERU	597
GN095	BERU	625
GN096	BERU	626
GN097	BERU	605
GN101	BERU	410
GN102	BERU	411
GN103	BERU	237
GN104	BERU	323
GN106	BERU	608
GN107	BERU	231
GN108	BERU	609
GN109	BERU	514
GN110	BERU	449
GN302	EIKO	426
GN303	EIKO	434
GN304	EIKO	477
GN305	EIKO	476
GN306	EIKO	450
GN307	EIKO	436
GN308	EIKO	187
GN309	EIKO	184
GN310	EIKO	447
GN311	EIKO	214
GN314	EIKO	448
GN315	EIKO	183
GN316	EIKO	185
GN317	EIKO	190
GN318	EIKO	193
GN319	EIKO	188
GN320	EIKO	422
GN321	EIKO	423
GN322	EIKO	189
GN323	EIKO	421
GN324	EIKO	424
GN325	EIKO	229
GN326	EIKO	454
GN327	EIKO	192
GN328	EIKO	180
GN329	EIKO	194
GN853	BERU	317
GN854	BERU	180
GN854T	BERU	195
GN855	BERU	153
GN857	BERU	112
GN858	BERU	139
GN860	BERU	140
GN870	BERU	544
GN905	BERU	150
GN908	BERU	110
GN909	BERU	111
GN912	BERU	130
GN917	BERU	348
GN918	BERU	274
GN925	BERU	337
GN926	BERU	349
GN927	BERU	129
GN928	BERU	271
GN939	BERU	246
GN940	BERU	544
GN944	BERU	330
GN948	BERU	141
GN954	BERU	122
GN955	BERU	170
GN959	BERU	178
GN960	BERU	548
GN961	BERU	144
GN963	BERU	148
GN964	BERU	270

GN966		
GN966	BERU	138
GN970	BERU	137
GN984	BERU	333
GN985	BERU	312
GN989	BERU	539
GN991	BERU	147
GN992	BERU	275
GN993	BERU	273
GN994	BERU	322
GN997	BERU	221
GN999	BERU	149
GPCM	EIKO	461
GS2D30	BOSCH	105
GSA10/1	BOSCH	217
GSA10/16	BOSCH	552
GSA11/29	BOSCH	556
GSA9/1	BOSCH	217
GSA9/16	BOSCH	552
GSA9/28	BOSCH	555
GSD30	BOSCH	105
GT201	EIKO	588
GT202	EIKO	589
GT203	EIKO	471
GT204	EIKO	472
GT205	EIKO	429
GT206	EIKO	575
GT207	EIKO	428
GT208	EIKO	198
GT209	EIKO	466
GT210	EIKO	442
GT212	EIKO	201
GT213	EIKO	430
GT214	EIKO	470
GT215	EIKO	203
GT216	EIKO	204
GT217	EIKO	199
GT220	EIKO	230
GT222	EIKO	197
GT223	EIKO	202
GV001	BERU	444
GV003	BERU	457
GV004	BERU	458
GV106	BERU	551
GV107	BERU	217
GV108	BERU	217
GV110	BERU	569
GV112	BERU	556
GV117	BERU	549
GV119	BERU	552
GV128	BERU	167
GV134	BERU	381
GV137	BERU	553
GV142	BERU	555
GV145	BERU	168
GV153	BERU	568
GV170	BERU	218
GV191	BERU	219
GV602	BERU	557
GV603	BERU	145
GV604	BERU	561
GV626	BERU	565
GV631	BERU	562
GV636	BERU	110
GV642	BERU	119
GV657	BERU	127
GV661	BERU	563
GV663	BERU	110
GV664	BERU	554
GV666	BERU	120
GV673	BERU	158
GV678	BERU	198
GV685	BERU	183
GV688	BERU	203
GV689	BERU	184
GV691	BERU	558
GV705	BERU	176
GV719	BERU	128
GV724	BERU	559
GV726	BERU	186
GV727	BERU	345
GV728	BERU	191
GV730	BERU	332
GV736	BERU	566
GV749	BERU	172
GV776	BERU	567
GV783	BERU	135
GV798	BERU	560
GV819	BERU	331
GV823	BERU	334
GV835	BERU	318
GV844	BERU	341

GV852		
GV852	BERU	121
GV880	BERU	177
GV886	BERU	201
GV887	BERU	187
GV888	BERU	185
GV889	BERU	188
GV890	BERU	190
GV892	BERU	193
GV894	BERU	204
GV895	BERU	199
GV896	BERU	443
GV897	BERU	162
GV898	BERU	179
GV920	BERU	189
GV921	BERU	192
GV922	BERU	194
GV945	BERU	174
GV946	BERU	159
GV947	BERU	173
GV967	BERU	202
GV968	BERU	205
GV969	BERU	197
H7631BO	KHD	101
HDS211	LUCAS / DELPHI	557
HDS216	LUCAS / DELPHI	145
HDS217	LUCAS / DELPHI	112
HDS218	LUCAS / DELPHI	110
HDS220	LUCAS / DELPHI	553
HDS222	LUCAS / DELPHI	561
HDS224	LUCAS / DELPHI	564
HDS225	LUCAS / DELPHI	217
HDS227	LUCAS / DELPHI	556
HDS229	LUCAS / DELPHI	121
HDS230	LUCAS / DELPHI	183
HDS231	LUCAS / DELPHI	185
HDS232	LUCAS / DELPHI	158
HDS233	LUCAS / DELPHI	201
HDS234	LUCAS / DELPHI	203
HDS235	LUCAS / DELPHI	204
HDS236	LUCAS / DELPHI	472
HDS237	LUCAS / DELPHI	430
HDS238	LUCAS / DELPHI	428
HDS239	LUCAS / DELPHI	188
HDS240	LUCAS / DELPHI	190
HDS241	LUCAS / DELPHI	176
HDS242	LUCAS / DELPHI	199
HDS243	LUCAS / DELPHI	450
HDS244	LUCAS / DELPHI	177
HDS245	LUCAS / DELPHI	198
HDS246	LUCAS / DELPHI	187
HDS247	LUCAS / DELPHI	172
HDS248	LUCAS / DELPHI	426
HDS249	LUCAS / DELPHI	171
HDS250	LUCAS / DELPHI	416
HDS251	LUCAS / DELPHI	551
HDS252	LUCAS / DELPHI	471
HDS253	LUCAS / DELPHI	448
HDS254	LUCAS / DELPHI	422
HDS255	LUCAS / DELPHI	119
HDS256	LUCAS / DELPHI	447
HDS257	LUCAS / DELPHI	434
HDS258	LUCAS / DELPHI	184
HDS259	LUCAS / DELPHI	229
HDS262	LUCAS / DELPHI	205
HDS266	LUCAS / DELPHI	127
HDS267	LUCAS / DELPHI	127
HDS268	LUCAS / DELPHI	162
HDS269	LUCAS / DELPHI	181
HDS270	LUCAS / DELPHI	179
HDS272	LUCAS / DELPHI	232
HDS273	LUCAS / DELPHI	120
HDS274	LUCAS / DELPHI	128
HDS275	LUCAS / DELPHI	433
HDS276	LUCAS / DELPHI	192
HDS280	LUCAS / DELPHI	193
HDS282	LUCAS / DELPHI	493
HDS283	LUCAS / DELPHI	189
HDS284	LUCAS / DELPHI	443
HDS291	LUCAS / DELPHI	436
HDS294	LUCAS / DELPHI	194
HDS295	LUCAS / DELPHI	110
HDS296	LUCAS / DELPHI	558
HDS297	LUCAS / DELPHI	139
HDS299	LUCAS / DELPHI	345
HDS302	LUCAS / DELPHI	172
HDS303	LUCAS / DELPHI	135
HDS304	LUCAS / DELPHI	560
HDS305	LUCAS / DELPHI	318
HDS306	LUCAS / DELPHI	459
HDS307	LUCAS / DELPHI	334
HDS308	LUCAS / DELPHI	318

HDS310		
HDS310	LUCAS / DELPHI	331
HDS316	LUCAS / DELPHI	103
HDS319	LUCAS / DELPHI	101
HDS337	LUCAS / DELPHI	110
HDS338	LUCAS / DELPHI	174
HDS339	LUCAS / DELPHI	563
HDS340	LUCAS / DELPHI	424
HDS341	LUCAS / DELPHI	341
HDS342	LUCAS / DELPHI	153
HDS343	LUCAS / DELPHI	112
HDS345	LUCAS / DELPHI	159
HDS346	LUCAS / DELPHI	173
HDS347	LUCAS / DELPHI	121
HDS348	LUCAS / DELPHI	111
HDS349	LUCAS / DELPHI	122
HDS350	LUCAS / DELPHI	130
HDS352	LUCAS / DELPHI	139
HDS354	LUCAS / DELPHI	141
HDS355	LUCAS / DELPHI	150
HDS356	LUCAS / DELPHI	137
HDS357	LUCAS / DELPHI	332
HDS358	LUCAS / DELPHI	180
HDS359	LUCAS / DELPHI	317
HDS360	LUCAS / DELPHI	275
HDS361	LUCAS / DELPHI	152
HDS362	LUCAS / DELPHI	138
HDS363	LUCAS / DELPHI	140
HDS364	LUCAS / DELPHI	272
HDS365	LUCAS / DELPHI	270
HDS366	LUCAS / DELPHI	147
HDS367	LUCAS / DELPHI	132
HDS368	LUCAS / DELPHI	462
HDS369	LUCAS / DELPHI	131
HDS370	LUCAS / DELPHI	150
HDS371	LUCAS / DELPHI	146
HDS372	LUCAS / DELPHI	238
HDS373	LUCAS / DELPHI	144
HDS374	LUCAS / DELPHI	310
HDS375	LUCAS / DELPHI	136
HDS376	LUCAS / DELPHI	148
HDS377	LUCAS / DELPHI	143
HDS378	LUCAS / DELPHI	142
HDS379	LUCAS / DELPHI	273
HDS380	LUCAS / DELPHI	311
HDS381	LUCAS / DELPHI	335
HDS382	LUCAS / DELPHI	239
HDS383	LUCAS / DELPHI	246
HDS384	LUCAS / DELPHI	320
HDS385	LUCAS / DELPHI	252
HDS386	LUCAS / DELPHI	330
HDS387	LUCAS / DELPHI	335
HDS390	LUCAS / DELPHI	221
HDS391	LUCAS / DELPHI	231
HDS392	LUCAS / DELPHI	511
HDS393	LUCAS / DELPHI	505
HDS394	LUCAS / DELPHI	175
HDS396	LUCAS / DELPHI	250
HDS397	LUCAS / DELPHI	463
HDS398	LUCAS / DELPHI	539
HDS399	LUCAS / DELPHI	350
HDS400	LUCAS / DELPHI	325
HDS401	LUCAS / DELPHI	411
HDS402	LUCAS / DELPHI	237
HDS403	LUCAS / DELPHI	231
HDS404	LUCAS / DELPHI	353
HDS405	LUCAS / DELPHI	323
HDS406	LUCAS / DELPHI	537
HDS407	LUCAS / DELPHI	312
HDS408	LUCAS / DELPHI	329
HDS409	LUCAS / DELPHI	340
HDS410	LUCAS / DELPHI	346
HDS411	LUCAS / DELPHI	528
HDS412	LUCAS / DELPHI	410
HDS413	LUCAS / DELPHI	300
HDS414	LUCAS / DELPHI	301
HDS415	LUCAS / DELPHI	302
HDS416	LUCAS / DELPHI	547
HDS417	LUCAS / DELPHI	502
HDS418	LUCAS / DELPHI	605
HDS419	LUCAS / DELPHI	352
HDS420	LUCAS / DELPHI	541
HDS421	LUCAS / DELPHI	542
HDS423	LUCAS / DELPHI	305
HDS424	LUCAS / DELPHI	351
HDS429	LUCAS / DELPHI	609
HDS603	LUCAS / DELPHI	323
HDS801	LUCAS / DELPHI	457
HDS802	LUCAS / DELPHI	546
HG2621	CITROËN	217
HG2621	PEUGEOT	217
IE0718601	MAZDA	517

K166AF01		
K166AF01	PERKINS	110
K4171313	MITSUBISHI	491
K967024	MITSUBISHI	415
KE/GA1/(21/1)	BOSCH	103
KE/GA1/21	BOSCH	103
KE/GA1/24	BOSCH	101
KE/GA1/8	BOSCH	101
KE/GA10/3	BOSCH	569
KE/GA2/1	BOSCH	105
KE/GSA10/10	BOSCH	218
KE/GSA10/1J	BOSCH	217
KE/GSA10/8	BOSCH	552
KE/GSA10/8J	BOSCH	552
KE/GSA22/1	BOSCH	549
KE/GSA24/5	BOSCH	167
LR001302	ROVER	604
LR013275	ROVER	640
LR029960	ROVER	601
M816732	MITSUBISHI	178
M883828	MITSUBISHI	462
MD014997	MITSUBISHI	179
MD050212	MITSUBISHI	158
MD070194	MITSUBISHI	192
MD077167	MITSUBISHI	192
MD092392	MITSUBISHI	501
MD197511	MITSUBISHI	231
MD301950	MITSUBISHI	460
MD344469	MITSUBISHI	315
MD354500	MITSUBISHI	460
ME007545	MITSUBISHI	416
ME007546	MITSUBISHI	415
ME007547	MITSUBISHI	486
ME007615	MITSUBISHI	515
ME007637	MITSUBISHI	224
ME007649	MITSUBISHI	224
ME017009	MITSUBISHI	412
ME017010	MITSUBISHI	181
ME017013	MITSUBISHI	181
ME017057	MITSUBISHI	452
ME020911	MITSUBISHI	484
ME021302	MITSUBISHI	483
ME037002	MITSUBISHI	496
ME067459	MITSUBISHI	414
ME077615	MITSUBISHI	515
ME200970	MITSUBISHI	313
ME201632	MITSUBISHI	528
ME201638	MITSUBISHI	313
ME202785	MITSUBISHI	528
ME203539	MITSUBISHI	511
ME203583	MITSUBISHI	528
ME203754	MITSUBISHI	528
ME409510	MITSUBISHI	487
ME967559	MITSUBISHI	414
MKD00066	CITROËN	111
MKD00066	PEUGEOT	111
MKD00068	CITROËN	129
MKD00068	PEUGEOT	129
MKP00064	CITROËN	111
MKP00064	PEUGEOT	111
MKP00065	CITROËN	111
MKP00065	PEUGEOT	111
MKP00067	CITROËN	111
MKP00067	PEUGEOT	111
MKP00068	CITROËN	129
MKP00068	PEUGEOT	129
MKP00069	CITROËN	111
MKP00069	PEUGEOT	111
MKP00070	CITROËN	103
MKP00070	PEUGEOT	103
MKP00071	CITROËN	112
MKP00071	PEUGEOT	112
MM105560	MITSUBISHI	416
MM401621	MITSUBISHI	577
MM401625	MITSUBISHI	416
MM432148	MITSUBISHI	581
MM43214801	MITSUBISHI	581
MN960270	MITSUBISHI	342
MN980234	MITSUBISHI	301
MN980406	MITSUBISHI	622
MQ901659	MITSUBISHI	175
MR577131	MITSUBISHI	315
N01908101	VW / AUDI	112
N01908102	VW / AUDI	112
N0190811	VW / AUDI	112
N0190812	VW / AUDI	112
N0190814	VW / AUDI	112
N01909701	VW / AUDI	112
N0190971	VW / AUDI	112
N01910001	VW / AUDI	112
N01910002	VW / AUDI	112
N01910005	VW / AUDI	112

N01910006		
N01910006	VW / AUDI	112
N0191001	VW / AUDI	112
N0191002	VW / AUDI	112
N0191005	VW / AUDI	112
N0191006	VW / AUDI	112
N10140101	VW / AUDI	153
N10140102	VW / AUDI	153
N10140103	VW / AUDI	153
N10140104	VW / AUDI	153
N10140105	VW / AUDI	153
N10213001	VW / AUDI	112
N10213002	VW / AUDI	112
N10302101	VW / AUDI	271
N10302102	VW / AUDI	271
N10579201	SEAT	328
N10579201	VW / AUDI	328
N10579202	SEAT	328
N10579202	VW / AUDI	328
N10579802	VW / AUDI	301
N10579803	VW / AUDI	622
N10579805	VW / AUDI	622
N10591601	VW / AUDI	538
N10591602	VW / AUDI	300
N10591603	VW / AUDI	300
N10591604	VW / AUDI	300
N10591607	VW / AUDI	635
N10591608	VW / AUDI	538
NCC100050	ROVER	150
NCC100050L	ROVER	150
NCC100080	ROVER	152
NCC100080L	ROVER	152
NCC100100	ROVER	130
NCC100120	ROVER	238
NCC100120L	ROVER	238
OE42898	PERKINS	244
OK04S18140A	KIA	223
OK05418140	KIA	175
OK71018140	KIA	175
OK71018140A	KIA	175
OK71E18140A	KIA	175
OK75A18140	KIA	175
OK75B18140	KIA	175
PD190	HKT	522
PD191	HKT	433
PD192	HKT	520
PD95	HKT	570
PD99	HKT	493
PH20	HKT	225
PH21	HKT	524
PH22	HKT	525
PH23	HKT	571
PH25	HKT	468
PH26	HKT	572
PI170	HKT	482
PI171	HKT	139
PI172	HKT	221
PI173	HKT	574
PI175	HKT	625
PI40	HKT	490
PI41	HKT	440
PI42	HKT	171
PI43	HKT	413
PI44	HKT	261
PI45	HKT	526
PI46	HKT	172
PI47	HKT	478
PI48	HKT	473
PI49	HKT	325
PI50	HKT	527
PI51	HKT	174
PI52	HKT	474
PI53	HKT	475
PI54	HKT	479
PI55	HKT	480
PI56	HKT	481
PI57	HKT	173
PI58	HKT	159
PI59	HKT	507
PK111	HKT	495
PK112	HKT	497
PK115	HKT	467
PK117	HKT	532
PK96	HKT	583
PK98	HKT	461
PM160	HKT	412
PM161	HKT	179
PM163	HKT	224
PM164	HKT	460
PM165	HKT	528
PM166	HKT	519
PM167	HKT	315

PM168		
PM168	HKT	511
PM402	HKT	620
PM60	HKT	483
PM61	HKT	414
PM62	HKT	492
PM63	HKT	415
PM64	HKT	491
PM65	HKT	416
PM66	HKT	496
PM70	HKT	485
PM71	HKT	484
PM73	HKT	181
PM74	HKT	486
PM75	HKT	158
PM77	HKT	515
PM78	HKT	452
PM79	HKT	487
PN1118601	MAZDA	175
PN120	HKT	187
PN121	HKT	185
PN122	HKT	206
PN123	HKT	188
PN124	HKT	190
PN125	HKT	214
PN126	HKT	183
PN127	HKT	448
PN128	HKT	193
PN129	HKT	422
PN130	HKT	423
PN131	HKT	424
PN132	HKT	189
PN133	HKT	421
PN134	HKT	229
PN135	HKT	192
PN136	HKT	194
PN137	HKT	454
PN138	HKT	180
PN139	HKT	503
PN81	HKT	426
PN82	HKT	476
PN84	HKT	477
PN85	HKT	447
PN86	HKT	434
PN87	HKT	450
PN88	HKT	436
PN89	HKT	184
PS201	HKT	166
PS202	HKT	498
PS203	HKT	576
PS204	HKT	499
PS205	HKT	510
PS206	HKT	597
PS207	HKT	529
PS208	HKT	533
PS209	HKT	500
PS210	HKT	530
PS215	HKT	534
PS216	HKT	581
PS217	HKT	584
PS219	HKT	598
PT100	HKT	469
PT101	HKT	428
PT102	HKT	575
PT103	HKT	429
PT104	HKT	198
PT105	HKT	442
PT106	HKT	316
PT107	HKT	201
PT108	HKT	430
PT109	HKT	210
PT140	HKT	204
PT141	HKT	199
PT142	HKT	443
PT144	HKT	203
PT145	HKT	162
PT146	HKT	470
PT147	HKT	444
PT148	HKT	441
PT149	HKT	445
PT150	HKT	202
PT151	HKT	205
PT152	HKT	230
PT153	HKT	197
PT154	HKT	518
PT155	HKT	508
PT156	HKT	516
PT157	HKT	505
PT158	HKT	523
PT159	HKT	346
PT90	HKT	588
PT91	HKT	589

PT92		
PT92	HKT	466
PT93	HKT	471
PT94	HKT	472
PZ30	HKT	232
PZ31	HKT	177
PZ32	HKT	488
PZ33	HKT	176
PZ34	HKT	494
PZ35	HKT	175
PZ36	HKT	223
PZ37	HKT	510
PZ38	HKT	509
PZ39	HKT	451
PZ701	HKT	489
PZ702	HKT	550
PZ703	HKT	517
PZ704	HKT	502
PZ710	HKT	611
R2L218601	MAZDA	223
RF1M18601	MAZDA	326
RF2A18601	MAZDA	502
RFG118601	MAZDA	509
RFJ518601	MAZDA	510
RFJ518601	NISSAN	510
RFN118601	MAZDA	175
RFN118601A	MAZDA	175
RFP118601	MAZDA	550
RFR118601	MAZDA	175
RFS518601	MAZDA	223
RFS518601A	MAZDA	223
S18LH7631BO	KHD	219
S21018140	MAZDA	175
S50118140	MAZDA	176
S50118140A	MAZDA	176
S95H7631	KHD	218
S95L7631	KHD	218
SE0118140	MAZDA	177
SE0118140A	MAZDA	177
SE138919000A	SEAT	557
SEM118601	MAZDA	489
SU00100671	TOYOTA	350
T0701130	CHRYSLER	111
TIX2A	M. MARELLI	557
TIX4A	M. MARELLI	557
TIX6A	M. MARELLI	557
UC01F	M. MARELLI	300
UC02F	M. MARELLI	302
UC03F	M. MARELLI	301
UC04F	M. MARELLI	304
UC10A	M. MARELLI	159
UC11A	M. MARELLI	272
UC12A	M. MARELLI	132
UC13A	M. MARELLI	149
UC14A	M. MARELLI	152
UC15A	M. MARELLI	131
UC16A	M. MARELLI	275
UC17A	M. MARELLI	143
UC18A	M. MARELLI	142
UC19A	M. MARELLI	239
UC20A	M. MARELLI	462
UC21A	M. MARELLI	148
UC22A	M. MARELLI	273
UC23A	M. MARELLI	192
UC24A	M. MARELLI	135
UC25A	M. MARELLI	317
UC26A	M. MARELLI	238
UC27A	M. MARELLI	246
UC28A	M. MARELLI	320
UC29A	M. MARELLI	250
UC2A	M. MARELLI	332
UC30A	M. MARELLI	252
UC31A	M. MARELLI	153
UC32A	M. MARELLI	346
UC33A	M. MARELLI	463
UC35A	M. MARELLI	505
UC36A	M. MARELLI	180
UC37A	M. MARELLI	136
UC38A	M. MARELLI	230
UC39A	M. MARELLI	335
UC3A	M. MARELLI	153
UC40A	M. MARELLI	270
UC41A	M. MARELLI	537
UC42A	M. MARELLI	344
UC43A	M. MARELLI	605
UC44A	M. MARELLI	329
UC45A	M. MARELLI	310
UC46A	M. MARELLI	176
UC47A	M. MARELLI	231
UC48A	M. MARELLI	205
UC4A	M. MARELLI	137
UC50A	M. MARELLI	312

UC51A		
UC51A	M. MARELLI	449
UC53A	M. MARELLI	462
UC54A	M. MARELLI	337
UC55A	M. MARELLI	170
UC56A	M. MARELLI	531
UC57A	M. MARELLI	608
UC58A	M. MARELLI	323
UC59A	M. MARELLI	175
UC60A	M. MARELLI	303
UC61A	M. MARELLI	328
UC62A	M. MARELLI	237
UC63A	M. MARELLI	411
UC64A	M. MARELLI	175
UC7A	M. MARELLI	130
UC8A	M. MARELLI	150
UC9A	M. MARELLI	173
UX11A	M. MARELLI	120
UX13A	M. MARELLI	139
UX14A	M. MARELLI	121
UX15A	M. MARELLI	128
UX16A	M. MARELLI	140
UX17A	M. MARELLI	141
UX18A	M. MARELLI	178
UX19A	M. MARELLI	138
UX1A	M. MARELLI	112
UX20A	M. MARELLI	146
UX21A	M. MARELLI	311
UX22A	M. MARELLI	147
UX23A	M. MARELLI	144
UX24A	M. MARELLI	514
UX25A	M. MARELLI	112
UX26A	M. MARELLI	333
UX27A	M. MARELLI	271
UX2A	M. MARELLI	110
UX4A	M. MARELLI	119
UX7A	M. MARELLI	127
UX8A	M. MARELLI	112
UX9A	M. MARELLI	111
UY10A	M. MARELLI	632
UY11A	M. MARELLI	639
UY12A	M. MARELLI	604
UY14A	M. MARELLI	624
UY15A	M. MARELLI	613
UY16A	M. MARELLI	629
UY17A	M. MARELLI	609
UY18A	M. MARELLI	628
UY19A	M. MARELLI	630
UY1A	M. MARELLI	350
UY2A	M. MARELLI	351
UY3A	M. MARELLI	340
UY4A	M. MARELLI	353
UY5A	M. MARELLI	547
UY6A	M. MARELLI	352
UY7A	M. MARELLI	602
UY8A	M. MARELLI	305
UZ1A	M. MARELLI	237
UZ2A	M. MARELLI	323
UZ3A	M. MARELLI	411
UZ4A	M. MARELLI	231
UZ5A	M. MARELLI	175
V94DD6M090AA	FORD/M.CRAFT	111
V94DX6M090AA	FORD/M.CRAFT	111
V95DD6M090AA	FORD/M.CRAFT	152
VS0118601	MAZDA	223
VSL3	PAL	105
VSLH8OT	PAL	105
W0041512	POCLAIN	217
WE0118601	MAZDA	611
WL0118601	MAZDA	175
WL0318601	MAZDA	451
WLE718601	MAZDA	175
X039655020	SEAT	110
XM3412A342BA	FORD/M.CRAFT	175
XS4U6M090AB	FORD/M.CRAFT	273
XS7H6M090AA	FORD/M.CRAFT	333
XS7U6M090BA	FORD/M.CRAFT	246
XS7U6M090BB	FORD/M.CRAFT	246
XXXX7805255	BMW	641
Y1002AS	NGK	602
Y1003AS	NGK	613
Y1005J	NGK	537
Y1006J	NGK	223
Y1007J	NGK	511
Y1012J	NGK	609
Y1013J	NGK	449
Y102	NGK	492
Y103	NGK	426
Y1030J	NGK	605
Y1031	NGK	447
Y1031J	NGK	329
Y1032	NGK	434

Y1032J		
Y1032A	NGK	434
Y1035AS	NGK	628
Y1036AS	NGK	629
Y1039AS	NGK	634
Y103K	NGK	573
Y103V	NGK	166
Y104	NGK	171
Y104R	NGK	172
Y1061	NGK	499
Y106V	NGK	498
Y1071	NGK	576
Y107R	NGK	176
Y107T	NGK	232
Y107V	NGK	576
Y108	NGK	493
Y109	NGK	497
Y110	NGK	577
Y110V	NGK	578
Y112M1	NGK	188
Y112R1	NGK	193
Y112T	NGK	450
Y112T1	NGK	450
Y112TS	NGK	450
Y114T	NGK	487
Y115R1	NGK	179
Y115T1	NGK	158
Y116V	NGK	579
Y117RS	NGK	183
Y117SS	NGK	448
Y118R	NGK	204
Y118T	NGK	203
Y118T1	NGK	429
Y119V	NGK	500
Y120RS	NGK	580
Y122	NGK	494
Y128	NGK	471
Y128T	NGK	198
Y144RS	NGK	229
Y144SS	NGK	421
Y145T	NGK	581
Y146R	NGK	201
Y147T	NGK	162
Y149	NGK	582
Y154	NGK	413
Y154R	NGK	478
Y154RS	NGK	473
Y157R	NGK	177
Y159	NGK	495
Y162R1	NGK	190
Y168R	NGK	443
Y171	NGK	461
Y172	NGK	483
Y173	NGK	225
Y174S	NGK	583
Y174S1	NGK	583
Y174TS	NGK	583
Y174TS1	NGK	583
Y1752	NGK	414
Y176	NGK	524
Y1771	NGK	436
Y178	NGK	472
Y178T	NGK	210
Y180	NGK	496
Y181T	NGK	187
Y182T	NGK	584
Y182T1	NGK	584
Y197R	NGK	199
Y197T	NGK	430
Y201	NGK	415

Y202		
Y202	NGK	477
Y2022	NGK	206
Y203	NGK	585
Y203V	NGK	585
Y203VS	NGK	585
Y204RS	NGK	185
Y204SS	NGK	422
Y204TS	NGK	112
Y204TS1	NGK	184
Y204V	NGK	112
Y206T	NGK	557
Y207T	NGK	112
Y207TS	NGK	112
Y208T	NGK	557
Y222T	NGK	586
Y251	NGK	416
Y252	NGK	476
Y2712	NGK	261
Y272R1	NGK	214
Y272T	NGK	423
Y274	NGK	181
Y274R	NGK	412
Y302	NGK	556
Y306R	NGK	172
Y307R	NGK	174
Y40118601	MAZDA	350
Y4013	NGK	587
Y4022	NGK	588
Y4031	NGK	551
Y403T	NGK	553
Y405	NGK	564
Y408AS	NGK	540
Y4521	NGK	589
Y501U	NGK	310
Y502R	NGK	136
Y503J	NGK	131
Y503R	NGK	131
Y504J	NGK	132
Y504R	NGK	132
Y506J	NGK	148
Y506R	NGK	148
Y507J	NGK	238
Y507R	NGK	238
Y508J	NGK	541
Y515J	NGK	462
Y516J	NGK	252
Y517J	NGK	250
Y519J	NGK	514
Y520J	NGK	600
Y522J	NGK	504
Y523J	NGK	320
Y524J	NGK	273
Y525J	NGK	246
Y526J	NGK	611
Y526J1	NGK	611
Y527J	NGK	531
Y529J	NGK	502
Y530J	NGK	336
Y531J	NGK	505
Y532J	NGK	230
Y534J	NGK	239
Y535J	NGK	612
Y536J	NGK	542
Y541J	NGK	323
Y542J	NGK	346
Y543J	NGK	335
Y547AS	NGK	302
Y548J	NGK	246
Y603J	NGK	237

Y604J		
Y604J	NGK	330
Y605J	NGK	312
Y607AS	NGK	300
Y609AS	NGK	602
Y70118601	MAZDA	506
Y701J	NGK	175
Y701R	NGK	510
Y701RS	NGK	510
Y701U	NGK	599
Y702R	NGK	590
Y702U	NGK	530
Y703R	NGK	433
Y705RS	NGK	189
Y706R	NGK	591
Y707RS	NGK	192
Y709R	NGK	529
Y710J	NGK	159
Y710R	NGK	159
Y711J	NGK	173
Y711R	NGK	174
Y711RS	NGK	173
Y712RS	NGK	180
Y713R	NGK	592
Y715R	NGK	205
Y716RS	NGK	533
Y718RS	NGK	464
Y719R	NGK	507
Y719RS	NGK	507
Y719RS1	NGK	173
Y720U1	NGK	593
Y721J	NGK	223
Y721RS	NGK	223
Y722J	NGK	192
Y722JS	NGK	192
Y723R	NGK	594
Y723U	NGK	595
Y729U	NGK	135
Y730U	NGK	150
Y731U	NGK	130
Y732J	NGK	153
Y732U	NGK	153
Y733J	NGK	315
Y738U	NGK	270
Y739R	NGK	332
Y740U	NGK	149
Y741U	NGK	152
Y742U	NGK	159
Y743U	NGK	173
Y745U	NGK	143
Y746J	NGK	142
Y746R	NGK	142
Y747U	NGK	272
Y748U	NGK	275
Y749J	NGK	463
Y755RS	NGK	424
Y757RS	NGK	194
Y766MS	NGK	534
Y771R	NGK	489
Y784M	NGK	574
Y8001AS	NGK	614
Y8002AS	NGK	305
Y8003J	NGK	351
Y8005J	NGK	352
Y8008AS	NGK	615
Y8022	NGK	491
Y8081	NGK	440
Y810	NGK	217
Y811	NGK	218
Y8741	NGK	490

Y9001AS		
Y9001AS	NGK	616
Y9003AS	NGK	632
Y901R	NGK	112
Y902R	NGK	110
Y904M	NGK	325
Y904M1	NGK	325
Y907R	NGK	562
Y908R	NGK	119
Y909R	NGK	127
Y910J	NGK	120
Y910R	NGK	120
Y911J	NGK	563
Y911R	NGK	563
Y912R	NGK	563
Y913J	NGK	121
Y913M	NGK	121
Y914U	NGK	348
Y916J	NGK	139
Y916R	NGK	139
Y917U	NGK	128
Y918J	NGK	112
Y918R	NGK	112
Y920R	NGK	110
Y922R	NGK	110
Y923U	NGK	111
Y924J	NGK	122
Y924U	NGK	122
Y925J	NGK	141
Y925R	NGK	141
Y926U	NGK	337
Y927J	NGK	147
Y927R	NGK	147
Y928U	NGK	137
Y929U	NGK	144
Y930U	NGK	140
Y932R	NGK	178
Y933J	NGK	341
Y933R	NGK	341
Y935U	NGK	129
Y937J	NGK	138
Y937R	NGK	138
Y938R	NGK	146
Y939J	NGK	311
Y945M1	NGK	527
Y954M	NGK	527
Y954M1	NGK	527
Y955RS	NGK	454
Y971M	NGK	452
YA01	NGK	598
YE01	NGK	597
YE04	NGK	350
YE05	NGK	547
YE06	NGK	351
YE07	NGK	340
YE08	NGK	604
YE12	NGK	353
YE13	NGK	342
YE14	NGK	301
ZA897044037	HONDA	507
ZD1	FORD/M.CRAFT	318
ZD10	FORD/M.CRAFT	331
ZD11	FORD/M.CRAFT	331
ZD12	FORD/M.CRAFT	543
ZD13	FORD/M.CRAFT	540
ZD15	FORD/M.CRAFT	540
ZD1A	FORD/M.CRAFT	318
ZD8	FORD/M.CRAFT	334
ZD9	FORD/M.CRAFT	334

Models 271/327/333 and some 112, are auxiliary glow plugs (cooling-water preheating).

WARNING: this cross reference list, must be used for general assistance only. Glow plugs manufacturers use different materials and construction methods, for example this can lead to differences in heat range. To be sure of the correct glow plug recommendation it is essential to use the application sections of this catalogue, or consult the car manufacturer´s manual.

Los modelos 271/327/333 y algunos 112, son bujías auxiliares (para calefacción previa del agua refrigerante).

ADVERTENCIA: esta tabla de equivalencias debe ser utilizada sólo para ayuda general. Los fabricantes de bujías utilizan diferentes materiales y métodos de construcción, esto puede conducir a diferencias en rangos de calor. Para estar seguro de la recomendación correcta de la bujía, es esencial utilizar las sección de aplicación de este catálogo, o consultar el manual del fabricante del vehículo.

CAPÍTULO F
DATOS TECNICOS

Technical features Technische daten / Caractéristiques tecniques / Caratteristiche tecniche / Características técnicas / Características técnicas

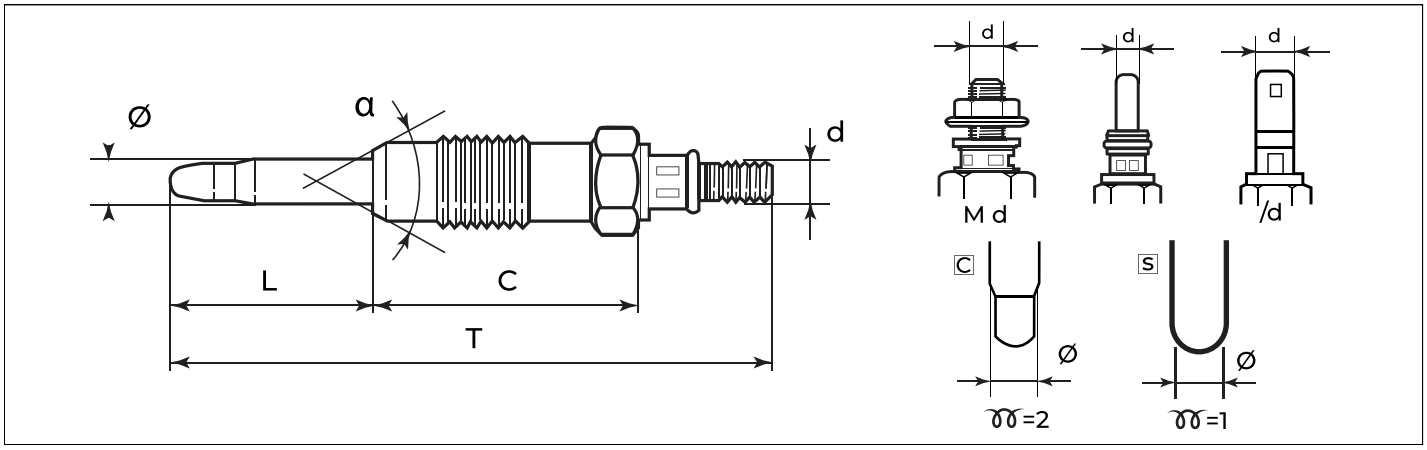

	T mm	L mm	C mm		Ø mm	d mm			α °			c/s
110	69	24	32	M12x1,25	6	M5	12	11	63	<5	2	c
111	69	24	32	M12x1,25	6	M5	12	11	63	<5	2	c
112	59	20	26	M12x1,25	6	M5	12	11	63	<5	2	c
117	61	20	27,5	M12x1,25	6	M5	12	11	63	<5	2	c
119	69	24	32	M12x1,25	6	M5	12	11	63	<5	2	c
120	65	20	32	M12x1,25	5	M4	12	11,5	63	<5	2	c
121	65	24	27,5	M12x1,25	6	M5	12	11	63	<5	2	c
122	69	24	32	M12x1,25	6	M5	12	11	63	<5	2	c
127	74	29	32	M12x1,25	6	M5	12	11	63	<5	2	c
128	69	24	32	M12x1,25	6	M5	12	11	63	<5	2	c
129	65	20	32	M12x1,25	5	M4	12	11	63	<5	2	c
130	88	29	46	M10x1,00	5	M4	10	11	63	<5	2	c
131	88	29	46	M10x1,00	5	M4	10	11	63	<5	2	c
132	104	27	63,5	M10x1,00	5	M4	10	11	63	<5	2	c
135	122	26	83	M10x1,00	5	M4	10	11,5	90	<5	2	c
136	75	24	38	M10x1,00	5	M4	10	11	63	<5	2	c
137	69	24	32	M12x1,25	5	M4	12	11	63	<5	2	c
138	62	17	32	M12x1,25	6	M5	12	10	63	<5	2	c
139	67	22	32	M12x1,25	6	M5	12	11,5	63	<5	2	c
140	119	27	67,5	M12x1,25	6	5	12	11,5	63	<5	2	c
141	116	27	67,5	M12x1,25	6	4	12	11,5	63	<5	2	c
142	126	29,5	83	M10x1,00	5	M4	10	11,5	63	<5	2	c
143	130	27	80	M10x1,00	5	4	10	11	63	<5	2	c
144	86	27	37	M12x1,25	5	4	12	11,5	63	<5	2	c
145	69	24	32	M12x1,25	6	M5	12	11,5	63	<8	2	c
146	69	24	32	M12x1,25	6	M5	12	11	63	<5	2	c
147	65	24,5	27	M12x1,25	5	M4	12	11	63	<5	2	c
148	90	23,5	53	M10x1,00	5	M4	10	11	63	<5	2	c
149	80	23,5	43	M10x1,00	5	M4	10	11	63	<5	2	c
150	80	23,5	43	M10x1,00	5	M4	10	11	63	<5	2	c
152	95	29	46	M10x1,00	5	4	10	11	63	<5	2	c
153	90	24	46	M10x1,00	5	4	10	11	63	<5	2	c
158	90	22	54	M10x1,25	5	M4	12	12	120	<19	1	s
159	85	23,5	48	M10x1,25	5	M4	12	11	120	<10	2	c
162	94	27	53	M10x1,25	5	M4	12	10,5	93	<20	1	s
166	66	17,5	35	M10x1,25	5	M4	12	10,5	120	<20	1	s
167	93	28	34,5	M18x1,50	6	7	19	24	180	<20	1	s
168	93	28	34,5	M18x1,50	6	7	19	12	180	<20	1	s
170	89	21,5	54	M10x1,25	5	M4	12	11	120	<5	2	c
171	86	24	48	M10x1,25	5	M4	12	10,5	120	<25	1	s
172	85	23,5	48	M10x1,25	5	M4	12	5	120	<10	2	c
173	80	18,5	48	M10x1,25	5	M4	12	11	120	<10	2	c
174	80	18,5	48	M10x1,25	5	M4	12	5	120	<20	1	s
175	80	21,5	45,5	M10x1,25	5	M4	12	11	120	<5	2	c
176	84	22	48	M10x1,25	5	M4	12	10,5	120	<5	2	c
177	83	21,5	48	M10x1,25	5	M4	12	23	120	<10	2	c
178	61	20	27,5	M12x1,25	6	M5	12	11	63	<10	2	c
179	89	21,5	54	M10x1,25	5	M4	12	6	120	<20	1	s
180	85	19,5	52,5	M10x1,25	5	M4	12	11	120	<5	2	c
181	94	20	60,5	M12x1,25	5	M4	12	20,5	180	<20	1	s
183	86	25	47,5	M10x1,00	5	M4	12	6,5	120	<5	2	c
184	61	20	27,5	M12x1,25	6	M5	12	11	63	<20	1	s
185	61	20	27,5	M12x1,25	6	M5	12	6,5	63	<20	1	s
186	65	20	32	M12x1,25	5	M4	12	11	63	<5	2	c
187	68	19,5	35	M10x1,25	5	M4	12	23	120	<15	1	s
188	68	19	35	M10x1,25	5	M4	12	11	120	<20	1	s
189	66	17,5	35	M10x1,25	5	M4	12	11	120	<10	2	c
190	68	19,5	35	M10x1,25	5	M4	12	23	120	<6	2	c
191	80	18,5	48	M10x1,25	5	M4	12	11	120	<5	2	c
192	88	22,5	52,5	M10x1,25	5	M4	12	11	120	<10	2	c
193	68	19	35	M10x1,25	5	M4	12	10,5	120	<25	1	s
194	90	22,5	54	M10x1,25	5	M4	12	24	120	<20	1	s
195	85	19	52,5	M10x1,25	5	M4	12	11	120	<5	2	c
197	94	27	53	M10x1,25	5	M4	12	23	93	<5	2	c
198	94	27	53	M10x1,25	5	M4	12	8,5	93	<19	1	s
199	94	27	53	M10x1,25	5	M4	12	14	93	<10	2	c
201	94	27	53	M10x1,25	5	M4	12	7	93	<10	2	c
202	94	27	53	M10x1,25	5	M4	12	11	93	<10	2	c
203	87	31	43	M10x1,25	5	M4	12	11	93	<19	1	s
204	87	31	43	M10x1,25	5	M4	12	7	93	<20	1	c
205	87	31	43	M10x1,25	5	M4	12	11	93	<10	2	c

	T mm	L mm	C mm		Ø mm	d mm			α °			c/s
206	90	21	55	M12x1,25	5	M4	14	9,5	100	<20	1	s
210	95	28	53	M10x1,25	5	M4	12	20,5	93	<20	1	s
214	90	21	55	M12x1,25	5	M4	14	23	100	<5	2	c
217	90	25	47,5	M18x1,50	6	M5	19	10,5	60	<20	1	s
218	80	16	47,5	M18x1,50	6	M5	19	10,5	60	<20	1	s
219	80	16	47,5	M18x1,50	6	M5	19	18	60	<20	1	s
221	140	23,5	104	M10x1,25	5	M4	12	11	120	<5	2	c
223	75	16,5	45,5	M10x1,25	5	M4	12	11	120	<5	2	c
224	124	25	85	M10x1,25	5	M4	12	23	120	<10	2	c
225	82	25	43	M10x1,25	5	M4	12	22,5	93	<20	1	s
229	85	25	47	M10x1,25	5	M4	12	6,5	120	<5	2	c
230	93	26	53	M10x1,25	5	M4	12	11	93	<10	2	c
231	78	17,5	47	M10x1,25	5	M4	12	11	120	<5	2	c
232	81	22	45,5	M10x1,25	5	M4	12	12	120	<16	1	s
237	85	18	53	M10x1,25	5	M4	12	11	119	<5	2	c
238	105	32	46	M10x1,00	5	4	10	11	63	<5	2	c
239	101	24	57	M10x1,00	5	4	10	11	63	<7	2	c
246	143	34	96	M10x1,00	5	M4	10	11,5	93	<7	2	c
250	149	24	105	M10x1,00	5	4	10	11	63	<5	2	c
252	97	23,5	53	M10x1,00	5	4	10	11	63	<5	2	c
261	134	24	95	M12x1,25	5	M4	12	20,5	120	<20	1	s
270	116	33	70	M10x1,00	5	M4	10	11	93	<5	2	c
271	76	20	26	M12x1,25	6	4	12	12	63	<5	2	c
272	95	24	57	M10x1,00	5	M4	10	11	63	<7	2	c
273	92	23,5	55	M10x1,00	5	M4	10	10	93	<5	2	c
274	65	20	32	M12x1,25	6	M5	12	11	63	<5	2	c
275	132	28	77	M10x1,00	5	4	10	11	63	<5	2	c
300	95	29	46	M10x1,00	5/3,6	4	10	5	63	<5	2	c
301	117	30	70	M8x1,00	4/3,3	4	8	4,4	93	<5	2	c
302	105	32	46	M10x1,00	5/3,6	4	10	5	63	<5	2	c
303	133	28,5	77	M10x1,00	5	4	10	5	63	<5	2	c
304	133	30	80	M10x1,00	5	4	10	5	63	<5	2	c
305	148	26,5	100	M8x1,00	4/3,3	4	8	4,4	93	<5	2	c
306	137	28	91	M10x1,25	4/3,5	M4	12	4,7	119	<5	2	c
307	127	24	81	M10x1,00	4	4	10	4,4	63	<5	2	c
310	124	34	70	M10x1,00	5	4	10	12	63	<8	2	c
311	77	20	32	M12x1,25	6	4	12	11	63	<6	2	c
312	105	24	61	M10x1,00	5	4	10	11	63	<5	2	c
313	82	21,5	47	M10x1,25	5	M4	12	11	120	<5	2	c
315	78	17,5	47	M10x1,25	5	M4	12	11	120	<5	2	c
316	89	32	43	M10x1,25	5	M4	12	11	93	<5	2	c
317	79	18,5	47	M10x1,25	5	M4	12	11	120	<5	2	c
318	81	26,5	33,5	M10x1,00	5	/ 6,3	9,5*	10,5	93	<7	2	c
319	135	25	95	M12x1,25	5	M4	12	24	120	<6	2	c
320	134	30	77	M10x1,00	5	4	10	11	63	<5	2	c
322	76	15,5	47	M10x1,25	5	M4	12	11	120	<5	2	c
323	143	23,5	92,5	M10x1,25	5	4	12	11	120	<5	2	c
325	134	24	95	M12x1,25	5	M4	12	11	120	<10	2	c
326	98	22	58,5	M10x1,25	5	M4	12	11	120	<10	2	c
327	85	29	26	M12x1,25	6	4	12	12	63	<5	2	c
328	95	29	46	M10x1,00	5	4	10	11	63	<5	2	c
329	129	26	83	M10x1,00	5	4	10	11	63	<5	2	c
330	125	28	84	M10x1,00	5	M4	10	11	63	<5	2	c
331	129	30	77	M10x1,00	5	4	9,5*	11	93	<5	2	c
332	79	24	42	M10x1,00	5	M4	10	11	63	<5	2	c
333	68	29	26	M12x1,25	6	M5	12	12	63	<5	2	c
334	81	27	33,5	M10x1,00	5	4	9,5*	10,5	93	<5	2	c
335	119	39	58	M10x1,00	5	4	10	11,5	63	<5	2	c
336	79	18,5	47	M10x1,25	5	M4	12	11	120	<5	2	c
337	65	15	37	M12x1,25	5	M4	12	11	63	<5	2	c
340	150	30	100	M9x1,00	4	4	9*	11	93	<5	2	c
341	61	20	27,5	M12x1,25	6	M5	12	11	63	<10	2	c
342	148	26,5	100	M8x1,00	4	4	8	11,5	93	<5	2	c
343	81	22	45,5	M10x1,25	5	M4	12	11	120	<5	2	c
344	129	25,5	83	M10x1,00	5	4	10	11,5	90	<5	2	c
345	69	24	32	M12x1,25	6	M5	12	11	63	<5	2	c
346	159	36	103	M10x1,25	5/3,5	M4	10	11	93	<5	2	c
347	132	28	77	M10x1,00	5	4	10	11	63	<5	2	c
348	69	24	32	M12x1,25	6	M5	12	11	63	<5	2	c
349	122	26	83	M10x1,00	5	M4	10	23	90	<5	2	c
350	120	27	75	M8x1,00	4	M4	8	11	123	<5	2	c

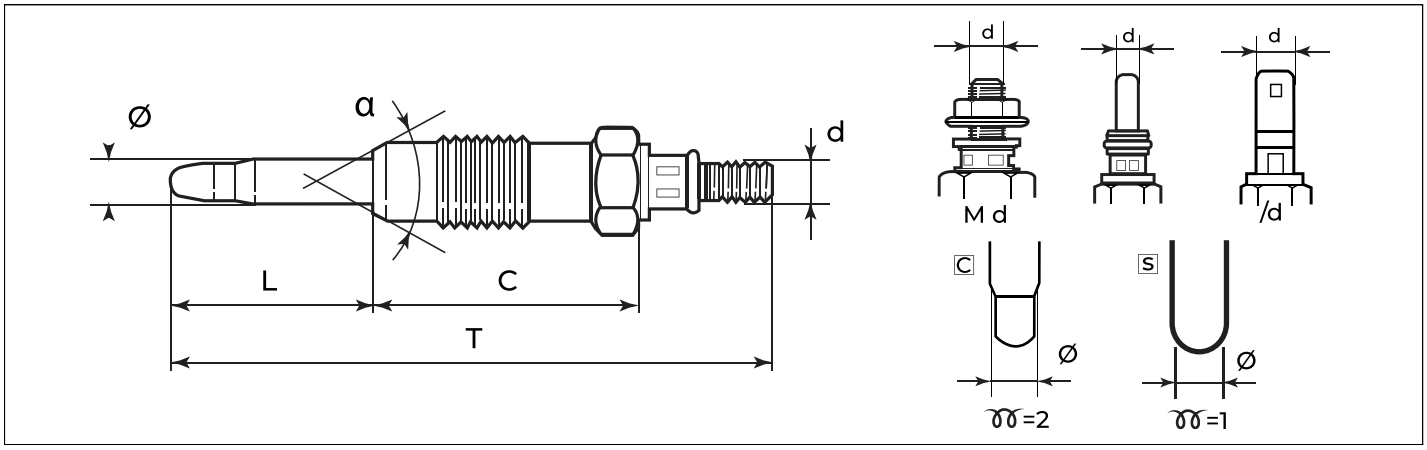

	T mm	L mm	C mm		Ø mm	d mm			α °			c/s
351	119	27	70	M8x1,00	4	4	8	11	93	<5	2	c
352	149	39	90	M8x1,00	4/3,3	4	8	11	93	<5	2	c
353	124	24	80	M8x1,00	4	4	8	11	93	<5	2	c
381	131	25	83	3/8x24 UNF	5	/	10	11	60	<20	1	s
410	79	18,5	47	M10x1,25	5	M4	12	11	120	<5	2	c
411	95	18,5	62,5	M10x1,25	5	M4	12	11	120	<5	2	c
412	94	19,5	60,5	M12x1,25	5	M4	12	24	180	<10	2	c
413	86	24	48	M10x1,25	5	M4	12	20,5	120	<20	1	s
414	129	30	85	M10x1,25	5	M4	12	22,5	120	<20	1	s
415	76	20,5	41	M12x1,25	5	M4	12	10,5	180	<20	1	s
416	76	20,5	41	M12x1,25	5	M4	12	22,5	180	<20	1	s
421	85	25	47	M10x1,25	5	M4	12	8,5	120	<10	2	c
422	61	20	27,5	M12x1,25	6	M5	12	8,5	63	<5	2	c
423	90	21	55	M12x1,25	5	M4	14	23	100	<20	1	s
424	66	17	35	M10x1,25	5	M4	12	24	120	<10	2	c
426	66	17	35	M10x1,25	5	M4	12	10,5	120	<20	1	s
428	95	28	53	M10x1,25	5	M4	12	20,5	93	<20	1	s
429	88	31,5	43	M10x1,25	5	M4	12	11	93	<20	1	c
430	95	28	53	M10x1,25	5	M4	12	23	93	<20	1	s
433	95	28	53	M10x1,25	5	M4	12	11	93	<5	2	c
434	68	19	35	M10x1,25	5	M4	12	9,5	120	<20	1	s
436	73	19	38,5	M10x1,25	5	M4	12	20,5	120	<20	1	s
440	87	20	47,5	M18x1,50	5	M4	19	10,5	60	<20	1	s
441	134	24	95	M12x1,25	5	M4	12	14	120	<5	2	c
442	88	31,5	43	M10x1,25	5	M4	12	23	93	<20	1	c
443	89	32	43	M10x1,25	5	M4	12	16	93	<5	2	c
444	88	31,5	43	M10x1,25	5	M4	12	6	93	<5	2	c
445	89	32	43	M10x1,25	5	M4	12	23	93	<20	1	s
447	66	17	35	M10x1,25	5	M4	12	9	120	<20	1	s
448	86	25	47,5	M10x1,00	5	M4	12	8,5	120	<7	2	c
449	98	25	58,5	M10x1,25	5	M4	12	11	120	<5	2	c
450	68	19	35	M10x1,25	5	M4	12	11	120	<20	1	s
451	81	22,5	45,5	M10x1,25	5	M4	12	11	120	<5	2	c
452	94	20	60,5	M12x1,25	5	M4	12	23	180	<10	2	c
453	95	28	55,5	M10x1,25	5	M4	12	11	93	<5	2	c
454	90	21,5	55	M12x1,25	5	M4	14	24	100	<10	2	c
455	81	15,5	52,5	M10x1,25	5	M4	12	11	119	<10	2	c
456	81	21	47	M10x1,25	5	M4	12	11	120	<10	2	c
457	80	27,5	33,5	M10x1,00	5	4	9,5*	24	93	<5	2	c
458	76	27,5	27,5	M10x1,00	5	/ 6,3	9,5*	10,5	93	<5	2	c
459	75,5	27	27,5	M10x1,00	5	/ 6,3	9,5*	6	93	<5	2	c
460	79	20	45,5	M10x1,25	5	M4	12	11	120	<10	2	c
461	118	23	83,5	3/8x24 UNF	6	6	9,5*	24	63	<20	1	s
462	87	23,5	43	M10x1,00	5	4	10	11	63	<5	2	c
463	112	29	61	M10x1,00	5	M4	10	11	63	<5	2	c
464	77	18	45,5	M10x1,25	5	M4	12	11	120	<5	2	c
465	136	24	95	M12x1,25	5	M4	12	11	120	<5	2	c
466	82	21	39	M18x1,50	6	M5	25	19	90	<20	1	s
467	95	28	53	M10x1,25	5	M4	12	20,5	119	<20	1	s
468	134	24	95	M12x1,25	5	M4	12	10,5	120	<20	1	s
469	95	28	53	M10x1,25	5	M4	12	8,5	93	<20	1	s
470	95	28	53	M10x1,25	5	M4	12	6	93	<10	2	c
471	94	27	53	M10x1,25	5	M4	12	8	93	<20	1	s
472	94	27	53	M10x1,25	5	M4	12	19	93	<20	1	s
473	91	24	53	M10x1,25	5	M4	12	9,5	119	<10	2	c
474	91	24	53	M10x1,25	5	M4	12	23	119	<10	2	c
475	91	24	53	M10x1,25	5	M4	12	20,5	119	<20	1	s
476	90	21	55	M12x1,25	5	M4	14	19	100	<20	1	s
477	90	21	55	M12x1,25	5	M4	14	10	100	<20	1	s
478	93	24	53	M10x1,25	5	M4	12	9,5	93	<10	2	c
479	93	24	53	M10x1,25	5	M4	12	20,5	93	<10	2	c
480	86	24	48	M10x1,25	5	M4	12	5	120	<10	2	c
481	134	24	95	M12x1,25	5	M4	12	10,5	120	<20	1	s
482	134	24	95	M12x1,25	5	M4	12	11	120	<20	1	s
483	85	23	48	M10x1,25	5	M4	12	22,5	119	<20	1	s
484	85	23	48	M10x1,25	5	M4	12	20,5	119	<20	1	s
485	81	23,5	43	M10x1,25	5	M4	12	22,5	93	<20	1	s
486	75	20	41	M12x1,25	5	M4	12	20,5	180	<20	1	s
487	79	22	43	M10x1,25	5	M4	12	10,5	93	<20	1	s
488	81	22	45,5	M10x1,25	5	M4	12	24	120	<20	1	s
489	81	19	48	M10x1,25	5	M4	12	24	119	<10	2	c

	T mm	L mm	C mm		Ø mm	d mm			α °			c/s
490	92	20	50	M18x1,50	6	M5	19	22,5	180	<20	1	s
491	90	34	48	M18x1,50	6	M5	19	10,5	180	<20	1	s
492	72	18	40	M10x1,25	5	M4	12	10,5	120	<20	1	s
493	92	25	53	M10x1,25	5	M4	12	8	93	<20	1	s
494	82	20	48	M10x1,25	5	M4	12	10,5	119	<20	1	s
495	85	22,5	50,5	3/8x24 UNF	6	2,3	8*	24	63	<20	1	s
496	91	23	54	M10x1,25	5	M4	12	21	120	<20	1	s
497	118	23	83,5	3/8x24 UNF	6	6	9,5*	12	63	<20	1	s
498	70	16,5	38,5	M10x1,25	5	M4	12	10,5	120	<20	1	s
499	70	16,5	38,5	M10x1,25	5	M4	12	10,5	120	<20	1	s
500	125	19	92,5	M10x1,25	5	M4	12	10,5	120	<20	1	s
501	88	20	54	M10x1,25	5	M4	12	6,2	120	<10	2	c
502	120	30	70	M10x1,25	4/3,3	M4	12	11	119	<10	2	c
503	82	19	49	M10x1,25	5	M4	12	11	120	<10	2	c
504	213	23	176	M10x1,25	5	M4	12	11	123	<10	2	c
505	170	37	117	M10x1,25	4/3,5	M4	12	11	119	<5	2	c
506	85	17,5	53	M10x1,25	5	M4	12	11	119	<10	2	c
507	79	17	48	M10x1,25	5	M4	12	11	120	<10	2	c
508	90	32	43,5	M10x1,25	5	M4	12	11	120	<10	2	c
509	81	22	45,5	M10x1,25	5	M4	12	11	120	<10	2	c
510	81	22	45,5	M10x1,25	5	M4	12	12	120	<10	2	c
511	166	35	115	M10x1,25	5	M4	12	11	93	<5	2	c
514	176	21	141	M10x1,25	5	M4	12	11	120	<5	2	c
515	78	22,5	41	M12x1,25	5	M4	12	11	180	<10	2	c
516	89	30,5	43,5	M10x1,25	5	M4	12	11	120	<5	2	c
517	63	17,5	32	M12x1,25	6	M5	12	11,5	63	<5	2	c
518	95	28	53	M10x1,25	5	M4	12	11	93	<10	2	c
519	90	22	54	M10x1,25	5	M4	12	11	120	<5	2	c
520	95	28	53	M10x1,25	5	M4	12	11	93	<10	2	c
521	82	21,5	47	M10x1,25	5	M4	12	6,5	120	<20	1	s
522	95	28	53	M10x1,25	5	M4	12	7	93	<10	2	c
523	95	28	53	M10x1,25	5	M4	12	11	93	<10	2	c
524	82	25	43	M10x1,25	5	M4	12	19	93	<20	1	s
525	134	24	95	M12x1,25	5	M4	12	23	120	<20	1	s
526	86	24	48	M10x1,25	5	M4	12	9	120	<20	1	s
527	134	24	95	M12x1,25	5	M4	12	23	120	<10	2	c
528	81	20,5	47	M10x1,25	5	M4	12	11	120	<10	2	c
529	74	25	35	M10x1,25	5	M4	12	11	120	<10	2	c
530	66	17	35	M10x1,25	5	M4	12	10	120	<10	2	c
531	134	30	83	M10x1,25	5	M4	12	11	120	<5	2	c
532	85	22,5	50,5	3/8x24 UNF	6	2,3	8*	12	63	<20	1	s
533	79	30,5	35	M10x1,25	5	M4	12	11	120	<5	2	c
534	79	30,5	35	M10x1,25	5	M4	12	23	120	<5	2	c
537	118	26,5	73	M10x1,00	5	M4	10	11	63	<5	2	c
538	95	29	46	M10x1,00	5	4	10	7	63	<5	2	c
539	149	26	102	M10x1,00	5	4	8	11,5	90	<5	2	c
540	120	22	77	M14x1,25	5	4	10	11	123	<5	2	c
541	154	31	101	M10x1,25	4/3,5	M4	12	11	120	<5	2	c
542	150	24	105	M10x1,00	4	4	10	11	63	<5	2	c
543	122	23,5	77	M14x1,25	5	4	10	11	123	<5	2	c
544	94,4	25	67,5	M12x1,25	6	☼6mm	12	11	63	<5	2	c
545	94,4	25	67,5	M12x1,25	6	☼6mm	12	23	63	<5	2	c
546	136	28	92,5	M10x1,25	5/3,5	M4	12	11	119	<5	2	c
547	122	27	75	M8x1,00	4	4	8	11	123	<5	2	c
548	87	25	32	M12x1,25	6	4	12	11	63	<5	2	c
549	90	25	47,5	M18x1,50	6	M5	19	22,5	60	<20	1	s
550	86	22	50	M10x1,25	5	M4	12	11	120	<5	2	c
551	76	28	34	M14x1,25	6	M5	14	8	60	<20	1	s
552	76	28	34	M14x1,25	6	M5	14	9,5	60	<20	1	s
553	76	28	34	M14x1,25	6	M5	14	11	60	<20	1	s
554	80	32	34	M14x1,25	6	M5	14	24	60	<20	1	s
555	80	32	34	M14x1,25	6	M5	14	9,5	60	<20	1	s
556	88	28	46	M10x1,00	5	M4	17	12	93	<20	1	s
557	69	24	32	M12x1,25	6	M5	12	11	63	<5	2	c
558	73	27	32	M12x1,25	6	M5	12	11,5	63	<5	2	c
559	69	24	32	M12x1,25	6	M5	12	11,5	63	<5	2	c
560	71	24,5	32	M12x1,25	6	M5	12	11,5	63	<5	2	c
561	67	20,5	32	M12x1,25	6	M5	12	11	63	<20	1	s
562	67	20,5	32	M12x1,25	6	M5	12	11,5	63	<5	2	c
563	65	20	32	M12x1,25	5	M4	12	11	63	<5	2	c
564	79	24	41	M14x1,25	6	M5	17	9,5	60	<20	1	s

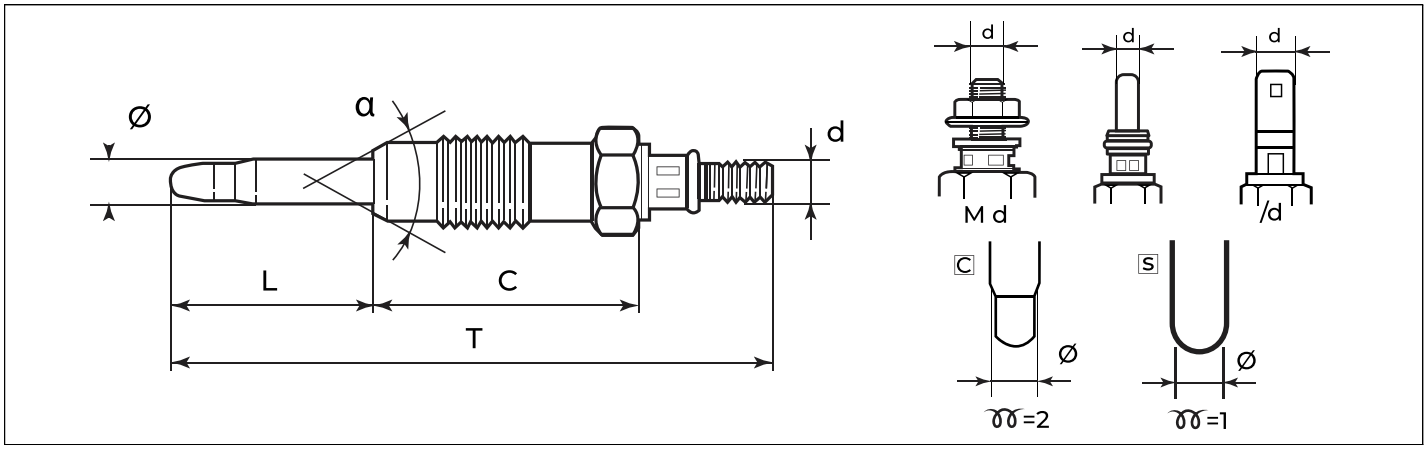

	T mm	L mm	C mm		Ø mm	d mm			α °			c/s
565	77	28	34,5	M18x1,50	6	M5	19	11	63	<20	1	s
566	69	23	32	M12x1,25	6	M5	12	18	63	<20	1	s
567	71	24,5	32	M12x1,25	6	M5	12	22,5	63	<20	1	s
568	69	24	32	M12x1,25	6	M5	12	18	63	<20	1	s
569	85	20	47,5	M18x1,50	6	M5	19	10,5	60	<20	1	s
570	91	33	43,5	M10x1,25	5	M4	12	8	123	<20	1	s
571	135	25	95	M12x1,25	5	M4	12	20,5	120	<20	1	s
572	160	28	108	M12x1,25	5	M4	12	23	120	<5	2	c
573	66	17,5	35	M10x1,25	5	M4	12	10,5	120	<20	1	s
574	149	36	98	M10x1,25	5	M4	12	23		<5	2	c
575	89	22	53	M10x1,25	5	M4	12	21	93	<20	1	s
576	82	22,5	45,5	M10x1,25	5	M4	12	10,5	120	<20	1	s
577	83	22,5	47	M10x1,25	5	M4	12	10,5	120	<20	1	s
578	83	22,5	47	M10x1,25	5	M4	12	10,5	120	<20	1	s
579	76	22	38,5	M10x1,25	5	M4	12	10,5	120	<20	1	s
580	83	22	47,5	M10x1,00	5	M4	12	6,5	120	<5	2	c
581	78	24,5	38,5	M10x1,25	5	M4	12	10,5	120	<20	1	s
582	67	17,5	35	M10x1,25	5	M4	12	12,5	120	<20	1	s
583	95	25	55	M10x1,25	5	M4	12	22,5		<20	1	s
584	85	23,5	47	M10x1,25	5	M4	12	22	120	<20	1	s
585	151	25,5	111	M12x1,25	5	M4	14	10,5		<20	1	s
586	90	21,5	55	M12x1,25	5	M4	14	11	100	<20	1	s
587	81	29	38	M12x1,25	5	M4	14	10,5		<20	1	s
588	84	20	49	M14x1,25	5	M4	14	8		<20	1	s
589	84	20	49	M14x1,25	5	M4	14	19		<20	1	s
590	67	17,5	35	M10x1,25	5	M4	12	11	120	<5	2	c
591	70	16,5	38,5	M10x1,25	5	M4	12	10,5	120	<5	2	c
592	80	30	35	M10x1,25	5	M4	12	11	120	<5	2	c
593	71	17,5	38,5	M10x1,25	5	M4	12	10	120	<5	2	c
594	78	24,5	38,5	M10x1,25	5	M4	12	11	120	<5	2	c
595	78	25	38,5	M10x1,25	5	M4	12	8	120	<5	2	c
596	125	19,5		M10x1,25	5	M4	12	12	119	<5	2	c
597	67	19	34	M8x1,00	5	M4	10	11	123	<5	2	c
598	67	19	34	M8x1,00	5	M4	10	12,5	123	<5	2	c
599	82	22	45,5	M10x1,25	5	M4	12	10	120	<5	2	c
600	66	17,5	35	M10x1,25	5	M4	12	11	120	<10	2	c
601	151	35	96	M10x1,00	4/3,3	M4	10	4,4	93	<5	2	c
602	130	27	81	M10x1,00	4/3,3	4	10	4,4	63	<5	2	c
603	163	26	116	M10x1,00	4/3,3	4	10	7	93	<5	2	c

	T mm	L mm	C mm		Ø mm	d mm			α °			c/s
604	97	28	48	M8x1,00	4	4	8	11	123	<5	2	c
605	108	30	57	M10x1,00	5	4	10	11	63	<5	2	c
606	165	37	112	M10x1,25	5	M4	12	11	93	<5	2	c
607	156	35	100	M9x1,00	4	4	9*	11	93	<5	2	c
608	131	24	93	M10x1,25	5	M4	12	11	119	<5	2	c
609	153	28	110	M10x1,25	4/3,3	M4	10	11	93	<5	2	c
610	132	26	85	M8x1,00	4/3,3	4	8	4,4	93	<5	2	c
611	153	30	108	M10x1,25	4	M4	12	11		<5	2	c
612	164	36	112	M10x1,25	5/3,5	M4	10	11		<5	2	c
613	134	28,5	90	M10x1,25	5/4,4	M4	10	4,4	90	<5	2	c
614	112	28	62	M8x1,00	4/3,3	4	8	5		<5	2	c
615	134	28	85	M8x1,00	4/3,3	4	8	11	93	<5	2	c
616	120	28	70	M9x1,00	4/3,3	4	9*	4,3		<5	2	c
617	134	28	90	M10x1,25	5/4,4	M4	10	7	90	<5	2	c
618	132	29	81	M10x1,00	4	4	10	7	63	<5	2	c
619	127	30	82	M10x1,25	4	M4	12	11		<5	2	c
620	170	31	119	M10x1,25	4	M4	12	11		<5	2	c
621	148	27	100	M8x1,00	4/3,3	4	8	7	93	<5	2	c
622	117	30	70	M8x1,00	4/3,3	4	8	7	93	<5	2	c
623	86	28	37	M12x1,25	5	4	12	23	63	<5	2	c
624	161	31	109	M10x1,25	4	4	12	11	119	<5	2	c
625	148	36	97	M10x1,25	5	M4	12	11	119	<5	2	c
626	160	28	110	M10x1,25	5	M4	10	11	93	<5	2	c
627	136	28	90	M10x1,25		M4	12	4,7	119	<5	2	c
628	96	25	51	M10x1,00	4/3,3	4	10	4,4	63	<5	2	c
629	90	24	45	M10x1,00	4/3,3	4	10	4,4	63	<5	2	c
630	119	28	70	M9x1,00	4/3,3	4	8*	4,4	93	<5	2	c
631	128	28	80	M8x1,00	4/3,3	4	9*	4,4	93	<5	2	c
632	156	35	100	M9x1,00	4/3,3	4	9*	4,4	93	<5	2	c
633	131	28	80	M10x1,00	5	4	10	5	63	<5	2	c
634	134	29		M10x1,00		4	10	4,4	63	<5	2	c
635	94	26		M10x1,00		4	10	5	63	<5	2	c
636	156	26		M10x1,25		4	10	4,4	119	<5	2	c
637	130	26	83	M10x1,00	5	4	10	5	63	<5	2	c
638	134	28	85	M8x1,00	4/3,3	4	8	4,4	93	<5	2	c
639	94	30	42	M8x1,00	4/3,3	4	8	4,4	93	<5	2	c
640	124	26		M10x1,00	4/3,3	4	10	7	93	<5	2	c
641	134	28	78	M10x1,00	4/3,3	4	10	7	63	<5	2	c
642	134	28	85	M8x1,00	4/3,3	4	8	7	93	<5	2	c

8*: standard size is 10 and 9,5mm, optional size is 8 mm
9*: standard size is 10mm, optional size is 9mm
9,5*: standard size is 10mm (International S.U.), optional size is 3/8 inch=9,5mm (Anglo-Saxon S.U.)
Standard size available (inmediatly delivery)
☼: washer

M8x1,00	8-9-10	8-10
M9x1,00	8-9	8-10
3/8x24 UNF	8	8-10
3/8x24 UNF	9,5-10	10-12
M10x1,00	8	8-10
M10x1,00	9,5-10-12-17	10-12
M10x1,25	10-12	10-12
M12x1,25	12-14	15-20
M14x1,25	10	10-12
M14x1,25	14-17	15-20
M18x1,50	19-25	25-30

d mm	
M4	1-1,5
M5	3-4

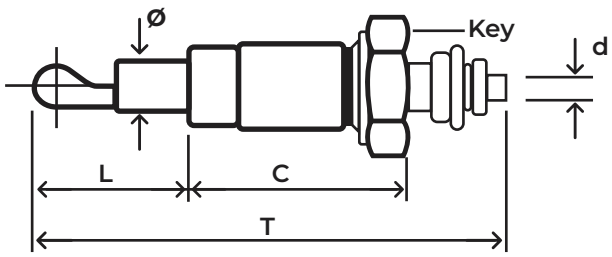

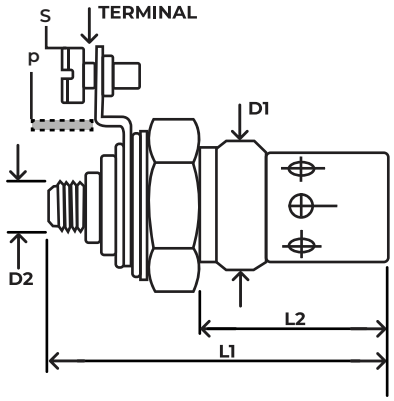

	T mm	L mm	C mm		Ø mm	d mm			α °		
101	91	28	34,5	M18x1,50	10	M5	19	0,9	60	<20	1
103	89	28	34,5	M18x1,50	10	M5	19	0,9	60	<20	1
105	86	28	29	M18x1,50	12	M5	25,4	1,7	180	<20	1

	L1 mm	L2 mm		D2 mm			terminal screw	terminal plane	flow cm^3/min
241	60	31	UNF 7/8x14	UNF 3/8x24	24	12	X	-	3,5 - 5
242	60	31	UNF 7/8x14	UNF 3/8x24	24	24	X	-	3,5 - 5
243	60	31	UNF 7/8x14	UNF 3/8x24	24	12	-	X	3,5 - 5
244	60	31	1/2" Gas	UNF 3/8x24	24	24	-	X	3,5 - 5
245	60	31	1/2" Gas	UNF 3/8x24	24	12	-	X	3,5 - 5

101	25-30	3-4
103	25-30	3-4
105	25-30	3-4

241	25-30	3-4
242	25-30	3-4
243	25-30	3-4
244	25-30	3-4
245	25-30	3-4

www.bujiashescher.com.ar